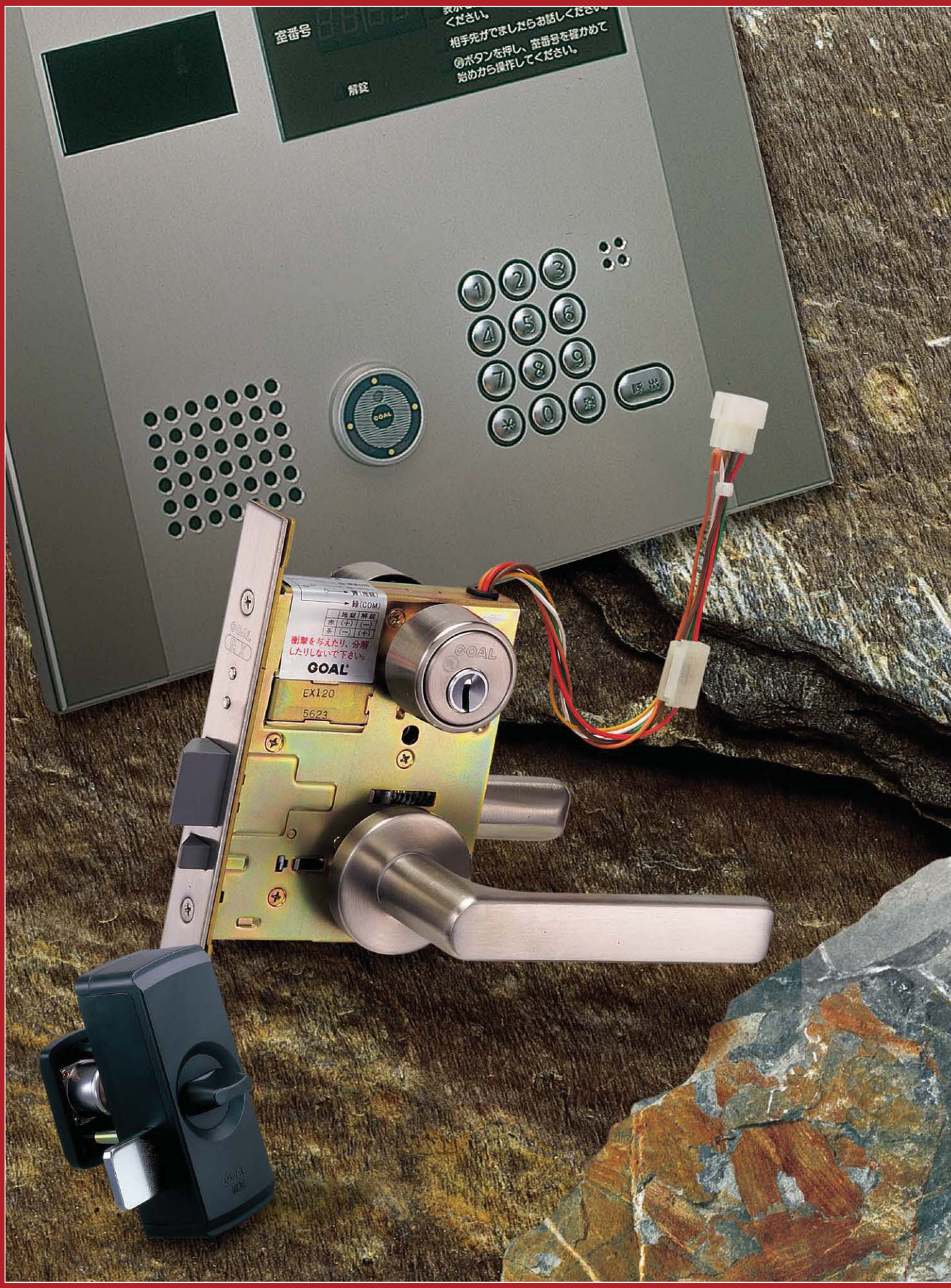
室番号
解錠
相手先がでましたらお話しください。
呼出
緑(COM)
施錠
解錠
衝撃を与えたり、分解したりしないで下さい。
GOAL
EX120
5623
GOAL

電気錠・出入口管理システム編

電気錠・出入口管理システム

- 電気錠・出入口管理システム機器一覧および目次 …… 462-463
- 建物別 電気錠・出入口管理システム機器の使用例 …… 464-466
- 電気錠システムについて …… 467
- 電気錠の取付例と標準的な工事区分例 …… 468-470
- 電気錠の取扱い、取付上の注意 …… 471-473

14. 非接触キーリーダーシステムなど各種システム …… 476-491
- スマートリーダー パスカル **SRS** システム NEW …… 476-477
- 非接触キーリーダー **KRS** システム（**KRS-200**, **400**, **600**など） …… 478-479
- Felica（フェリカ）リーダーシステム（**FRS-200**, **2WS-F600 LAN**） …… 480-481
- 指紋錠システム **FTL** シリーズ …… 482
- 2 線式ローリングテンキーシステム（**2WS-TK100**, **BTKLX** など） 483-484
- テンキーシステム **TKS-100** シリーズ …… 485
- 外出確認システム …… 486-487
- 逆マスター装置付キースイッチ **KS-3R** …… 488
- 非常ドアシステム , インターロックドアシステム …… 489-491

15. ホテルカードロックシステム …… 494-507
- 非接触 IC カードロック **JCLM**, **JCLM2** …… 495-496
- 磁気カードロック **JCL** …… 497
- カード発行システム , 各種システム , 構成機器など …… 498-507

16. 住宅用電気錠システム …… 510-527
- 2 線式電気錠システム **2WS-EL100J**（CP 製品）, **2WS-EL100** など …… 510-515
- 2 線式ローリングテンキーシステム **2WS-TK100**, **BTKLX** など …… 516-517
- 指紋錠 **FTL**, 非接触型キーリーダー **KRS-320,310** …… 518-519
- Felica（フェリカ）リーダーシステム **2WS-F600 LAN** など …… 520-522
- 防犯スイッチ付錠（警備信号用）**PXK**（**SNC**, **SNO**）, **LGKS** など …… 523-527

17. 各種電気錠 …… 530-560
- プッシュ・プルハンドル型電気錠 **PXKE**, **PXE**, **PZKE**, **PZE** など …… 532-537
- レバーハンドル型電気錠 **EZS**, **EU**（機能切替型）, **EL** シリーズなど …… 538-549
- ノブ型電気錠 **EU**（機能切替型）, **ES** シリーズ …… 540-549
- 本締型電気錠（モーター錠）**EM**, **EV**, **SXE** など …… 550-556
- グレモン錠型電気錠 **CMT**, **CMR** …… 557
- 面付本締型電気錠 **ME**, 門扉用電気錠 **EGLL**, **EGLD** …… 558-559
- 窓用電気錠 **AWR**, 電動開放式ドアチェーン **ACR** …… 560

18. 通電金具、制御盤などその他の機器 …… 561-572
- 通電金具 **RCL-21**, **27**, **28G**, **16**, **1FT**, **6FB**, **6V** など …… 561-564
- 制御盤 **RCB-500**, **730** など、操作プレート **RSP-410U** など …… 565-568
- スイッチ付錠 **HLV**, **HDHV**, **MDUV** など、スイッチ付受 **ACT** シリーズ …… 569-571
- キースイッチ **KS-2K**, **2F**, **3K**, **3R**, **5** …… 572

外形図および扉切欠寸法図 …… 574-647

電気錠・出入口管理システム機器一覧および目次

索引
仕様一覧
建物別使用例
錠の基礎知識
シリンダー
キーシステム
ゴールロックの特長
使用上の注意
▼ロック編
防犯建物部品（CP製品）
BL-bs 認定品
新製品
プッシュ・プル錠
レバーハンドル
レバーハンドル錠
ケースロック
ホテルロック
自動施錠錠
室内間仕切錠
空錠・表示錠
木製建具錠
インテグラル錠
円筒錠
面付箱錠
ウォータロック
面付本締錠
本締錠・ガード錠
グレモン錠
ガラス戸錠
非常錠
ケースハンドル錠
引戸錠
引違戸錠
アンティック錠
▼電気錠編
出入管理システム
機器一覧・使用例
取扱い上の注意など
スマートリーダー パスカル
非接触キーリーダー
FeliCa リーダー
カードロック・テンキー
外出確認システム
インターロック・
非常ドアシステム
ホテルカードロック
住宅用電気錠
システム
防犯スイッチ錠
各種電気錠
通電金具
制御盤
キースイッチなど
防災システム
エアー錠システム
資料編
錠の性能一覧表
シリンダー互換表
その他資料
価格表

14. スマートリーダー パスカル SRSシステム NEW P.476,477

用途　集合住宅やビルの共用出入口など

●ハンズフリー機能

●リモコン機能

●非接触機能

ハンズフリーキー

非接触キー

14. 非接触型キーリーダー KRSシステム P.478,479

用途　集合住宅やビルの共用出入口、機密室、オフィス出入口、通用口、住宅玄関など
（※KRS-200,600ではエレベーターや宅配ロッカーなどとの連動も可能です。）

（集合玄関機への設置例）

（単独設置例）

（RFキー）

（RFカード）（キータグ）

14. FeliCa（フェリカ）リーダーシステム P.480,481

用途　集合住宅やビルの共用出入口など

（FLキー）

（おサイフケータイ）

FRS-200,2WS-F600LAN

（キータグ）

（FLキー）

（FLカード）

14. 指紋錠、テンキーシステム P.482～485

用途　集合住宅やビルの共用出入口、機密室、オフィス出入口、通用口、住宅玄関など

● 指紋錠システム

FTL（P.482）

● 2線式ローリングテンキー

2WS-TK100（P.483）
BTKLXなど（電池式）（P.484）

● テンキーシステム

TKS-100（P.485）

14. 逆マスターキースイッチ、カードリーダー P.488,500,502

用途　集合住宅やビルの共用出入口のオートロックシステム、通用口など

● キースイッチ

KS-3R
（P.488）

（集合玄関機への設置例）

● 逆マスターカードリーダー

（JCLM）

CLS-JCLM-102

（JCL）

CLS-JCL-102
（P.500, 502）

14. 外出確認システム P.486,487

用途　シルバーマンションなどの集合住宅、寮、一般住宅など

● 電気錠

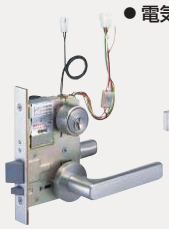

EZSMN（NC,NO）

EMMN（NC,NO）

SXEMN（NC,NO）

● 一般錠

（写真はLGMN）

LGMN（NC,NO）（標準デッド）
LGKMN（NC,NO）（鎌付デッド）

（写真はLDMN）

LDMN,HDMN（NC,NO）（標準デッド）
LDKMN（NC,NO）（鎌付デッド）

PXK（MNC,MNO）

14. インターロックドアシステム P.490,491

用途　病院や研究所の実験室や滅菌室など
（※エアー錠を使用したシステムもあります。）（P.491）

EUR

ELR

CMR
（グレモン錠）

（※ノブもあります）

14. 非常ドアシステム P.395,489

用途　非常口など　※制御盤については別途打合わせください。

EURH（A,B）

EURH

（※ノブもあります）
（P.395,540）

EMH（P.395,550）
（※シリンダー型非常装置付のEMH(A,B)もあります。）

15. ホテルカードロック JCLM（非接触ICカード）、JCL（磁気カード） P.494～507

用途　ホテル客室、寮、研修所など

※カードロックは乾電池式の電気錠です。

JCLM（NS,NW）
（P.495～503）

JCLM2
（P.496～505）

JCL（NS）

JCL（NW）
（P.497～507）

カードスイッチ（P.502）

CSW-503

CSW-502

逆マスターカードリーダー（P.502）

（写真はJCLM-102）

CLS-JCLM-102
CLS-JCL-102

16. 住宅用電気錠システム P.510～522

用途　住宅玄関など

● 2線式電気錠システム

（この他2線アダプターを使用した2線式電気錠システムもあります。）

2WS-EL100（CP製品はEL100J）
（P.510～515）

● 非接触型キーリーダー

KRS-320,310
（P.519）

● FeliCa リーダー

2WS-F600LAN
（P.520）

● 指紋錠

FTL
（P.518）

● テンキーシステム

2WS-TK100
（CP製品はTK100J）
（P.516,517）

16. 防犯スイッチ付錠 P.523～527

用途　住宅玄関など（CP製品もあります）

● プッシュプル錠

PXKJ（SNC,SNO）
（P.523）

PXK（SNC,SNO）
（P.524）

● レバーハンドル錠　● 本締錠

LGKSJ
LGKS

LDKSJ
LDKS
（P.525,526）

17. 各種電気錠(1/4)(※CP製品もあります。) P.532〜537

● プッシュ・プル型電気錠

PXKEJ CP (P.532)

PXKE,PXE (P.533)

PZKEJ CP (P.534)

PZKE,PZE (P.535)

PXEMT (P.537)

PVKEJ CP (P.536)

PVKE (P.536)

17. 各種電気錠(2/4) P.538〜556

● 機能切替型電気錠

EUT,EUR,EUTP,EURP (※レバー、ノブ兼用型) (P.540,541)

● レバーハンドル型電気錠・ケースロック(ノブ)型電気錠

EZS,EXS,EXM (P.538,539)

ELシリーズ (M,R,T,B,SF,K型) (P.542〜549)

ESシリーズ

ELTP,ELRP (※アンチパニック錠) (P.545,547)

AHLEM (※ノブもあります。) (P.556)

17. 各種電気錠(3/4)(※CP製品もあります。) P.550〜558

● 本締型モーター錠

EM (P.550,552)

EMSX(防滴型) (P.551)

SXE(引戸用) (P.555)

SXES(防滴型) (P.555)

EVJ CP (P.553)

EV (P.554)

● グレモン電気錠

CMT,CMR (P.557)

● 面付本締電気錠

ME (P.521,558)

17. 各種電気錠(4/4) P.559,560

● 門扉用電気錠

EGLL

EGLD (P.559)

● 窓(引戸)用

AWR (P.560)

● 電動開放チェーン

ACR (P.560)

18. 通電金具 P.561〜564

● 埋込型

RCL-21,27シリーズ (P.561)

● 面付型

RCL-16
RCL-1FT (P.562)

● 引戸用

RCL-6FB
RCL-6V (P.563,564)

18. 制御盤(制御器)、操作プレート、キースイッチ、スイッチ付錠、スイッチ付受座 P.565〜572

● 制御盤

RCBシリーズ
JRC (P.565〜568)

● 制御器

2WS-EL100 (P.567)

● 操作プレート

RSPシリーズ (P.565〜568)

● キースイッチ

KSシリーズ (P.572)

● スイッチ付錠

HLV(レバー)
HSV(ノブ) (P.569)

HDHV (P.570)

● スイッチ付受座

ACTシリーズ (P.571)

19. エアー錠システム P.678〜682

● レバーハンドル錠型

AELR,AELT (※ノブもあります。) (P.679,680)

● グレモン錠型

ACMR,ACMT (P.681)

索引
仕様一覧
建物別使用例
錠の基礎知識
シリンダー
キーシステム
ゴールロックの特長
使用上の注意
▼ロック編
防犯建物部品(CP製品)
BL-bs 認定品
新製品
プッシュ・プル錠
レバーハンドル
レバーハンドル錠
ケースロック
ホテルロック
自動施錠錠
室内間仕切錠
空錠・表示錠
木製建具錠
インテグラル錠
円筒錠
面付箱錠
ウォータロック
面付本締錠
本締錠・ガード錠
グレモン錠
ガラス戸錠
非常錠
ケースハンドル錠
引戸錠
引違戸錠
アンティック錠
▼電気錠編 出入管理システム
機器一覧・使用例
取扱い上の注意など
スマートリーダー パスカル
非接触キーリーダー
FeliCa リーダー
カードロック・テンキー
外出確認システム
インターロック・
非常ドアシステム
ホテルカードロック
住宅用電気錠
システム
防犯スイッチ錠
各種電気錠
通電金具
制御盤
キースイッチなど
防災システム
エアー錠システム
資料編
錠の性能一覧表
シリンダー互換表
その他資料
価格表

電気錠・出入口管理システム機器の使用例

索引
仕様一覧
建物別使用例
錠の基礎知識
シリンダー
キーシステム
ゴールロックの特長
使用上の注意
▼ロック編
防犯建物部品（CP製品）
BL-bs 認定品
新製品
プッシュ・プル錠
レバーハンドル
レバーハンドル錠
ケースロック
ホテルロック
自動施錠錠
室内間仕切錠
空錠・表示錠
木製建具錠
インテグラル錠
円筒錠
面付箱錠
ウォータロック
面付本締錠
本締錠・ガード錠
グレモン錠
ガラス戸錠
非常錠
ケースハンドル錠
引戸錠
引違戸錠
アンティック錠
▼電気錠編 出入管理システム
機器一覧・使用例
取扱い上の注意など
スマートリーダー パスカル
非接触キーリーダー
FeliCa リーダー
カードロック・テンキー
外出確認システム
インターロック・非常ドアシステム
ホテルカードロック
住宅用電気錠システム
防犯スイッチ錠
各種電気錠
通電金具
制御盤
キースイッチなど
防災システム
エアー錠システム
資料編
錠の性能一覧表
シリンダー互換表
その他資料
価格表

1. ビル（オフィスビル・テナントビル・病院・学校など）

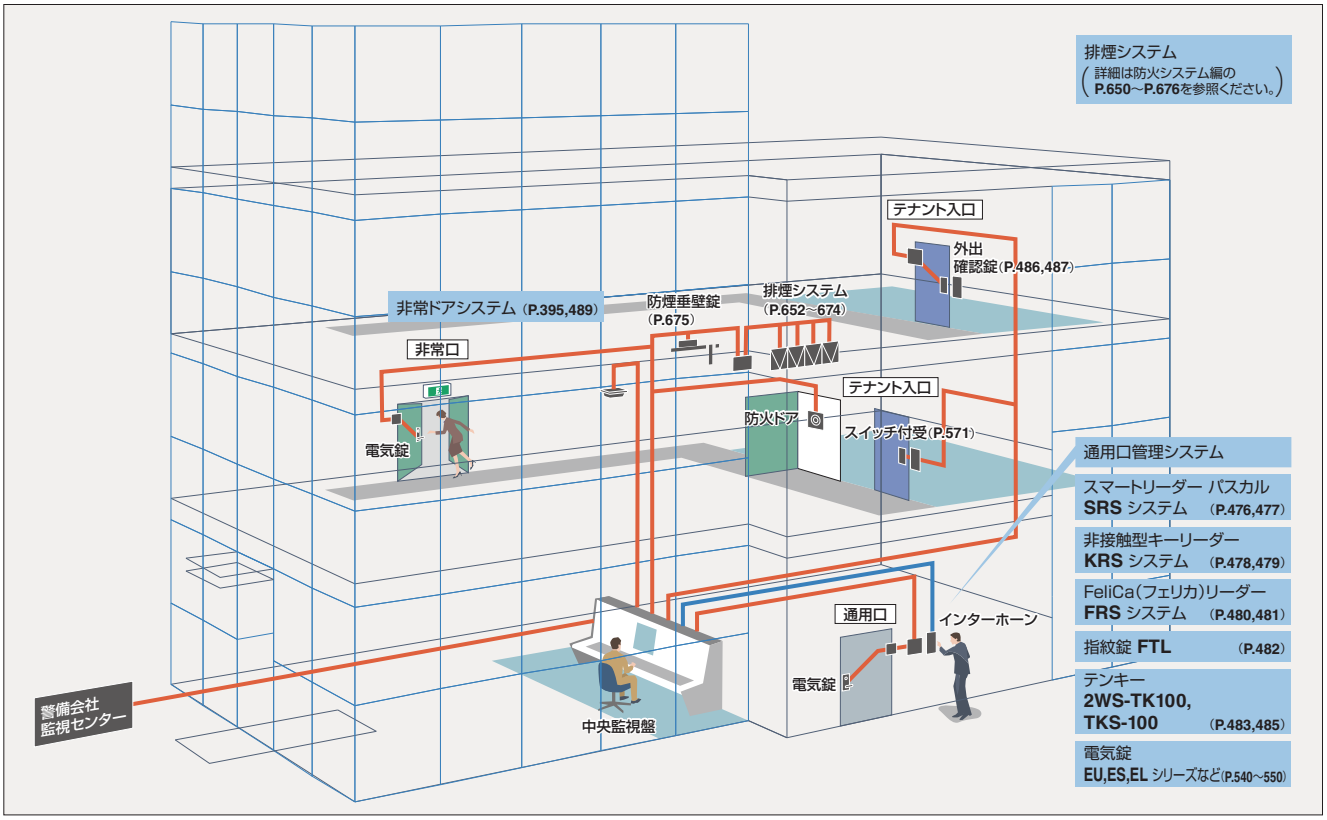

2. ホテル（シティホテル・リゾートホテル・レジャーホテル）

■非接触型ICカードロックJCLM,JCLM2、磁気カードロックJCLシステム（P.494～507）

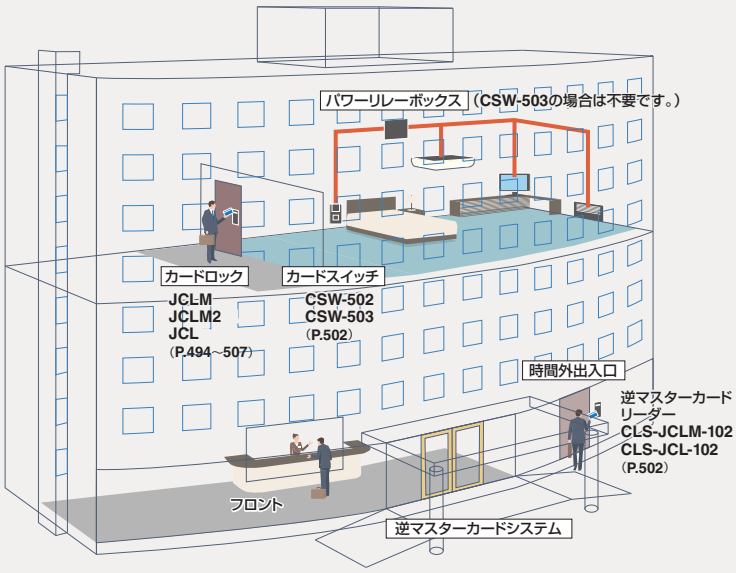

(注)ホテルカードロックJCLM, JCLは乾電池方式の電気錠ですので配線は不要です。

〈カードを使用したホテル管理システム〉

客室の解錠

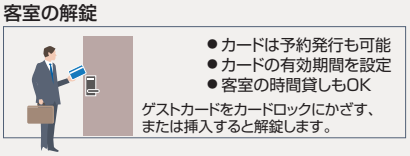

- カードは予約発行も可能
- カードの有効期間を設定
- 客室の時間貸しもOK

ゲストカードをカードロックにかざす、または挿入すると解錠します。

省エネおよび在室確認システム

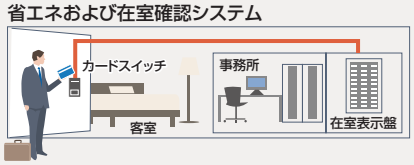

出入口管理システム

逆マスターカードリーダーの設置により、時間外出入口の管理や各種施設の出入管理ができます。

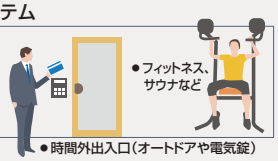

- フィットネス、サウナなど
- 時間外出入口（オートドアや電気錠）

ホテル内キャッシュレスシステム

ホテル内キャッシュレスシステムが可能です。

- 自動販売機
- レストラン
- ショッピング

■ホテル電気錠システム

省エネシステム （P.500）

3. 集合住宅（各種マンション・寮・研修所・老人ホームなど）

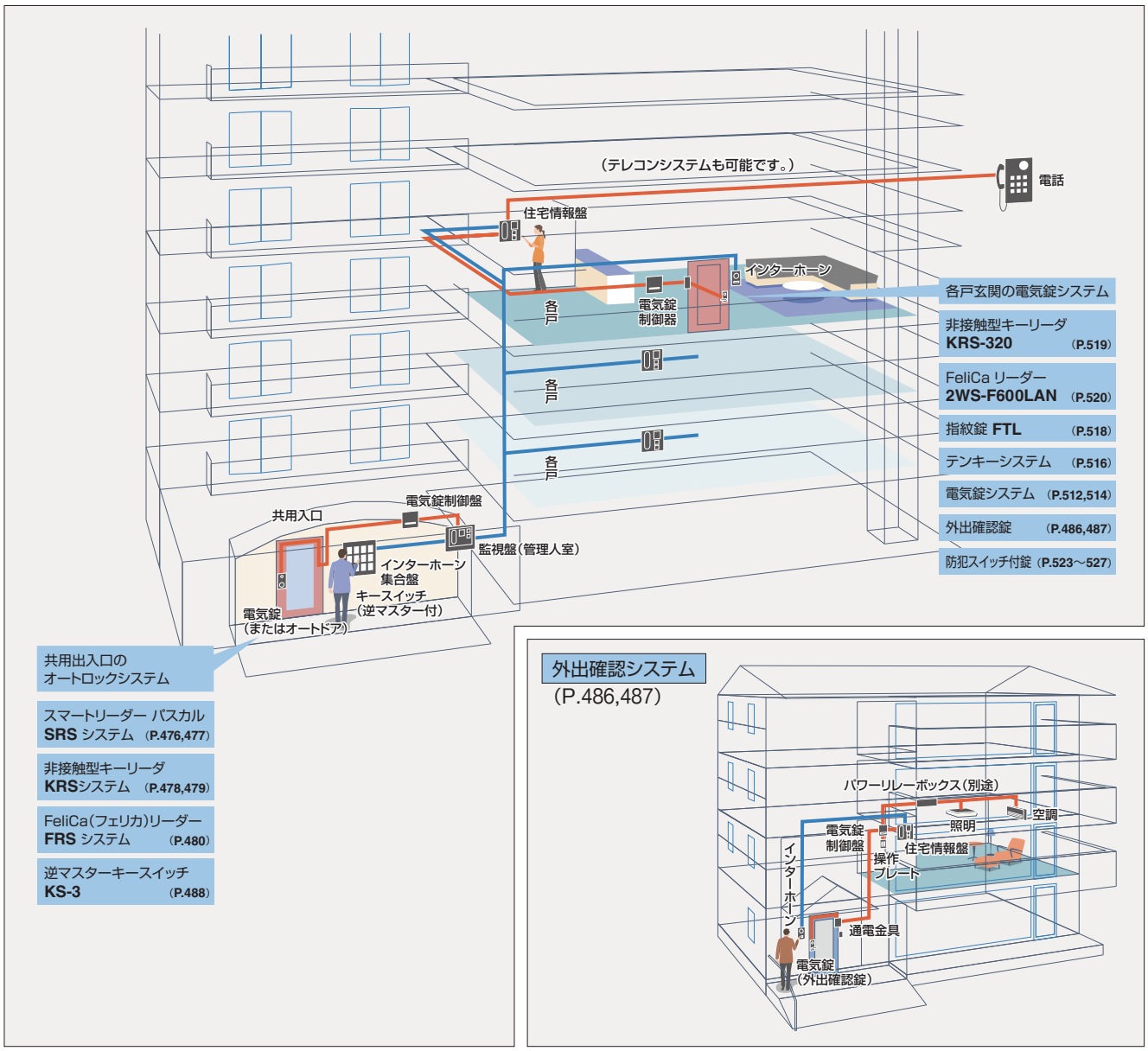

4. 一般住宅（HAシステム導入の住宅購入には、住宅金融公庫の増額融資制度が設けられています。）

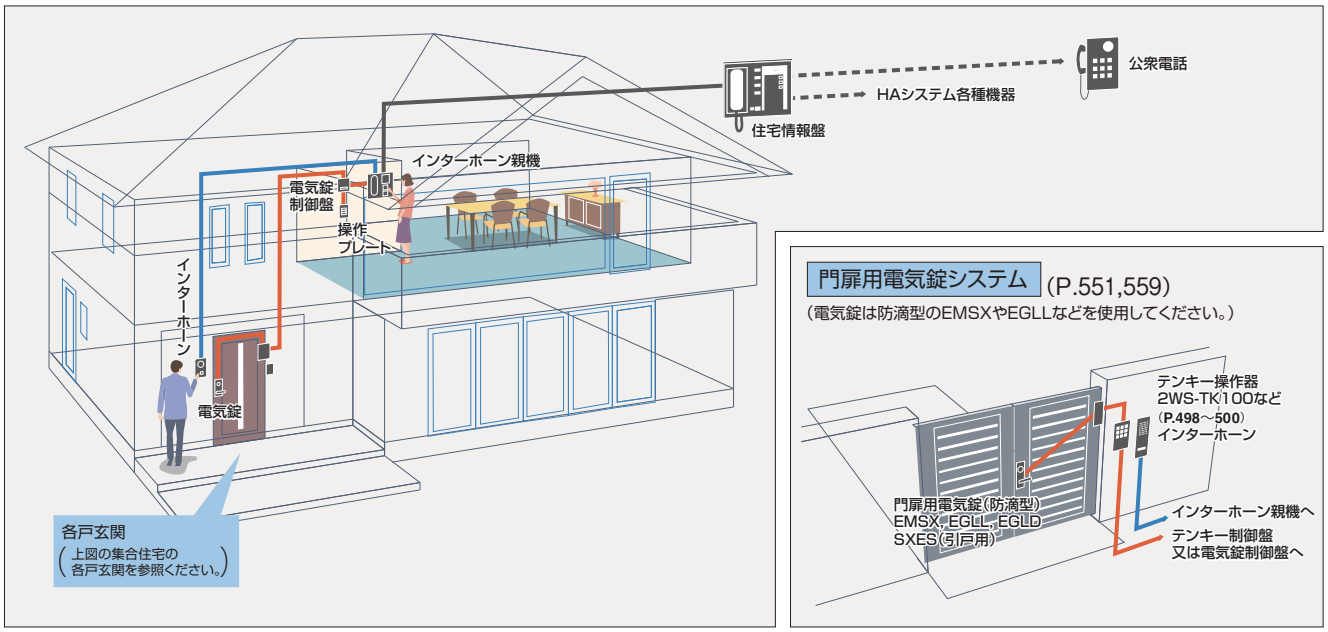

索引
仕様一覧
建物別使用例
錠の基礎知識
シリンダー
キーシステム
ゴールロックの特長
使用上の注意
▼ロック編
防犯建物部品（CP 製品）
BL-bs 認定品
新製品
プッシュ・プル錠
レバーハンドル
レバーハンドル錠
ケースロック
ホテルロック
自動施錠錠
室内間仕切錠
空錠・表示錠
木製建具錠
インテグラル錠
円筒錠
面付箱錠
ウォータロック
面付本締錠
本締錠・ガード錠
グレモン錠
ガラス戸錠
非常錠
ケースハンドル錠
引戸錠
引違戸錠
アンティック錠
▼電気錠編
出入管理システム
機器一覧・使用例
取扱い上の注意など
スマートリーダー パスカル
非接触キーリーダー
FeliCa リーダー
カードロック・テンキー
外出確認システム
インターロック・
非常ドアシステム
ホテルカードロック
住宅用電気錠
システム
防犯スイッチ錠
各種電気錠
通電金具
制御盤
キースイッチなど
防災システム
エアー錠システム
資料編
錠の性能一覧表
シリンダー互換表
その他資料
価格表

5. その他

■インターロックドアシステム（実験室、滅菌室、暗室、クリーンルームなど）（P.490）

例1.2ケ所の扉の電気錠を連動させるシステム（実験室・滅菌室）

※防爆エリアにおけるエアー錠システムもあります。詳細はP.678～682をご参照ください。

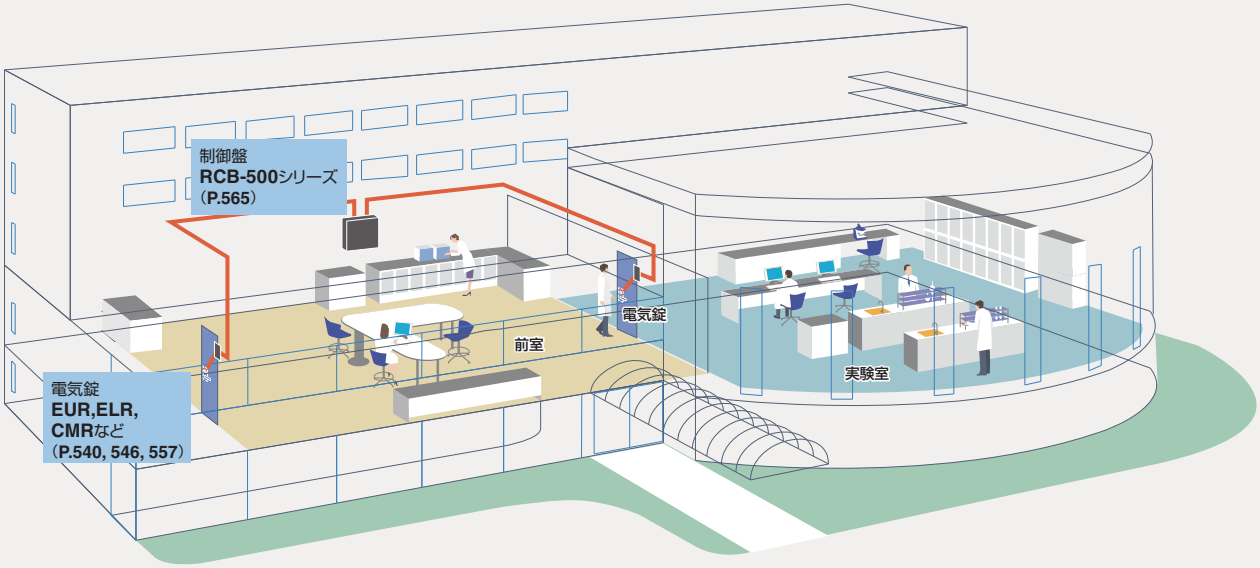

例2.エアータオルなどの電気機器と扉の電気錠を連動させるシステム（食品工場などの洗面所）

例3.照明と扉の電気錠を連動させるシステム（暗室など）

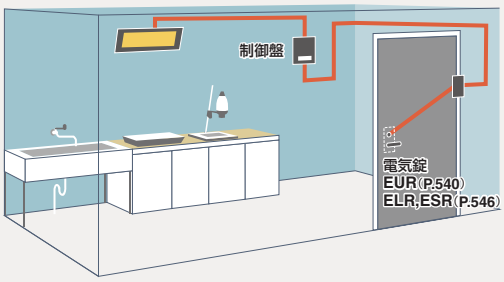

■キャッシュコーナー（ATM）、管制室やコンピュータ室、クラブなどの出入管理システム

［キャッシュコーナーのセキュリティシステム］

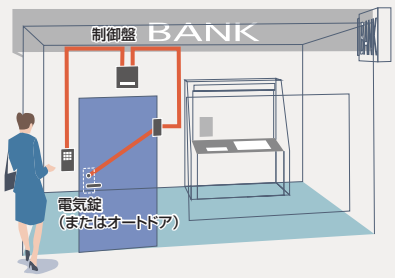

●テンキーシステム **TKS-100**（P.485）

［管制室やコンピュータ室などの出入管理］

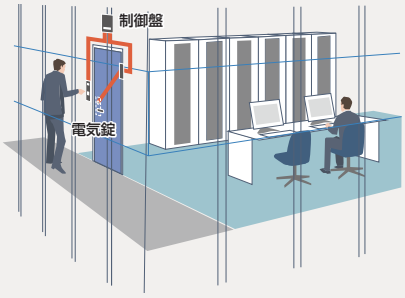

●非接触型キーリーダー **KRS**システム（P.478,479）
●FeliCa リーダー**FRS**システム（P.480,481）
●テンキーシステム **TKS-100**（P.485）

［会員制クラブの出入管理システム］

●非接触型キーリーダー **KRS**システム（P.478,479）
●FeliCa リーダー**FRS**システム（P.480,481）
●テンキーシステム **TKS-100**（P.485）

索引
仕様一覧
建物別使用例
錠の基礎知識
シリンダー
キーシステム
ゴールロックの特長
使用上の注意
▼ロック編
防犯建物部品（CP 製品）
BL-bs 認定品
新製品
プッシュ・プル錠
レバーハンドル
レバーハンドル錠
ケースロック
ホテルロック
自動施錠錠
室内間仕切錠
空錠・表示錠
木製建具錠
インテグラル錠
円筒錠
面付箱錠
ウォータロック
面付本締錠
本締錠・ガード錠
グレモン錠
ガラス戸錠
非常錠
ケースハンドル錠
引戸錠
引違戸錠
アンティック錠
▼電気錠編
出入管理システム
機器一覧・使用例
取扱い上の注意など
スマートリーダー パスカル
非接触キーリーダー
FeliCa リーダー
カードロック・テンキー
外出確認システム
インターロック・
非常ドアシステム
ホテルカードロック
住宅用電気錠
システム
防犯スイッチ錠
各種電気錠
通電金具
制御盤
キースイッチなど
防災システム
エアー錠システム
資料編
錠の性能一覧表
シリンダー互換表
その他資料
価格表

電気錠システムについて

■電気錠システムの基本構成

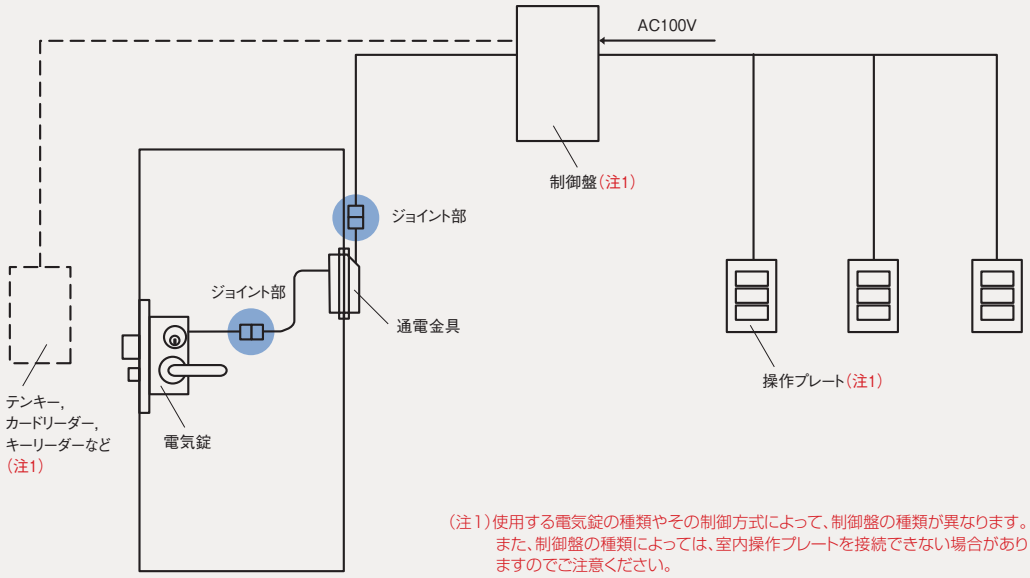

（注1）使用する電気錠の種類やその制御方式によって、制御盤の種類が異なります。
また、制御盤の種類によっては、室内操作プレートを接続できない場合がありますのでご注意ください。

電気錠システムの特長

■遠隔操作によって施錠、解錠できます。
（一般の錠と同様に、キーやサムターンなどの手動によっても施錠、解錠ができます。）（注2）
■電気錠の施解錠状態や扉の開閉状態が、遠隔所に設置した制御盤でも確認できます。
■外部からリモコンキーのボタン操作やRFキー、またはテンキーやカードリーダーあるいはキースイッチによって電気錠を解錠（オートドアを開扉）できます。
■HAシステムとの連動によって、テレコンシステムなど他のシステムとの連動が可能です。
■施錠忘れを防止するため、閉扉すると必ず電気錠を自動的に施錠することも可能です。
（注2）使用する電気錠が通電時施錠型（EUR,ELR,ESRなど）や通電時解錠型（EUT,ELT,ESTなど）の場合、手動では施錠できませんのでご注意ください。

⚠ 施工上の注意

電気錠を正確に作動させるためには、建具工事（電気錠の取り付けなど）や電気工事（配線や結線など）を正しく行なうことが必要です。それぞれの工事区分について、事前に充分な打ち合わせをお願いします。なお、電気錠の取付例と標準的な工事区分につきましては、本カタログのP.468～470をご参照ください。

■電気錠システム完成までの基本手順

1	仕様の打ち合わせ
2	電気錠システムのご提案
3	お見積書の提出
4	システムのご承認図の提出
5	打ち合わせおよび事前処理 ● 建具工事業者様との打ち合わせ ● 電気工事業者様との打ち合わせ ● 施工業者様との打ち合わせ ● 警備会社様との打ち合わせ ● 埋め込みボックス（捨てボックス）の埋め込み ● 建具の建付けおよび入線

6	現場の下見（施工時期の管理）
7	施工
8	完成図面の作成
9	施工業者様への説明
10	立会検査 ● 建物引き渡し ● 消防検査
11	施主様への取扱い説明 （入居時説明）
12	保守契約の締結

索引
仕様一覧
建物別使用例
錠の基礎知識
シリンダー
キーシステム
ゴールロックの特長
使用上の注意
▼ロック編
防犯建物部品（CP製品）
BL-bs 認定品
新製品
プッシュ・プル錠
レバーハンドル
レバーハンドル錠
ケースロック
ホテルロック
自動施錠錠
室内間仕切錠
空錠・表示錠
木製建具錠
インテグラル錠
円筒錠
面付箱錠
ウォータロック
面付本締錠
本締錠・ガード錠
グレモン錠
ガラス戸錠
非常錠
ケースハンドル錠
引戸錠
引違戸錠
アンティック錠
▼電気錠編
出入管理システム
機器一覧・使用例
取扱い上の注意など
スマートリーダー パスカル
非接触キーリーダー
FeliCa リーダー
カードロック・テンキー
外出確認システム
インターロック・
非常ドアシステム
ホテルカードロック
住宅用電気錠
システム
防犯スイッチ錠
各種電気錠
通電金具
制御盤
キースイッチなど
防災システム
エアー錠システム
資料編
錠の性能一覧表
シリンダー互換表
その他資料
価格表

電気錠の取付例と標準的な工事区分例（1/2）

1. 框扉（かまちとびら）への取付例

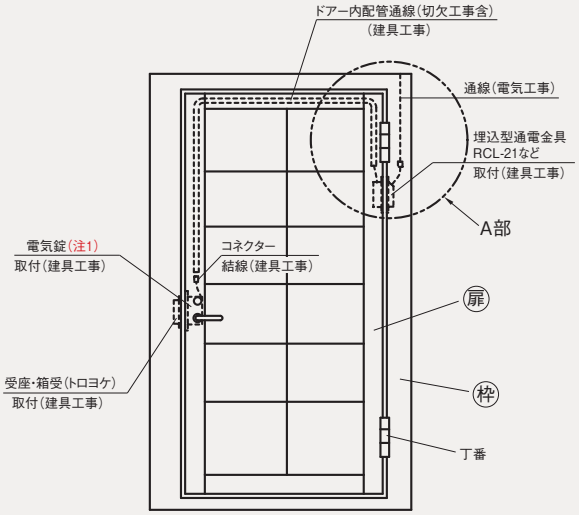

（例図はアルミ製框扉です。）

A部詳細

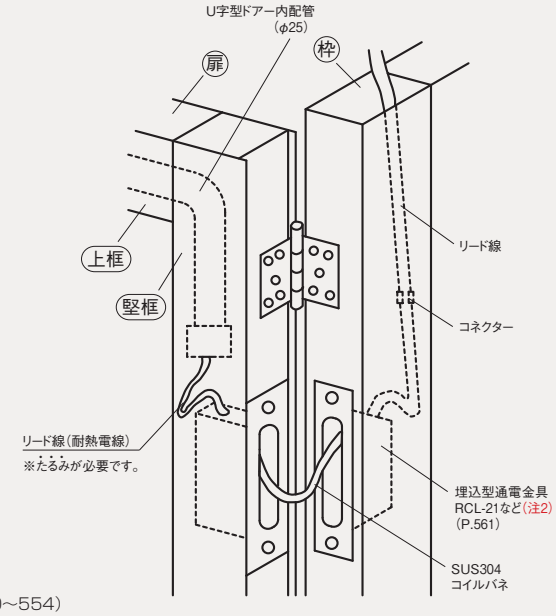

（内側より見た図です）

（注1）電気錠はバックセット（B/s）64mm以下のものをお選びください。
- ●プッシュ・プルハンドル型 PXE, PZE（B/s64mm）など（P.532～537）
- ●レバーハンドル型 EZS, EXS（B/s64mm）（P.538, 539）
- ●本締型（モーター錠）EM（B/s38, 51, 64mm）,EV（B/s64mm）（P.550～554）

配線長（2線式の場合）

使用電線	0.5mまたはφ0.8mm	0.75mまたはφ1mm
操作器～テンキー操作器	50m	50m
電気錠～テンキー操作器	10m	10m
電気錠～操作器	60m	60m

配線長（6線式の場合）

使用電線の太さ	φ0.9mm	φ1.2mm	φ2mm
電気錠～制御盤	30m	50m	250m

（注2）既設扉などへの対応のために、露出配線による取り付けもできます。P.470をご参照ください。

2. フラッシュ扉への取付例

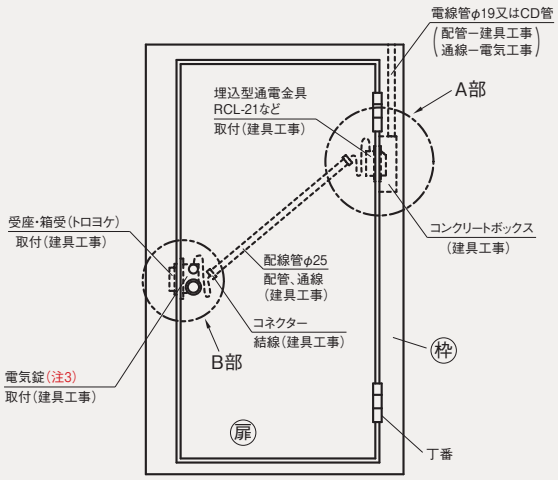

（例図は鋼製フラッシュ扉です。）

A部詳細

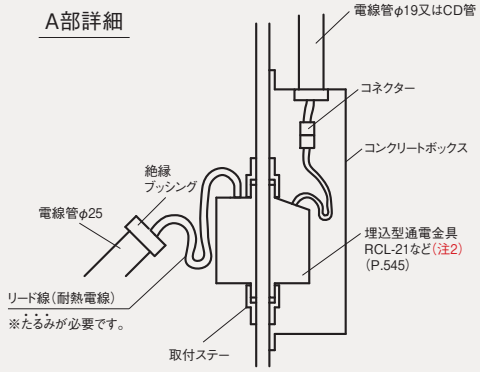

B部詳細

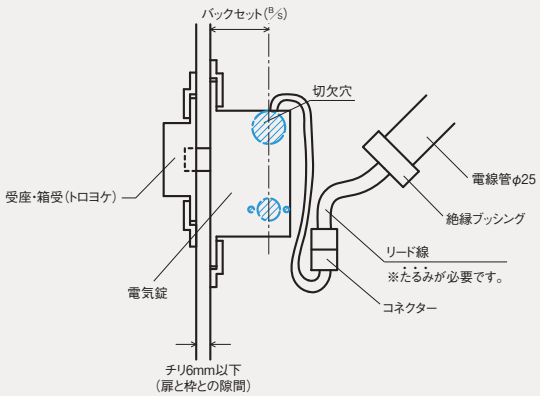

（注3）電気錠は、上記の框扉用のもの以外に、バックセット（B/s）の大きいものでも取り付け可能です。
- ●機能切替型 EUシリーズ（B/s76mm）（P.540）
- ●レバーハンドル型 ELシリーズ（B/s76mm）（P.542～549）
- ●ケースロック（ノブ）型 ESシリーズ（B/s76mm）（P.542～549）
- ●本締型（モーター錠）EM（B/s64, 76mm）（P.550）

3. フロアーヒンジドアーへの取付例

■ 本図は中心吊りのフロアーヒンジドアーを示します。

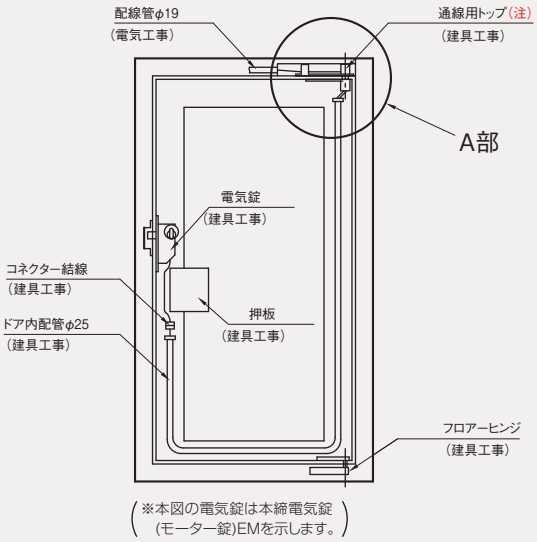

（※本図の電気錠は本締電気錠（モーター錠）EMを示します。）

A部詳細図

〈施工例1〉

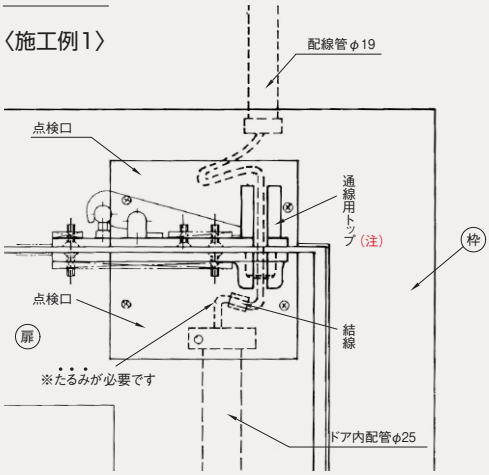

〈施工例2〉（ピボットヒンジ自体に通線されているタイプ）

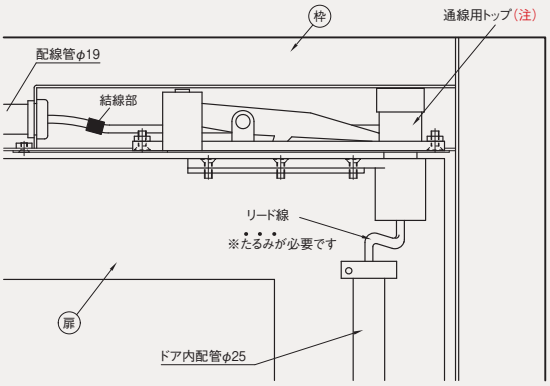

※詳細はピボットヒンジメーカーにお問い合わせください。

⚠ 施工上の注意:
通線用トップを使用の場合には、必ず点検口を室内側に設けてください。
もし、点検口がないと、メンテナンスの際の処理が出来なくなりますので
ご注意ください。

4. 引戸への取付例（詳細は外形図の項のP.636,637参照）

■ 通電金具RCL-6FBを使用した場合

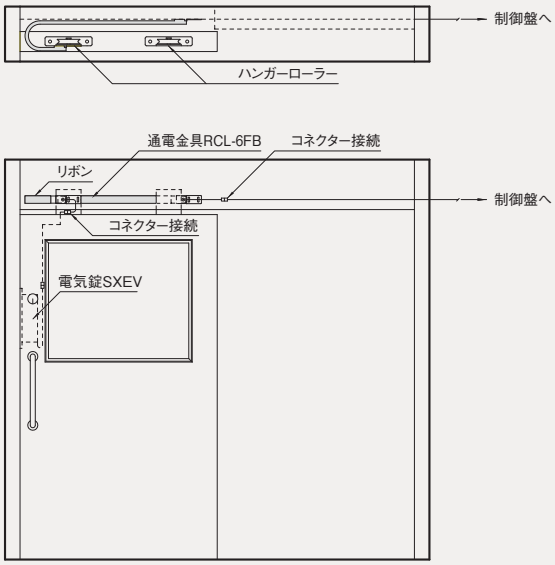

■ 通電金具RCL-6Vを使用した場合

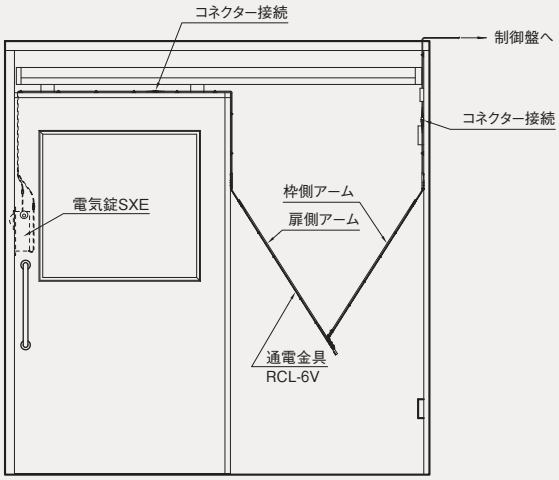

索引
仕様一覧
建物別使用例
錠の基礎知識
シリンダー
キーシステム
ゴールロックの特長
使用上の注意
▼ロック編
防犯建物部品（CP 製品）
BL-bs 認定品
新製品
プッシュ・プル錠
レバーハンドル
レバーハンドル錠
ケースロック
ホテルロック
自動施錠錠
室内間仕切錠
空錠・表示錠
木製建具錠
インテグラル錠
円筒錠
面付箱錠
ウォータロック
面付本締錠
本締錠・ガード錠
グレモン錠
ガラス戸錠
非常錠
ケースハンドル錠
引戸錠
引違戸錠
アンティック錠
▼電気錠編
出入管理システム
機器一覧・使用例
取扱い上の注意など
スマートリーダー パスカル
非接触キーリーダー
FeliCa リーダー
カードロック・テンキー
外出確認システム
インターロック・
非常ドアシステム
ホテルカードロック
住宅用電気錠
システム
防犯スイッチ錠
各種電気錠
通電金具
制御盤
キースイッチなど
防災システム
エアー錠システム
資料編
錠の性能一覧表
シリンダー互換表
その他資料
価格表

索引
仕様一覧
建物別使用例
錠の基礎知識
シリンダー
キーシステム
ゴールロックの特長
使用上の注意
▼ロック編
防犯建物部品（CP製品）
BL-bs 認定品
新製品
プッシュ・プル錠
レバーハンドル
レバーハンドル錠
ケースロック
ホテルロック
自動施錠錠
室内間仕切錠
空錠・表示錠
木製建具錠
インテグラル錠
円筒錠
面付箱錠
ウォータロック
面付本締錠
本締錠・ガード錠
グレモン錠
ガラス戸錠
非常錠
ケースハンドル錠
引戸錠
引違戸錠
アンティック錠
▼電気錠編
出入管理システム
機器一覧・使用例
取扱い上の注意など
スマートリーダー バスカル
非接触キーリーダー
FeliCa リーダー
カードロック・テンキー
外出確認システム
インターロック・非常ドアシステム
ホテルカードロック
住宅用電気錠システム
防犯スイッチ錠
各種電気錠
通電金具
制御盤
キースイッチなど
防災システム
エアー錠システム
資料編
錠の性能一覧表
シリンダー互換表
その他資料
価格表

5. 既設扉への露出配線による取付例

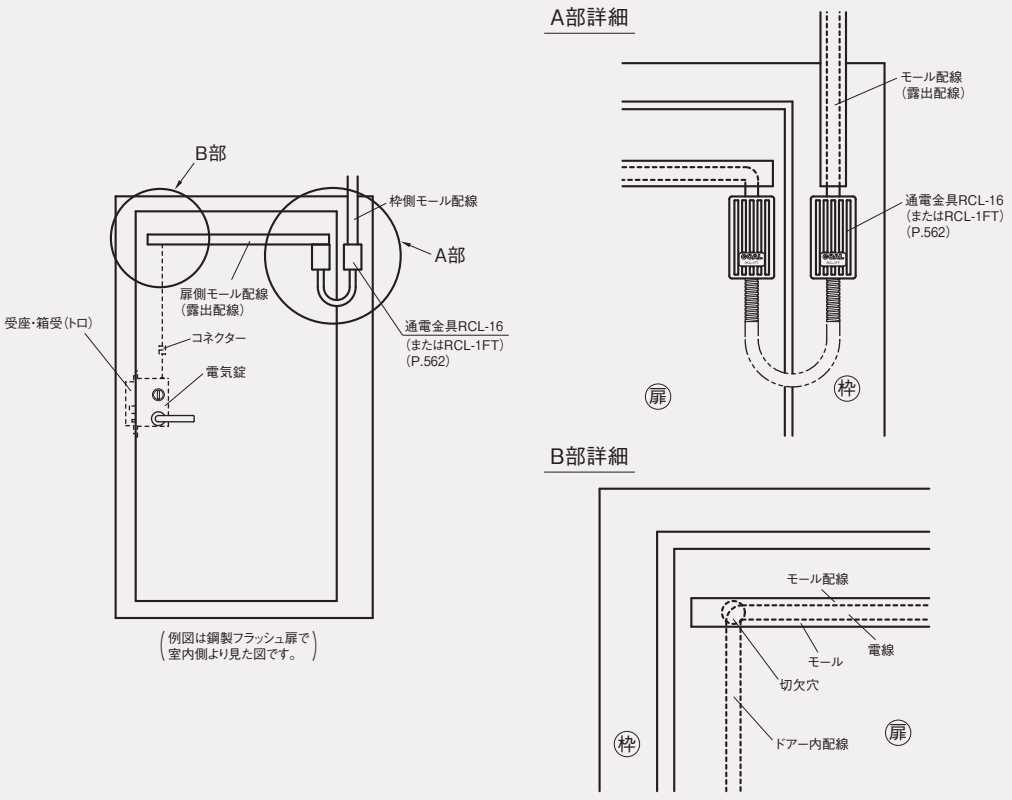

6. 既設扉への埋込配線による取付例

■ 本図は既設の木製扉の場合を示します。

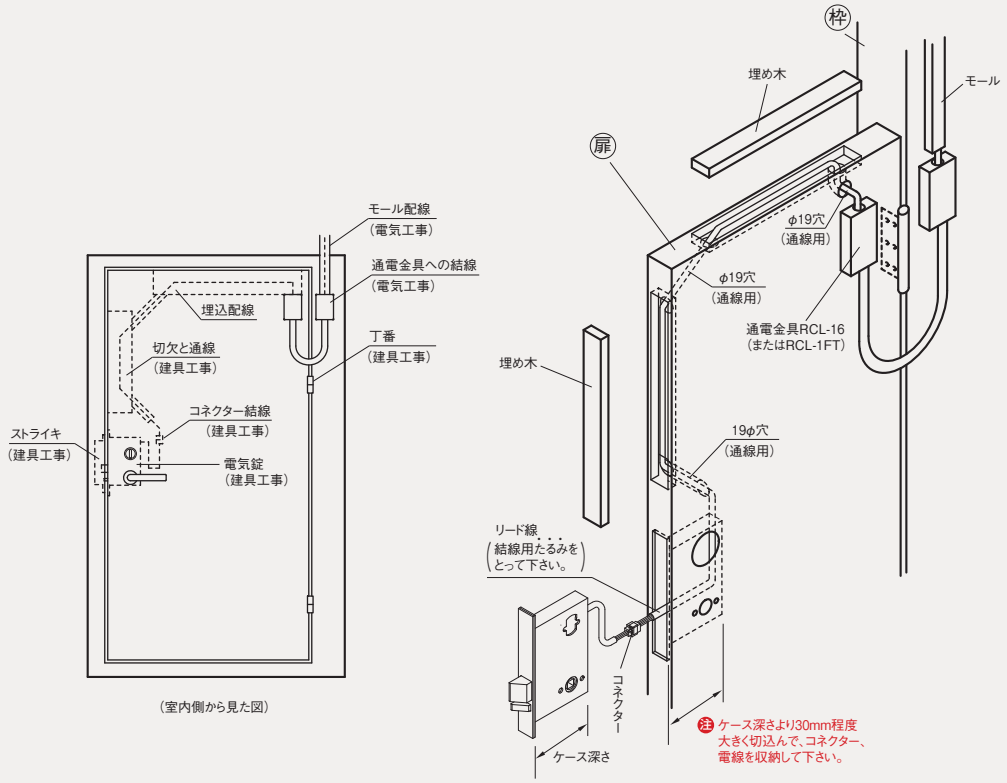

電気錠の取扱い、取付上の注意（1/2）

1. 電気錠の主な部分の名称とその働き

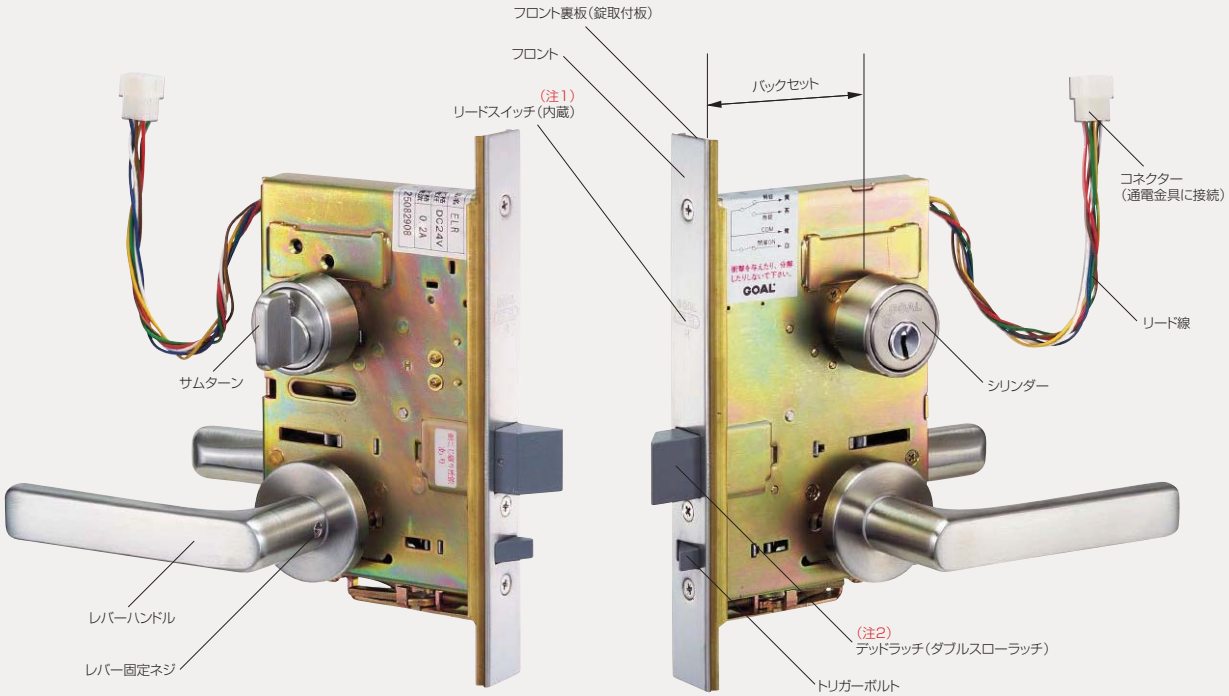

（写真はレバーハンドル型電気錠のV-ELR-5NU）

⚠ 使用上の注意：1.錠ケース内には、受座のアクチュエーター（磁石）との対応により扉の開閉を検知するリードスイッチが内蔵されています。
リードスイッチや受座の磁石は必ず上側となるよう取付けてください。（ただし、防滴型モーター錠EMSXのみ逆向きとなります。）
2.デッドラッチは閉扉すると突出量が大きくなって（12mm→21mm）デッドボルトとなるダブルスロー式で、施錠すると固定されハンドルも固定されます。

2. 電気錠の取扱い、取付上の注意

1 電気錠を落したり、ハンマーで叩くなどの衝撃を与えないでください。作動不良の原因となります。

特にフロント部にはリードスイッチが内蔵されていますので、絶対に叩かないでください。

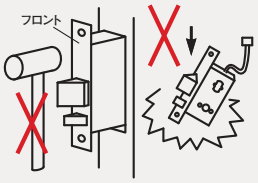

2 電気錠は分解しないでください。作動不良の原因となるばかりか、感電する恐れがあります。

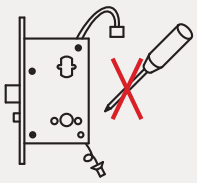

3 リード線を持ってぶら下げたり、折り曲げたり、リード線に傷を付けたりしないでください。リード線の破損は、漏電や感電の原因になり、火災や事故の原因になります。

4 コネクターはしっかりと接続してください。不完全な接続は作動不良の原因となります。

なお、電気配線工事は電気工事店様に依頼してください。

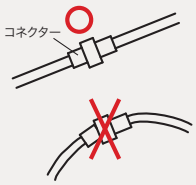

5 高温、多湿な場所や雨水のかかる場所での保管は避けてください。

また、防滴仕様でない製品は、直射日光や風雨に晒されない屋内で使用してください。

その他、清掃などの際に、電気錠に水がかからないよう注意してください。

電気錠（電装部分）に水がかかると、故障の原因となるばかりか、漏電や感電の恐れがあります。

※一般的な錠を含む「錠前の取扱い上の注意と錠前のお手入れ方法」につきましてはP.30,31をご参照ください。

索引
仕様一覧
建物別使用例
錠の基礎知識
シリンダー
キーシステム
ゴールロックの特長
使用上の注意
▼ロック編
防犯建物部品（CP製品）
BL-bs 認定品
新製品
プッシュ・プル錠
レバーハンドル
レバーハンドル錠
ケースロック
ホテルロック
自動施錠錠
室内間仕切錠
空錠・表示錠
木製建具錠
インテグラル錠
円筒錠
面付箱錠
ウォータロック
面付本締錠
本締錠・ガード錠
グレモン錠
ガラス戸錠
非常錠
ケースハンドル錠
引戸錠
引違戸錠
アンティック錠
▼電気錠編
出入管理システム
機器一覧・使用例
取扱い上の注意など
スマートリーダー パスカル
非接触キーリーダー
FeliCa リーダー
カードロック・テンキー
外出確認システム
インターロック・非常ドアシステム
ホテルカードロック
住宅用電気錠システム
防犯スイッチ錠
各種電気錠
通電金具
制御盤
キースイッチなど
防災システム
エアー錠システム
資料編
錠の性能一覧表
シリンダー互換表
その他資料
価格表

索引
仕様一覧
建物別使用例
錠の基礎知識
シリンダー
キーシステム
ゴールロックの特長
使用上の注意
▼ロック編
防犯建物部品（CP製品）
BL-bs 認定品
新製品
プッシュ・プル錠
レバーハンドル
レバーハンドル錠
ケースロック
ホテルロック
自動施錠錠
室内間仕切錠
空錠・表示錠
木製建具錠
インテグラル錠
円筒錠
面付箱錠
ウォータロック
面付本締錠
本締錠・ガード錠
グレモン錠
ガラス戸錠
非常錠
ケースハンドル錠
引戸錠
引違戸錠
アンティック錠
▼電気錠編
出入管理システム
機器一覧・使用例
取扱い上の注意など
スマートリーダー バスカル
非接触キーリーダー
FeliCa リーダー
カードロック・テンキー
外出確認システム
インターロック・
非常ドアシステム
ホテルカードロック
住宅用電気錠
システム
防犯スイッチ錠
各種電気錠
通電金具
制御盤
キースイッチなど
防災システム
エアー錠システム
資料編
錠の性能一覧表
シリンダー互換表
その他資料
価格表

3. 電気錠作動不良時の点検

電気錠や受座の取付部の点検（通常建具工事となる部分）
電気錠が正常に作動しない場合は、故障とお思いになる前に、まず下記のことを点検し、不具合な点を直してください。

異常現象	点検事項	
1 扉がスムーズに閉まらない。	●扉の反りや、たれ下がり等はありませんか。 ●ドアクローザーの速度調整が不完全ではないですか。 ●扉が閉まる時に枠側に当っていませんか。	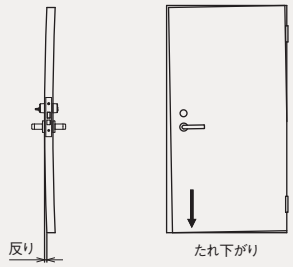
2 扉は閉まるがラッチボルトやデッドボルトが受座の穴に入らない。（機械的、電気的に施錠できない。）	●受座の取付位置は正しいですか。 （注）アクチュエーター（磁石）は必ず上側にくるように取付てください。 （注）防滴型モーター錠EMSXのみアクチュエーターは下にきます。	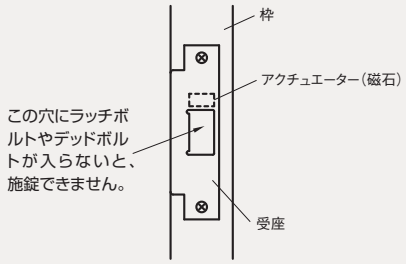
3 扉を強く押さない（引かない）とラッチボルトやデッドボルトが受座の穴に入らない。（扉を開ける時、ノブやレバーハンドルの回転が重い。）	●ラッチボルトやデッドボルトが受座の穴に当接して、大きな側圧を常に受けていませんか。	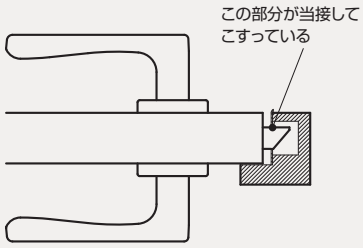
4 ノブ（握玉）やレバーハンドルの回転が重い。	●扉の切欠は正しいですか。 切欠がずれているのに、無理な取付になっていませんか。 （注）特にバックセットやスペーシング寸法が錠のそれらと合っていますか。	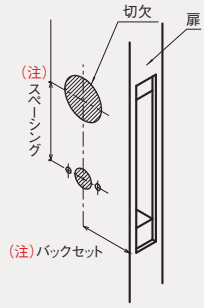
5 扉は閉まっているが、操作盤（操作プレート）の「扉開」ランプが消えない。（電気的に施錠できない。）	●錠と受座（扉と枠）とのチリは6mm以下となっていますか。 （注）チリが大きいと「扉閉」の感知をしない場合があります。 ●受座内側の箱受にあるアクチュエーター（磁石）の位置は正しいですか。 （注）アクチュエーター（磁石）は必ず上になるように取付てください。 ただし、防滴型モーター錠EMSXのみ逆向きとなります。	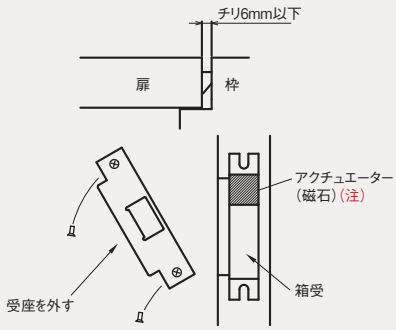

4. 配線および操作盤（制御盤）の結線部の点検

電気的な作動が正しく行われない場合は、次のことがらを点検してください。

点　検　事　項	
1　配線や結線部の点検 ●結線図通り結線されていますか。 ●コネクターはしっかりと接続されていますか。 ●断線やショート箇所はありませんか。 （結線部が正しく接続されているかどうか、よく点検してください。）	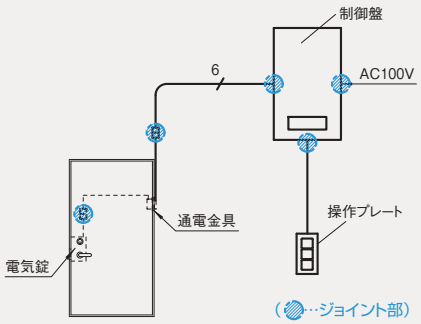
2　操作盤（制御盤）部の点検 ●使用する電気錠に応じたディップスイッチのモード設定に間違いはありませんか。 ●電気錠との接続の他、外部入力および外部出力端子との接続が正しいかどうか再確認してください。 ●端子台の接続はしっかりとされていますか。 ●電源は入っていますか。	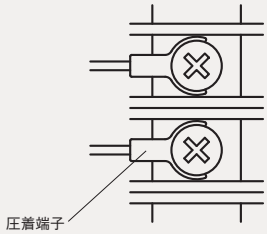 （注）端子台への接続は必ず圧着端子を使用してください。
3　その他 ●線径は打ち合わせ通りですか。 ●線のアース落ちはないですか。 ●機種の選択に間違いはないですか。 （当社の製品でない場合、その製品のメーカーの立ち会いが必要となります。）	

索引
仕様一覧
建物別使用例
錠の基礎知識
シリンダー
キーシステム
ゴールロックの特長
使用上の注意
▼ロック編
防犯建物部品（CP 製品）
BL-bs 認定品
新製品
プッシュ・プル錠
レバーハンドル
レバーハンドル錠
ケースロック
ホテルロック
自動施錠錠
室内間仕切錠
空錠・表示錠
木製建具錠
インテグラル錠
円筒錠
面付箱錠
ウォータロック
面付本締錠
本締錠・ガード錠
グレモン錠
ガラス戸錠
非常錠
ケースハンドル錠
引戸錠
引違戸錠
アンティック錠
▼電気錠編
出入管理システム
機器一覧・使用例
取扱い上の注意など
スマートリーダー パスカル
非接触キーリーダー
FeliCa リーダー
カードロック・テンキー
外出確認システム
インターロック・非常ドアシステム
ホテルカードロック
住宅用電気錠システム
防犯スイッチ錠
各種電気錠
通電金具
制御盤
キースイッチなど
防災システム
エアー錠システム
資料編
錠の性能一覧表
シリンダー互換表
その他資料
価格表

室番号
解錠
GOAL
KRS
KEY READER SYSTEM
GOAL
KRS
KEY READER SYSTEM
GOAL

電気錠・出入口管理システム編

14.スマートリーダー パスカル,非接触型キーリーダーシステムなど各種システム

- スマートリーダー パスカル NEW **SRS** システム …… 476,477
- 非接触型キーリーダー **KRS** システム
  - **KRS-200, 600, 410, 420, 310, 320** …… 478-479
  - **KRS-A＊3**（逆マスター型） …… 479
- FeliCa（フェリカ）リーダー システム
  - **FRS-200, 2WS-F600LAN** …… 480-481
- 指紋錠システム **FTL** …… 482
- ローリングテンキーシステム
  - **2WS-TK100** …… 483
- 電池式ローリングテンキーシステム
  - **BTKLX, BTKTX, BZSTK** …… 484
- テンキーシステム **TKS-100** …… 485
- 外出確認システム …… 486-487
- 逆マスターキー装置付キースイッチ **KS-3R** …… 488
- 非常ドアシステム …… 489
- インターロックドアシステム …… 490-491
- 外形図 …… 574-589

SRS スマートリーダー パスカル® SRS システム

NEW

用途　マンションのエントランス（宅配ロッカー・エレベーター・駐車ゲートなどの連動可）、共用出入口など

索引
仕様一覧
建物別使用例
錠の基礎知識
シリンダー
キーシステム
ゴールロックの特長
使用上の注意
▼ロック編
防犯建物部品（CP製品）
BL-bs 認定品
新製品
プッシュ・プル錠
レバーハンドル
レバーハンドル錠
ケースロック
ホテルロック
自動施錠錠
室内間仕切錠
空錠・表示錠
木製建具錠
インテグラル錠
円筒錠
面付箱錠
ウォータロック
面付本締錠
本締錠・ガード錠
グレモン錠
ガラス戸錠
非常錠
ケースハンドル錠
引戸錠
引違戸錠
アンティック錠
▼電気錠編
出入管理システム
機器一覧・使用例
取扱い上の注意など
スマートリーダー パスカル
非接触キーリーダー
FeliCa リーダー
カードロック・テンキー
外出確認システム
インターロック・
非常ドアシステム
ホテルカードロック
住宅用電気錠
システム
防犯スイッチ錠
各種電気錠
通電金具
制御盤
キースイッチなど
防災システム
エアー錠システム
資料編
錠の性能一覧表
シリンダー互換表
その他資料
価格表

● リーダー
（SRS-H ＊1）

（色はホワイト、ブラック、グレーの3色あります。）

● 非接触キー専用リーダーもあります。

（非接触キー専用のリーダーを集合玄関機に設置した施工例）

● 携帯機（キー 一体型・ジャックナイフ式）
（V（GV）- SRS - ＊1ケイタイキ）

● 携帯機（キー タグ型）
（SRS - ＊2ケイタイキ）

● 非接触キー
● キー 一体型

V18キー

GVキー

● キータグ型

高いセキュリティーとハンズフリーなスマートリーダー パスカル SRSシステム。「安心」「安全」「快適」な暮らしをサポートします。

特　長

■携帯機（ハンズフリーキー）をカバンやポケットに入れたままで、リーダー部に近づくだけでオートドアを開扉（電気錠は解錠）できます。（動作範囲:標準型…約2m※）

■携帯機（ハンズフリーキー）にはキー一体型（ジャックナイフ式）とキータグ型とがあります。また、それぞれにはリモコン機能と非接触機能とがあります。

■携帯機のキー一体型（ジャックナイフ式）は、住戸キーが一体に収納されており、使用する時はボタンのワンタッチ操作で飛び出します。
（収納時はボタンを押しながらキーを収納します。）

■携帯機のリモコンボタンを押すと、オートドアを開扉（電気錠を解錠）できます。（動作範囲:約3m※）

■携帯機または非接触キーをリーダーに近づけると、オートドアを開扉（電気錠を解錠）できます。（動作範囲:約1.5cm～3cm※）

※動作範囲は設置条件や使用環境およびキーの操作方向などにより、多少の誤差がありますのでご注意ください。

■リーダー部は照合OKをブザーと緑色のLEDランプとで表示します。

■登録の追加や更新は、新しいキーを読み取らせるだけで自動的にできます。

■宅配ボックスやエレベータなどとの連動もできます。

■ハンズフリーキーの電池寿命は、1日10回のハンズフリー機能による入場で14ヶ月。（ただし当社実験値です。）

ハンズフリー機能（読取り距離 0.8m～2m）

● エントランス

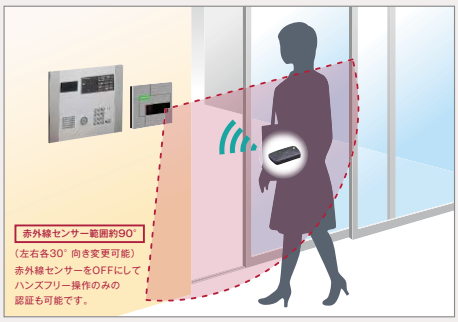

● 駐車場などの共用部

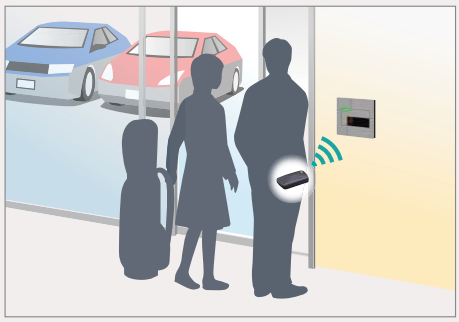

● 宅配ボックスとの連動も可能

● エレベータ

リモコン機能もあります

（読取り距離　約 3m）

非接触機能もあります

（読取り距離　約 1.5cm～3cm）

仕　様

● コントローラー、リーダー

定格	電源入力	AC100V ±10%（50/60Hz）D種接地必要		
	使用周囲温度	−10℃～+50℃		
	使用周囲湿度	80%RH以下（結露しないこと）		
	防水性能	リーダー部：IPX3相当（露出部のみ）　コントローラー部：防水性能なし		
機能	登録数	最大1,500室		SDカードの採用により停電時でも保持されます。 1室当たり12人の個人コードを持つことができます。（最大登録数は18,000人） また、グループ・個人コードはユーザー様管理とさせていただきます。
	追加･更新登録	自動更新 （◎他社様にはない、当社独自の特長です。）		新しいハンズフリーキーもしくは非接触キーを読み取らせると、自動的にコントローラー内の登録メモリーに追加、または更新されます。また、コントローラー内のテンキーおよび液晶画面で手動にて行うことも可能です。ただし、宅配ボックス系統は自動登録、更新のみとなります。
	リーダーの接続系統数	最大6系統 最大配線長各100m		1系統に2台のリーダーが接続可能。（最大6系統×2台の計12台接続可能。）
	リーダーの読取り距離	ハンズフリー機能	標準型	約 2m
			近距離型	約 0.8m
		センサー感知距離	標準型	約 2m
			近距離型	約 10cm
		リモコン操作		約 3m
		非接触操作		約 1.5~3cm
				照合OKをLEDランプとブザーで表示します。 読取り距離は、リーダーの設置条件（隠蔽式など）や使用環境およびハンズフリーキーの操作方向などにより多少の誤差がありますのでご注意ください。
	機能切り替え	マルチリーダー機能の切り替え		ハンズフリー操作、リモコン操作、非接触操作、赤外線センサーの有効・無効をリーダー裏面のディップスイッチで切り替え可能。
	別途機器連動用伝送信号出力	RS422A×4Ch ● 集合玄関機（宅配 I/F） ● エレベーター ● 宅配ボックス		ハンズフリーキーが操作されたゲート番号、操作キーのルーム番号、個人コードを出力します。 この信号により宅配ボックスの操作など別のシステムと連動することができます。

● 携帯機（キー 一体型、キータグ型）

定格	使用周囲温度	−10℃～+50℃
	使用周囲湿度	80%RH以下（結露しないこと）
	保存環境	温度−10℃～+60℃、湿度80%RH以下（氷結・結露なきこと。なお、炎天下の車中や直射日光などは避けてください。）
	防水性能	IPX2相当
	使用電池	コイン形リチウム1次電池CR2032　1個（DC3V）
	電池寿命	1日10回のハンズフリー機能による入場で14ヶ月。（ただし、当社での実験値。）

索引
仕様一覧
建物別使用例
錠の基礎知識
シリンダー
キーシステム
ゴールロックの特長
使用上の注意
▼ロック編
防犯建物部品（CP 製品）
BL-bs 認定品
新製品
プッシュ・プル錠
レバーハンドル
レバーハンドル錠
ケースロック
ホテルロック
自動施錠錠
室内間仕切錠
空錠・表示錠
木製建具錠
インテグラル錠
円筒錠
面付箱錠
ウォータロック
面付本締錠
本締錠・ガード錠
グレモン錠
ガラス戸錠
非常錠
ケースハンドル錠
引戸錠
引違戸錠
アンティック錠
▼電気錠編 出入管理システム
機器一覧・使用例
取扱い上の注意など
スマートリーダー パスカル
非接触キーリーダー
FeliCa リーダー
カードロック・テンキー
外出確認システム
インターロック・非常ドアシステム
ホテルカードロック
住宅用電気錠システム
防犯スイッチ錠
各種電気錠
通電金具
制御盤
キースイッチなど
防災システム
エアー錠システム
資料編
錠の性能一覧表
シリンダー互換表
その他資料
価格表

KRS 非接触キーリーダーシステム KRS-200, 600, 410, 420（共用出入口用 自動更新型）KRS-A*3（共用出入口用 逆マスター型）、KRS-310, 320（各戸玄関用 手動更新型）

用途 ビル通用口、マンションのエントランス（宅配ロッカー・エレベーター・駐車ゲートなどの連動可）、共用出入口、各戸玄関のオートロックシステム

索引
仕様一覧
建物別使用例
錠の基礎知識
シリンダー
キーシステム
ゴールロックの特長
使用上の注意
▼ロック編
防犯建物部品（CP製品）
BL-bs 認定品
新製品
プッシュ・プル錠
レバーハンドル
レバーハンドル錠
ケースロック
ホテルロック
自動施錠錠
室内間仕切錠
空錠・表示錠
木製建具錠
インテグラル錠
円筒錠
面付箱錠
ウォータロック
面付本締錠
本締錠・ガード錠
グレモン錠
ガラス戸錠
非常錠
ケースハンドル錠
引戸錠
引違戸錠
アンティック錠
▼電気錠編 出入管理システム
機器一覧・使用例
取扱い上の注意など
スマートリーダー パスカル
非接触キーリーダー
FeliCa リーダー
カードロック・テンキー
外出確認システム
インターロック・非常ドアシステム
ホテルカードロック
住宅用電気錠システム
防犯スイッチ錠
各種電気錠
通電金具
制御盤
キースイッチなど
防災システム
エアー錠システム
資料編
錠の性能一覧表
シリンダー互換表
その他資料
価格表

KRS-200（大規模な集合住宅やビルのエントランスのオートドアまたは電気錠の制御）

■KRS-200の基本構成図（最大6ゲートまで制御できます。）

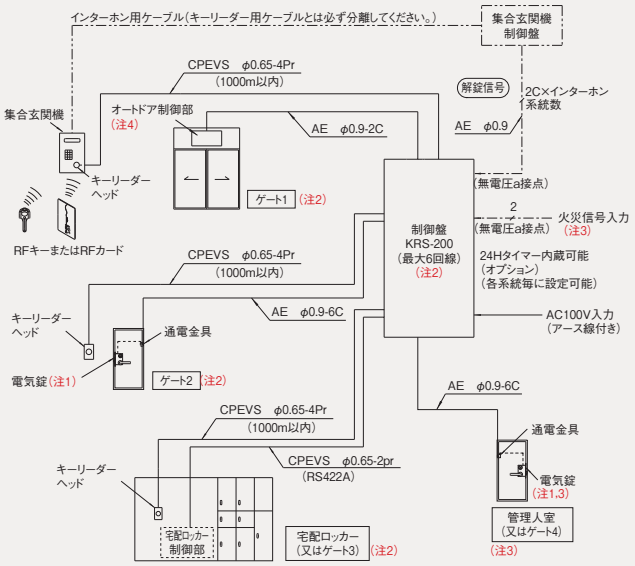

KRS-600（集合住宅やビルのエントランスのオートドアの制御）

■KRS-600の基本構成図（最大2ゲートまで制御できます。）

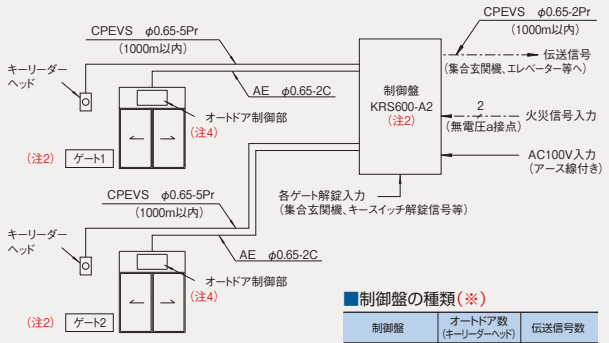

※制御盤は3種類あります。オートドア（キーリーダーヘッド）や伝送信号の数によって、制御盤は異なります。（右の表参照）

■制御盤の種類（※）

制御盤	オートドア数（キーリーダーヘッド）	伝送信号数
KRS600-A1	1個	1種類
KRS600-A2	2個	1種類
KRS600-A1T	1個	2種類

（注）1.電気錠は各種ありますので、システムの仕様の制御する対象の項をご参照のうえ、扉の種類や管理方式に応じた最適なものを選んでください。なお、引戸用の電気錠もあります。
2.KRS-200では、制御盤1台につき最大6ゲートまで、KRS-600は制御盤1台につき最大2ゲートまで制御できます。なお、KRS-200は特殊仕様で、それ以上も制御可能ですのでお問い合わせください。
3.管理人室の電気錠は通常、火災信号入力によって解錠されます。
4.エレベータの連動（エレベータ呼び出し、行き先階出力）も可能です。詳細はお問い合わせください。

〈RFキーの種類〉

● GV-RFキー（注）（GVシリンダー）

● V-RFキー（V18シリンダー）

● P(Z)-RFキー（6本（7本）ピンシリンダー）

● RFカード

（オレンジ・青）

● RFキータグ

（写真はV18キーにRFキータグを取り付けた使用例です。）

● GV-UKS-RFキーヘッド

（写真はGVキーにRFキーヘッドを取り付けた使用例です。）

（注）UKS2導入の場合、GV-RFキーはできません。RFカードかキータグ、またはRFキーヘッドとなります。

無電池方式のRFキーを近づけるだけで電気錠を解錠（オートドアを開扉）できます。共用出入口のオートロックシステムに最適です。

特　長

■RFキー（またはRFキータグやカード）を近づけるだけで、電気錠が解錠（オートドアは開扉）します。高齢者の方でも操作が簡単なバリアフリー設計。

■無電池、非接触型なので電池交換は不要で寿命は半永久的です。

■登録の追加や更新が自動的に可能。（自動更新型）

●KRS-200·600·410·420では新しいIDコードのRFキーを読み取らせることによって、登録の追加や更新が自動的にできるので、コントローラー（制御器）での変更作業が不要で、非常に便利で、メンテナンス費用を節約できます。（KRS-310·320では、制御器での変更操作が必要です。）

●KRS-310·320では登録されているIDコードの登録アドレスを確認することができます。

■KRS-200,600では、宅配ボックスやエレベータなどとの連動も可能。

■安全性や防犯性も飛躍的にアップ。

居住人の転出入やキーの紛失があっても、古いキーや紛失したキーの登録抹消や新しいキーの登録が簡単にできるうえ、RFキーの複製はほとんど不可能なので、防犯性が飛躍的にアップします。

■照合OKを、ブザーとLEDランプで表示。

RFキーの照合OKや、電気錠の施錠、解錠をキーリーダーヘッド部がブザーやLEDランプで確認できます。

■逆マスターキーシステムの構築が簡単。

■逆マスター型キーリーダーシステムのKRS-A*3もあります。

（※キースイッチからのリニューアルが容易にできます。）

キーリーダーヘッドをインターホン集合盤に設置した施工例

キーリーダーヘッドを単独で設置した施工例

外形図 P.576 , 577
価格表 P.65

KRS-420(中小規模集合住宅･エントランスの電気錠),320(各戸玄関の電気錠)
KRS-410(中小規模住宅のエントランス･オートドア),310(各戸玄関のオートドア)

■KRS-420,320の基本構成図(1ゲートの電気錠を制御)

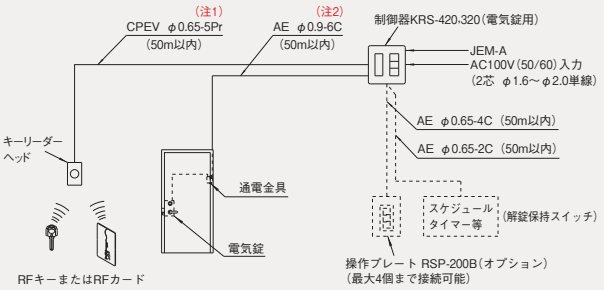

■KRS-410,310の基本構成図(1ゲートのオートドアを制御)

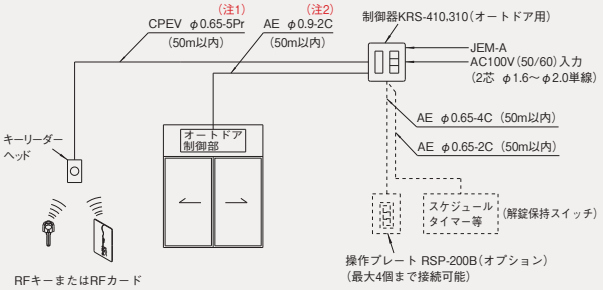

(注)1.キーリーダーヘッド接続ケーブル(オプション)もあります。
2.扉開閉表示およびJEM-Aモニターをしない場合は2Cで可能。

KRS-A*3(共用出入口用･逆マスター型)(注3)

■KRS-A*3の基本構成図
(※既設のキースイッチからのリニューアルが容易にできます。)

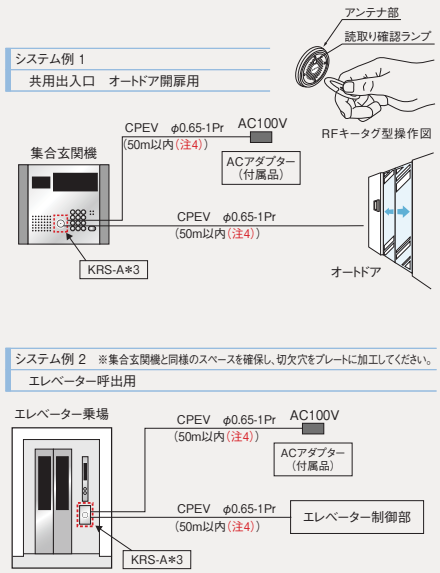

(注)3. 各住戸の個別登録はできませんのでご注意ください。
4. 配線が長距離になる場合はお問い合わせください。

※非接触型キーリーダーシステムKRS以外に、逆マスターキー装置付のキースイッチV-KS-3Rを使用することによっても、エントランスのオートロックシステムを構築することができます。詳細はP.488を参照ください。

仕 様

システムの名称(制御対象)	KRS-200(電気錠またはオートドア用)	KRS-600(オートドア用)	KRS-420, KRS-410(電気錠用),(オートドア用)	KRS-A*3(オートドア、エレベータ呼出用)	KRS-320(各戸玄関の電気錠用)	KRS-310(各戸玄関のオートドア用)
登録の更新型	(自動更新型)			(受信ユニットで一括更新 住戸個別では更新不可)	(手動更新型)	
用 途	大規模集合住宅の共用玄関など	中小規模集合住宅の共用出入口など		集合住宅の共用出入口など	各戸玄関など	
1台の制御盤に接続可能なキーリーダーヘッドの数	最大6個(注)	最大2個	1個	1個(制御盤はありません)	1個	
RFキーの種類	●RFキー[V18,GV,(6本ピン,7本ピン)シリンダー](黒色) ●RFキータグ(黒色または青色) ●RFカード(青色またはオレンジ色)					
RFキーの最大登録可能数	800戸(1戸当り7種類…最大5600種類)		250種類	1建物に1種類	8種類	
RFキーの読取距離	●RFキー, RFキータグ…約1～3cm ●RFカード…約10cm					
RFキーの追加や更新登録	新しいRFキーを読取らせることにより可能(自動更新)			(受信ユニットで一括更新 住戸個別では更新不可)	手動登録(制御器で設定)	
制御対象 電気錠(KRS-200,420,320)	●通電時施錠または解錠型(機能切替型) EUR, EUT(レバーまたはノブ) ●通電時施錠型 ELR(レバー)、ESR(ノブ) ●通電時解錠型 ELT, ELM, ELB(レバー)、EST, ESM, ESB(ノブ) ●瞬時通電施解錠型 EZS, EXS, ELSF(レバー)、ESSF(ノブ) ●本締型モーター錠 EM, EV, SXE (自動施錠または解錠)(※制御盤で設定)			—	●プッシュ・プル型モーター錠 PXKE, PZKE, PVKE ●本締モーター錠 EM, EV, SXE ●通電時施錠または解錠型(機能切替型) EUR, EUT(レバーまたはノブ) ●瞬時通電施解錠型 EZS, EXS(レバー) (自動施錠または施錠･解錠を繰り返し)(※制御盤で設定)	
制御対象 オートドア(KRS-200,600,410,310)	無電圧a接点出力、接点容量DC30V／0.5A(開扉信号のみ出力)			無電圧メーク接点 接点容量DC30V／0.5A	無電圧a接点出力、接点容量DC30V／0.5A(開扉信号のみ出力)	
表示(キーリーダーヘッド示部)	●照合OKをLEDとブザーで表示		●照合OKとNGをLEDで表示 ●施錠、解錠動作完了をLEDで表示	●照合OKをLEDとブザーで表示	●照合OKとNGをLEDで表示 ●施錠、解錠動作完了をLEDで表示	
他のシステムとの連動	●シリアル信号の出力により宅配ロッカーやエレベータなどとの連動が可能。		不可	不可	不可	
外部入力	●操作プレート(RSP-410Uまたは410UH)を8個まで接続可能。 ●4時間タイマー付の制御盤も可能。(オプション)		●操作プレート(RSP-200B)を4個まで接続可能。 ●JEM-A対応インターフェイスとの接続可能。 ●タイマー(別途)との連動も可能。	—	●操作プレート(RSP-200B)を4個まで接続可能。 ●JEM-A対応インターフェイスとの接続可能。 ●タイマー(別途)との連動も可能。	
使用環境(屋内)	−10℃～+50℃･85%RH以下(結露なきこと)				−10℃～+50℃･85%RH以下(結露なきこと)	
電源入力	AC100V±10%(50／60Hz)			DC12V(ACアダプター付属)	AC100V±10%(50／60Hz)	
消費電力	50VA以下	20VA以下	7VA以下	(消費電流100mA以下)	7VA以下	

(注)KRS-200は特殊仕様で6個以上も可能ですが、お問い合わせください。

索引
仕様一覧
建物別使用例
錠の基礎知識
シリンダー
キーシステム
ゴールロックの特長
使用上の注意
▼ロック編
防犯建物部品(CP製品)
BL-bs認定品
新製品
プッシュ・プル錠
レバーハンドル
レバーハンドル錠
ケースロック
ホテルロック
自動施錠錠
室内間仕切錠
空錠・表示錠
木製建具錠
インテグラル錠
円筒錠
面付箱錠
ウォータロック
面付本締錠
本締錠・ガード錠
グレモン錠
ガラス戸錠
非常錠
ケースハンドル錠
引戸錠
引違戸錠
アンティック錠
▼電気錠編 出入管理システム
機器一覧・使用例
取扱い上の注意など
スマートリーダー パスカル
非接触キーリーダー
FeliCa リーダー
カードロック・テンキー
外出確認システム
インターロック・非常ドアシステム
ホテルカードロック
住宅用電気錠システム
防犯スイッチ錠
各種電気錠
通電金具
制御盤
キースイッチなど
防災システム
エアー錠システム
資料編
錠の性能一覧表
シリンダー互換表
その他資料
価格表

FeliCa（フェリカ）リーダーシステム FRS-200

外形図 P.578
価格表 P.66

用途 集合住宅の共用玄関、共用出入口、ビル通用口など

索引
仕様一覧
建物別使用例
錠の基礎知識
シリンダー
キーシステム
ゴールロックの特長
使用上の注意
▼ロック編
防犯建物部品（CP製品）
BL-bs 認定品
新製品
プッシュ・プル錠
レバーハンドル
レバーハンドル錠
ケースロック
ホテルロック
自動施錠錠
室内間仕切錠
空錠・表示錠
木製建具錠
インテグラル錠
円筒錠
面付箱錠
ウォータロック
面付本締錠
本締錠・ガード錠
グレモン錠
ガラス戸錠
非常錠
ケースハンドル錠
引戸錠
引違戸錠
アンティック錠
▼電気錠編 出入管理システム
機器一覧・使用例
取扱い上の注意など
スマートリーダー パスカル
非接触キーリーダー
FeliCa リーダー
カードロック・テンキー
外出確認システム
インターロック・
非常ドアシステム
ホテルカードロック
住宅用電気錠
システム
防犯スイッチ錠
各種電気錠
通電金具
制御盤
キースイッチなど
防災システム
エアー錠システム
資料編
錠の性能一覧表
シリンダー互換表
その他資料
価格表

■基本構成図

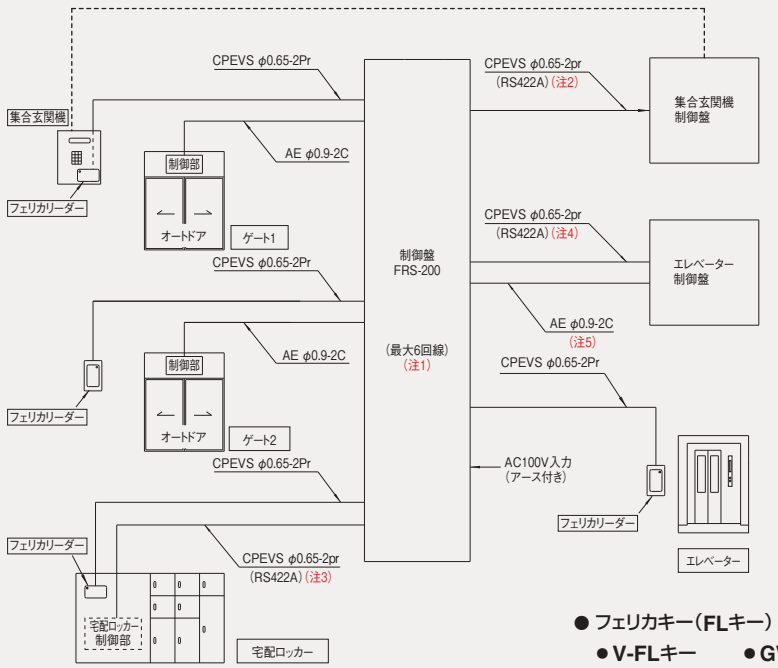

■使用例（フェリカリーダーの単独設置例です。）

（FLキーを使用）　（携帯電話を使用）

● フェリカリーダー

● フェリカキー（FLキー）

● V-FLキー（V18シリンダー）　● GV-FLキー（GVシリンダー）　● FLキータグ

● フェリカカード
● FLカード

（注1）:出入口、宅配ロッカーなど接続されるフェリカリーダーは最大6系統です。
（注2）:集合玄関機通信 RS422A宅配ロッカー着荷表示用
（注3）:宅配ロッカー通信 RS422A宅配ロッカー操作用
（注4）:エレベーター通信 RS422A呼出・行先階登録等に使用
（注5）:エレベーター呼出信号（無電圧a接点）

FLキー（フェリカキー）または携帯電話（おサイフケータイ）を近づけるだけでオートドアを制御できます。

特　長

■交通機関のIC乗車券や、電子マネーに広く利用されているFeliCa（フェリカ）を採用。

■FLキー（フェリカキーやキータグ）または携帯電話（おサイフケータイ）を近づけるだけで、オートドアを開扉できます。

■FLキーは無電池、非接触型なのでメンテナンスは不要です。

■FLキーの登録は、制御盤に内蔵の受信機とテンキーおよび液晶画面を使用し、「部屋番号」、「個人番号」などを登録します。
※携帯電話（おサイフケータイ）の登録に関しましてはお問い合わせください。

■宅配ボックスやエレベーターなどとの連動も可能。

■照合OKを、LEDランプで表示。
FLキーの照合OKや、オートドアの開扉をリーダー部のLEDランプで確認できます。

仕　様

1台の制御盤に接続可能なフェリカリーダーの数	最大6個
フェリカキー（FLキー）の種類	●FLキー（V18シリンダー、GVシリンダー）●FLキータグ●FLカード
携帯電話（おサイフケータイ）	NTTドコモ、ソフトバンク、au
IDコードの最大登録数	最大1500室（1500室×12人…18,000種類） （SDカードの採用により停電時でも保持されます。なお、個人番号はユーザー様管理とさせて頂きます。）
読取距離	10mm以下
リーダー部の表示	照合OK（緑色LEDとブザー）、照合エラー（赤色LED）
IDコードの追加や更新登録	●手動登録（制御盤に内蔵の受信機とテンキーなどにより登録します。） ●「おサイフケータイ」の場合はお問い合わせください。
制御用出力	●オートドア開扉用●エレベーター呼出用 （無電圧a接点出力、接点容量DC30V／0.5A、FLキー操作時1～99秒までの設定時間メークの設定が可能） （注:電気錠を制御する場合は、電気錠制御盤が別途に必要です。）
伝送信号出力	RS422A×4ch（●集合玄関機〈宅配IF〉、●宅配ロッカー●エレベーター） （FLキーが操作されたゲート番号、操作されたFLキーの部屋番号、個人番号を出力し、この信号により宅配ロッカー等との連動が可能となります。）
使用環境（屋内）	−10℃～+50℃、85%RH以下（氷結、結露なきこと）
電源入力	AC100V±10%、50／60Hz50VA以下（D種接地必要）

〈備考〉
※「FeliCa」はソニー株式会社が開発した非接触 ICカードの技術方式です。
※「FeliCa」はソニー株式会社の登録商標です。
※「ケータイホームシステム」「おサイフケータイ」はNTTドコモの商標または登録商標です。
※「ケータイホームシステム」とは、外出先からでも携帯電話で自宅の家電機器（エアコン、照明など）のON、OFF操作や玄関の電気錠の状態確認や遠隔施錠などができるシステムです。

2WS-F600 LAN

FeliCa(フェリカ)リーダーシステム 2WS-F600 LAN

外形図 P.578
価格表 P.66

用途 共用出入口、機密室、住宅玄関など

■基本構成図

(本図は本締型モーター錠EVの使用例を示します。
電気錠にはこの他プッシュ・プル型電気錠もあります。)

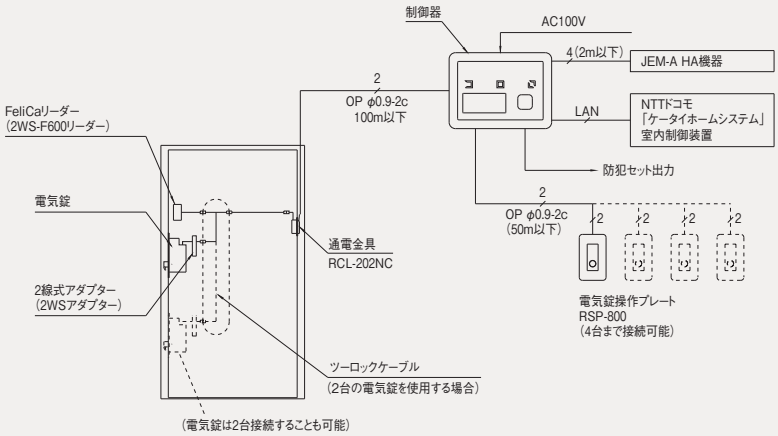

■使用例

(FLキーの使用例)

(携帯電話の使用例)

● フェリカリーダー
(2WS-F600リーダー)

● 制御器(2WS-F600 LANコントローラー)

● フェリカキー(FLキー)

● V-FLキー (V18シリンダー)

● GV-FLキー (GVシリンダー)

● FLキータグ

● フェリカカード
● FLカード

● 携帯電話(おサイフケータイ)はNTTドコモ、ソフトバンク、au各社のものが使用できます。

(※交通機関のIC乗車券や、電子マネーに広く利用されているFeliCa(フェリカ)を採用。)

FL(フェリカ)キーまたは携帯電話(おサイフケータイ)を近づけるだけで電気錠を施錠、解錠できます。

特　長

■FLキー(フェリカキーやキータグ)または携帯電話(おサイフケータイ)を近づけるだけで電気錠を解錠(または施錠、解錠)ができます。

■FLキーは無電池、非接触型なのでメンテナンスは不要です。

■FLキーの登録は、制御器に内蔵のダイヤルスイッチで番地を設定し、フェリカリーダーでFLキーを読み取ることにより登録します。
※携帯電話(おサイフケータイ)の登録に関しましてはお問い合わせください。

■照合OKを、ブザーとLEDランプで表示。
FeliCaによる施錠時には緑色のLEDランプとブザー、解錠時には赤色のLEDランプとブザーで表示します。

■2線式の電気錠システムなので配線工事は簡単です。
(ただし、電気錠には必ず2線変換アダプターをご使用ください。)

仕　様

1台の制御器に接続可能なフェリカリーダーの数	1個
フェリカキー(FLキー)の種類	●FLキー(V18シリンダー,GVシリンダー)●FLキータグ●FLカード
携帯電話(おサイフケータイ)	NTTドコモ, ソフトバンク, au
IDコードの最大登録数	8種類(フェリカリーダー…KESAKA-IDに対応)
読取距離	10mm以下
リーダー部の表示	施錠(緑色LEDランプとブザー)、解錠(赤色LEDランプとブザー)
IDコードの追加や更新登録	●FLキー…制御器で設定後フェリカリーダーで読み取ることにより登録 ●「おサイフケータイ」の場合はお問い合わせください。
適用電気錠(2台の接続も可能)	●プッシュ・プル型電気錠(モーター錠)PXE,PXKEなど(P.533,535,536参照) ●本締型モーター錠(モーター錠)EV(P.554参照) (※必ず2線変換アダプターをご使用ください。)
電気錠の制御モード(ディップスイッチにて1,2,3を設定)	1)施錠、解錠繰り返しモード 2)自動施錠(解錠後、扉を開閉するか8秒〈時間固定〉経過すると自動的に施錠されます。) 3)自動施錠Aモード(施解錠ボタンや外部入力による電気的な解錠時には自動施錠されますが、キーやサムターンによる解錠時には自動施錠されません。)
外部接続	●操作プレートRSP-800(最大4台まで接続可能) ●HAインターフェイス装置(JEM-A HA標準規格による) ●NTTドコモ「ケータイホームシステム」宅内制御装置(NTTドコモ規格による)
外部入力	施錠入力(無電圧接点ワンショット)、解錠入力(無電圧接点ワンショット/連続) (※連続信号を解錠入力することにより解錠状態が保持されます。)
外部出力(ディップスイッチにて1～4を設定)	1)開扉ON,解錠ON 2)閉扉ON,施錠ON 3)開扉OR解錠ON,防犯セット出力(B接点) 4)閉扉AND施錠ON,防犯セット出力(B接点)
使用環境(屋内)	−10℃～+50℃, 95%RH以下(氷結、結露なきこと)
防水性能	●制御器(防水性能なし)●フェリカリーダー, 2線変換アダプター(JIS IPX4相当)
電源入力	AC100V±10%, 50/60Hz
消費電力	11W以下

索引
仕様一覧
建物別使用例
錠の基礎知識
シリンダー
キーシステム
ゴールロックの特長
使用上の注意
▼ロック編
防犯建物部品(CP製品)
BL-bs 認定品
新製品
プッシュ・プル錠
レバーハンドル
レバーハンドル錠
ケースロック
ホテルロック
自動施錠錠
室内間仕切錠
空錠・表示錠
木製建具錠
インテグラル錠
円筒錠
面付箱錠
ウォータロック
面付本締錠
本締錠・ガード錠
グレモン錠
ガラス戸錠
非常錠
ケースハンドル錠
引戸錠
引違戸錠
アンティック錠
▼電気錠編 出入管理システム
機器一覧・使用例
取扱い上の注意など
スマートリーダー パスカル
非接触キーリーダー
FeliCa リーダー
カードロック・テンキー
外出確認システム
インターロック・
非常ドアシステム
ホテルカードロック
住宅用電気錠
システム
防犯スイッチ錠
各種電気錠
通電金具
制御盤
キースイッチなど
防災システム
エアー錠システム
資料編
錠の性能一覧表
シリンダー互換表
その他資料
価格表

FTL 指紋錠システム FTL

用途 ビル通用口・住宅玄関など

■基本構成図（本図はプッシュ・プル空錠PYと2台の本締錠との使用例を示します。）

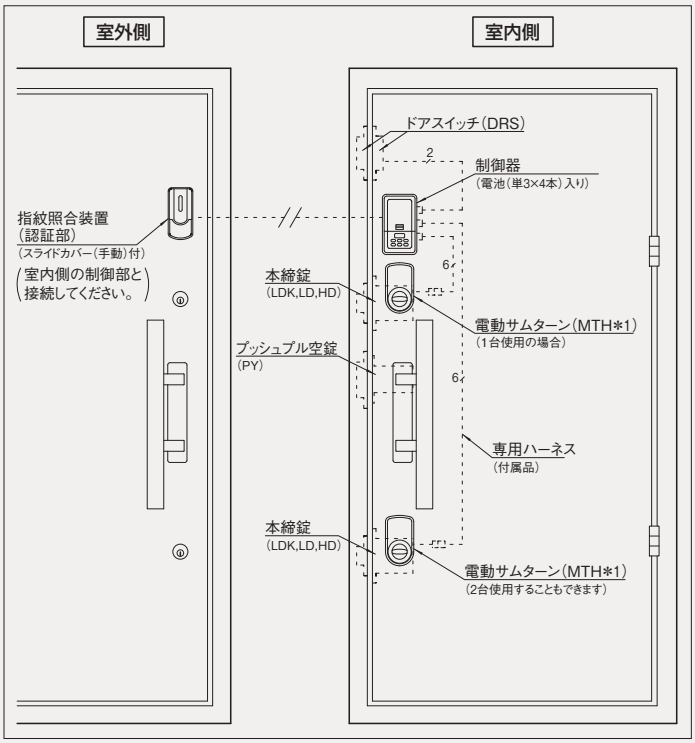

■主な構成機器

● 指紋認証部（室外側）⚠

● 制御器（室内側）

● 電動サムターン ⚠
MTH*1（室内側）

（ツーロック（2台の錠と2台の電動サムターン）の設定も可能です。）

<使用する錠>

● 本締錠LDK, LD, SKなど

（写真は鎌付デッドのLDK）

● レバーハンドル錠
LGK, LXなど

（写真は鎌付デッドのLGK）

⚠ 使用上の注意
1.指紋・指などに大きな変化（キズなど）が生じてしまった場合には再登録が必要です。
なお、お子様の場合、成長に伴ない指紋も変化しますが、成長アルゴリズム機能の搭載により再登録の必要はありません。
2.電動サムターンには勝手の区別がありますので、扉の勝手に応じて必ずR型かL型かをご指示ください。

指紋の認証により錠を解錠できます。

特　長

■指紋認証により錠を解錠できます。

■指紋は最大50指まで登録可能。

■指紋認証時にはOK/NGを音と光でお知らせ。
※音による報知はON/OFFの設定が可能です。

■指紋認証させる際、指の置き方に多少のズレが生じても認証可能な高性能の認証力。

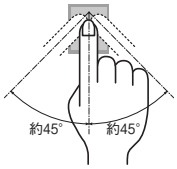

■成長アルゴリズム機能を搭載。
お子様が成長すると指の大きさ・指紋が変化しますが、成長アルゴリズム機能により、改めて指紋の再登録を行う必要はありません。

■指紋認証の読み取りミスによるいたずら防止機能付。
指紋認証の読み取りを3回連続で失敗すると30秒間使用不可能となり、いたずらに操作されることを防止します。

■電池切れ予報機能付。
長期間の外出中に電池が完全に消耗してしまった場合などに備えて、予報機能が付いています。

■ワンロックまたはツーロックの設定も可能。

■自動施錠機能の設定も可能。

■既設ドアにも取付け可能です。

仕　様

■指紋認証部

指紋認証方式	光学方式	
使用電源	DC6V（アルカリ単3乾電池4本使用）	
消費電流	最大800mA（ツーロック接続時）	
使用温度・湿度	−10℃〜+55℃・90%以下（結露、氷結なきこと）	
指紋認証時間	1秒以内	（指紋認証開始から施解錠作動終了まで5秒以内）
施解錠作動時間	約2秒以内	
本人拒否率（FRR）	0.01%	
他人受入率（FAR）	0.001%	
最大登録可能指紋数	50指	
電池寿命 ※1日10回使用の場合（施錠→解錠動作で1回とする。）	ワンロック…約13ヶ月	※左記数値は弊社の実験値で、本締錠SKを使用し、アルカリ単3乾電池4本使用でのものです。電池の種類や錠の機種によって数値には差があります。
	ツーロック…約12ヶ月	
自動施錠機能	スイッチによりON/OFFが設定可能	
非常電源	DC9V乾電池による電源一時供給用端子付（室外側）	
施解錠方法	室外…指紋認証にて解錠、スタートスイッチにて施錠（またはキーによって解錠、施錠）	
	室内…制御器のキーボタンによる暗証番号の入力とENTERキーにより解錠、ENTERキーにより施錠（またはサムターンにより解錠、施錠）	
防水性能	認証部…JIS IPX4相当	

（注）指紋を登録できない方は、キーをご使用ください。

■電動サムターン MTH

品番	MTH*1（LX）	MTH*1（TX）
定格電圧	DC5V	
勝手	R型（右吊元外開、左吊元内開）、L型（左吊元外開、右吊元内開）	
使用する錠	●レバーハンドル錠 LGK, LG, LX ●本締錠 LDK, LD, HD	●本締錠 SK
仕上〔記号〕	シルバー〔6600〕	

（注）オプションでTMK型防犯サムターンの装着もできます。

■使用する錠（⚠チリは6mm以下でご使用ください。）

種類	品番	バックセット	取付可能扉厚	掲載ページ
レバーハンドル錠	LGK, LGF-5	64mm	35〜43・43〜45mm	P.180,181
	LG, LX-5		35〜43・43〜45mm	P.182,186
本締錠	LDK, LD-5		35〜43・43〜45mm	P.339
	HD-5		35〜43・43〜45mm	P.340
	SK-5		35〜37・37〜40・40〜43・43〜45mm	P.341

※シリンダーは、GP,V18,GVシリンダーなどが使用可能です。

索引
仕様一覧
建物別使用例
錠の基礎知識
シリンダー
キーシステム
ゴールロックの特長
使用上の注意
▼ロック編
防犯建物部品（CP製品）
BL-bs 認定品
新製品
プッシュ・プル錠
レバーハンドル
レバーハンドル錠
ケースロック
ホテルロック
自動施錠錠
室内間仕切錠
空錠・表示錠
木製建具錠
インテグラル錠
円筒錠
面付箱錠
ウォータロック
面付本締錠
本締錠・ガード錠
グレモン錠
ガラス戸錠
非常錠
ケースハンドル錠
引戸錠
引違戸錠
アンティック錠
▼電気錠編 出入管理システム
機器一覧・使用例
取扱い上の注意など
スマートリーダー パスカル
非接触キーリーダー
FeliCa リーダー
カードロック・テンキー
外出確認システム
インターロック・
非常ドアシステム
ホテルカードロック
住宅用電気錠
システム
防犯スイッチ錠
各種電気錠
通電金具
制御盤
キースイッチなど
防災システム
エアー錠システム
資料編
錠の性能一覧表
シリンダー互換表
その他資料
価格表

2WS-TK-100J TK-100

2線式ローリングテンキーシステム

2WS-TK100J(CP製品),2WS-TK100,2WS-TK100(JIS IPX5対応品)

(CP認定マーク)

(2WS-TK100JはCP製品)

外形図 P.580
価格表 P.70

用途 ビル通用口、機密室、住宅玄関など

■基本構成

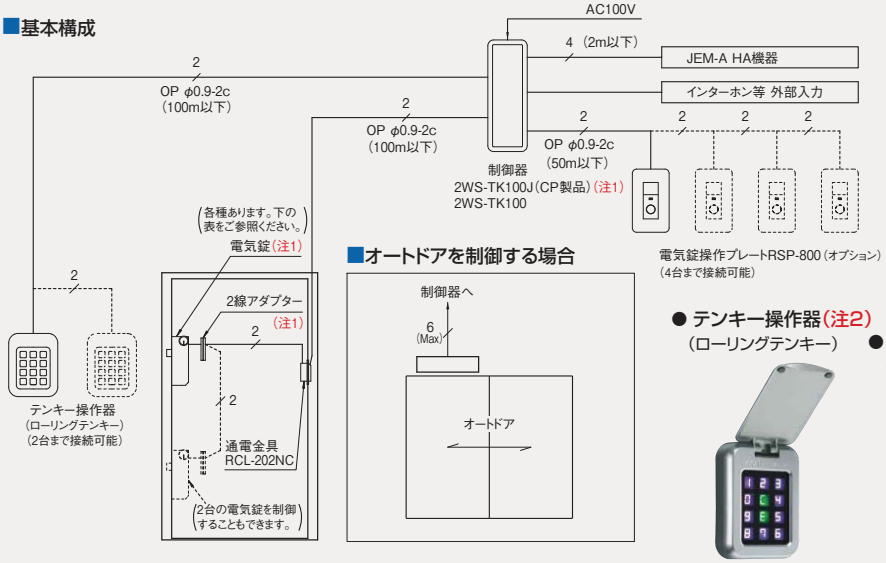

■オートドアを制御する場合

■主な構成機器

● 制御器 2WS-TK100J(CP製品)(注1)
● 制御器 2WS-TK100

(注1)
CP製品2WS-TK100Jの場合、電気錠は必ずCP製品を使用してください。なお、CP製品の電気錠の場合は2線式アダプターは不要です。

● テンキー操作器(注2)
(ローリングテンキー)

● 2線式アダプター
(2WSアダプター)

● 電気錠操作プレート
RSP-800(オプション)

(写真はシルバー仕上の2WS-TK100S
ブラック仕上 2WS-TK100Bもあります。)

(注2)テンキー操作器には、防水性能に優れたJIS IPX5対応品もあります。
ただし、仕上はシルバー仕上のみです。

暗証番号の種類は100兆通りと莫大で、5種類の登録番号が可能なテンキーシステム。
テンキーの表示は、その都度ランダムに変化するローリング方式の採用により防犯性は更にアップ。

特　長

■2WS-TK100JはCP製品です。電気錠は必ずCP製品の電気錠(2線式電気錠)を使用してください。

■2WS-TK100の場合は各種電気錠を使用できますが、必ず2線式アダプターを使用してください。

■2線式なので配線工事は極めて簡単。
※配線工事が不要な電池式もあります。(次ページをご参照ください。)

■暗証番号の種類は0～9の数字を使用して15桁までの組み合わせが可能で100兆通りと莫大。また、5種類の暗証番号の登録が可能です。

■テンキーの表示は、その都度変化する"ローリング方式"を採用。防犯性は更にアップ。
テンキーは、その都度数字の表示位置が変化するので防犯上安心です。

数字が
変化します。

■扉のこじ開け等の異常時には警告音で報知することも可能。(モード設定による)
扉をこじ開けたり、一定時間扉を開放していると警報ブザーがなります。

■自動施錠機能付。(モード設定による)
解錠後、扉を開閉すると自動的に施錠します。また、解錠後に扉を開けなかった場合は、一定時間(1～1800秒までの設定が可能)経過すると自動的に施錠します。施解錠ボタン・外部入力による電気的な解錠時には自動施錠し、キー・サムターンによる手動解錠時には自動施錠を行わないモード設定が可能です。

■停電時は強制的に解錠を行う機能付。(モード設定による)
(モーター錠と瞬時通電施解錠型の専用機能です。)

■施解錠動作を2回まで繰り返すリトライ機能を搭載。(モーター錠の場合のモード設定による)
万一、施解錠動作を失敗したときは2回まで動作を繰り返します。

■電気錠の機能により、施錠動作中に扉が開いた場合、再度解錠する出戻り機能を搭載。(モーター錠の場合のモード設定による)

■暗証番号入力ミスによるいたずら防止機能付。
暗証番号の入力を4回連続で失敗すると30秒間使用不可能となり、いたずらに操作されることを防止します。

■2台の電気錠を使用したツーロックにも対応可能。
※2台接続可能な電気錠はモーター錠に限られます。

■オートドアの制御も可能。

■制御器には、電気錠の施解錠状態や扉の開閉状態が表示されます。

■防水性能に優れたJIS IPX5対応品もあります。

仕　様

■制御器 2WS-TK100

電源電圧	AC100V±10% (50/60Hz)
消費電力	20W以下
使用温度・湿度範囲	−10～50℃・95%以下 (結露・氷結なきこと)
使用する通電金具	RCL-202NC
外部接続	操作プレート RSP-800(最大4台まで並列接続可能) HAインターフェース装備(JEM-A HA標準規格)

■テンキー操作器(ローリングテンキー)

品番	2WS-TK100S	2WS-TK100B	2WS-TK100S IPX5
仕上	シルバー仕上	ブラック仕上	シルバー仕上のみ
耐久性能(液晶部)	3層(液晶、フィルム、ガラス)で保護。 100万回以上の指操作にも問題なく使用できます。		
防水性能	JIS IPX4対応品		JIS IPX5対応品

■使用する電気錠

2WS-TK100J(CP製品)の場合(CP製品の電気錠を使用)
- プッシュ・プル錠型電気錠(モーター錠)
  PXKEJ, PZKEJ, PVKEJ(P.532, 534, 536参照)
- 本締型電気錠(モーター錠)EVJ(P.553参照)

2WS-TK100の場合
- 機能切替型電気錠EUシリーズ(レバーハンドル,ノブ型)(P.540参照)
- レバーハンドル錠型電気錠EZS,EXS,EXM,ELシリーズ(P.538～548参照)
- ケースロック(ノブ)型電気錠ESシリーズ(P.542～548参照)
- 本締型電気錠(モーター錠)EM, EV, SXE(P.550～552,554,555参照)
- プッシュ・プル錠型(モーター錠)PXKE, PXE, PZE(P.533, 535参照)

■使用する通電金具

品番	RCL-202NC
リード線の本数(長さ)	2本　(扉側…2,000mm　枠側…150mm)
コネクター	モレックス1625-02R1

索引
仕様一覧
建物別使用例
錠の基礎知識
シリンダー
キーシステム
ゴールロックの特長
使用上の注意
▼ロック編
防犯建物部品(CP製品)
BL-bs認定品
新製品
プッシュ・プル錠
レバーハンドル
レバーハンドル錠
ケースロック
ホテルロック
自動施錠錠
室内間仕切錠
空錠・表示錠
木製建具錠
インテグラル錠
円筒錠
面付箱錠
ウォータロック
面付本締錠
本締錠・ガード錠
グレモン錠
ガラス戸錠
非常錠
ケースハンドル錠
引戸錠
引違戸錠
アンティック錠
▼電気錠編
出入管理システム
機器一覧・使用例
取扱い上の注意など
スマートリーダー バスカル
非接触キーリーダー
FeliCa リーダー
カードロック・テンキー
外出確認システム
インターロック・
非常ドアシステム
ホテルカードロック
住宅用電気錠
システム
防犯スイッチ錠
各種電気錠
通電金具
制御盤
キースイッチなど
防災システム
エアー錠システム
資料編
錠の性能一覧表
シリンダー互換表
その他資料
価格表

電池式ローリングテンキーシステム
BTKLX, BTKTX(一般錠に電動サムターンを使用)、BZSTK(電気錠を使用)

外形図 P.581 , 582
価格表 P.71

用途 ビル通用口、機密室、住宅玄関など

索引
仕様一覧
建物別使用例
錠の基礎知識
シリンダー
キーシステム
ゴールロックの特長
使用上の注意
▼ロック編
防犯建物部品(CP製品)
BL-bs 認定品
新製品
プッシュ・プル錠
レバーハンドル
レバーハンドル錠
ケースロック
ホテルロック
自動施錠錠
室内間仕切錠
空錠・表示錠
木製建具錠
インテグラル錠
円筒錠
面付箱錠
ウォータロック
面付本締錠
本締錠・ガード錠
グレモン錠
ガラス戸錠
非常錠
ケースハンドル錠
引戸錠
引違戸錠
アンティック錠
▼電気錠編
出入管理システム
機器一覧・使用例
取扱い上の注意など
スマートリーダー パスカル
非接触キーリーダー
FeliCa リーダー
カードロック・テンキー
外出確認システム
インターロック・
非常ドアシステム
ホテルカードロック
住宅用電気錠
システム
防犯スイッチ錠
各種電気錠
通電金具
制御盤
キースイッチなど
防災システム
エアー錠システム
資料編
錠の性能一覧表
シリンダー互換表
その他資料
価格表

〈一般錠に電動サムターンを使用する場合 BTKLX,BTKTX〉

■基本構成図(本図はレバーハンドル錠LGに電動サムターンを使用した場合を示します。)

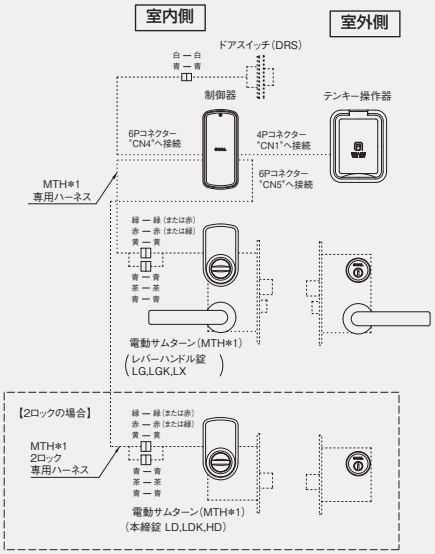

● 施工例

(写真はプッシュ・プル錠PLKに電動サムターンを使用した場合を示します。)

〈電気錠を使用する場合 BZSTK〉

■基本構成図

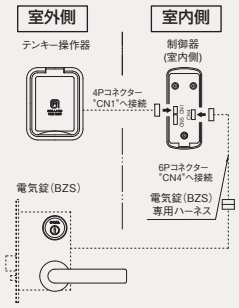

● 施工例(電気錠BZSの使用例)

電池式のローリングテンキーシステム。配線工事が不要なので、既設のドアにも簡単に対応できます。

特 長

■電気配線工事は不要で、既設のドアにも取付簡単。

■2線式ローリングテンキーシステムの特長(P.483参照)の他に、施錠追随機能や不正解錠防止機能があります。

(※詳細はお問い合わせください。)

■電池切れ予報機能付。

乾電池の残量が低下した場合、テンキー操作時に「LO」と表示されます。

(注)「LO」表示が出た場合、速やかに電池を交換してください。万一電池切れになった場合、キー無しでは室外側から操作できません。

●電動サムターンの勝手と対応する扉の勝手

錠の勝手	対応する扉の勝手	
R型	(右吊元 外開き) 電動サムターン 内 外	(左吊元 内開き) 電動サムターン 内 外
L型	(左吊元 外開き) 電動サムターン 内 外	(右吊元 内開き) 電動サムターン 内 外

●電気錠BZSTKの回路図(本図は解錠、扉開の状態を示します。)

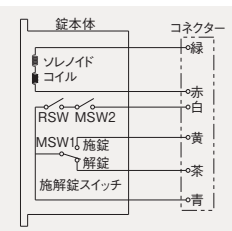

RSW …… リードスイッチ(扉開閉信号)
MSW1 …… マイクロスイッチ(施解錠信号)
MSW2 …… マイクロスイッチ(扉開閉信号)

仕 様

■テンキー操作器(ローリングテンキー)…室外側

防水性能	JIS IPX4相当
耐久性能(液晶部)	3層(液晶、フィルム、ガラス)で保護。 100万回以上の指操作にも問題なく使用できます。
仕上	シルバー仕上(材質:耐熱ABS)

■制御器(コントローラ)…室内側

電源	単3アルカリ乾電池(4本)
使用周囲温度	0~40℃(氷結なきこと)
使用周囲湿度	85%以下 (結露なきこと)
電池寿命	1年以上(※1日10回使用の場合。施錠➡解錠動作で1回とする。)
自動施錠機能	切替スイッチによりON/OFFが設定可能
仕上	シルバー仕上(材質:耐熱ABS)

■電動サムターン型(BTKLX、BTKTX)の場合(※錠は一般錠を使用します。)

種類	BTKLX(LX型電動サムターン)	BTKTX(TX型電動サムターン)
電動サムターンの品番(定格電圧)	MTH*1(LX)(DC5V)	MTH*1(TX)(DC5V)
電動サムターンの勝手	R型(右吊元外開, 左吊元内開), L型(左吊元外開, 右吊元内開)	
使用する一般錠	●プッシュ・プル錠PL,PLK ●レバーハンドル錠LG, LGK, LX ●本締錠LD, LDK, HD	●本締錠SK
バックセット	64mm	64mm
シリンダー[記号]	GP[GP](注1), V18[V], GV[GV]	6本ピン[P](注2), 7本ピン[Z]
取付可能扉厚	PL,PLK…35~38·38~43·43~45mm	
	LG,LGK,LX,LD,LDK,HD…35~43·43~45mm	
	SK…35~37·37~40·40~43·43~45mm	
チリ	6mm以下(鎌付デッドのPLK,LGK,LDKの場合)	

(注)1.GPシリンダーの耐ピッキング性能は10分以上ですが、耐カギ穴壊し性能は5分未満ですので、住宅玄関ではV18またはGVシリンダーをご使用ください。
2.6本ピン,7本ピンシリンダーの新規マスターキー(MK)の受付は、2017年3月末で終了します。

■電気錠型(BZSTK)の場合(※錠は電気錠を使用し、電動サムターンは使用しません。)

使用する電気錠	BZS(瞬時通電施解錠型(レバーハンドル錠型))	
定格電圧·電流	定格電圧:DC6V 定格電流:0.9A	
バックセット	64mm	
シリンダー[記号]	GP[GP](注1), V18[V], GV[GV]	6本ピン[P](注2), 7本ピン[Z]
取付可能扉厚	29~33·33~43·43~53mm	
チリ	6mm以下	

（注）本製品は2016年（平成28年）9月末で廃番予定です。なお、ご発注の際は必ず在庫をご確認ください。

TKS テンキーシステム TKS-100シリーズ

外形図 P.583
価格表 P.67

用途 金融機関・コンピューター室・機密室およびビルや住宅の出入口管理

■基本構成図

● 電気錠を制御する場合

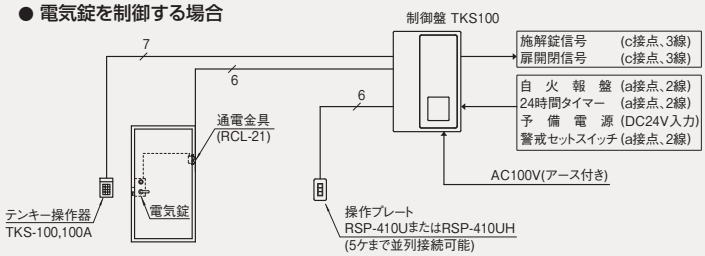

● オートドアを制御する場合

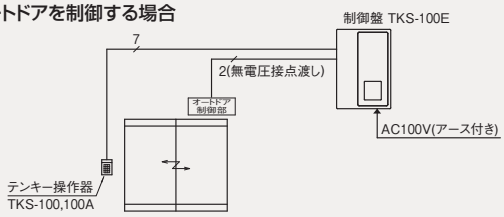

（備）屋外用のテンキー操作器を使用の場合、品番はTKS-100E、
屋内用を使用する場合はTKS-100EAとなります。

配線長さ（電線の太さがφ0.9mmの場合）
テンキー操作器から制御盤まで…最大250M
制御盤から電気錠まで……最大100M

■主な構成機器

● テンキー操作器

TKS-100
屋外用（防滴型）（※照明付）

（カバーを開けた状態）

TKS-100A
（屋内用）

● 制御盤

（タイマー付もあります。）

● 電気錠

EU（機能切替型）
（R,Tタイプ）
（P.540）

EL,ESシリーズ
（S,M,R,Tタイプ）
（P.543～548）

（ESシリーズはノブ）

EZS,EXS,EXM
（P.538, 539）

PXEMT
（P.537）

CMT,CMR
（P.557）

EM,EMSX
（P.550, 551）

暗証番号の種類は100兆通りと莫大で、5種類の登録番号が可能なテンキーシステム。機密室や管制室をはじめ、あらゆる出入口の防犯管理に最適です。

特　長

■暗証番号の種類は100兆通りと莫大。また、5種類の暗証番号の登録が可能で、MK（マスターキー）、GMK管理が可能。

■緊急警報装置付。（ホールドアップ機能）

例えば、銀行行員出入口や空港管制室など重要出入口で、犯行者が所員を脅迫して強制解錠させられる場合、特定番号を押すと、解錠されると同時に、犯行者に気付かれずに警備室の移報盤に非常ブザーと表示灯で緊急警報が出来ます。

■いたずらや破壊を防止する警報ブザー付。

■警戒警報装置付。

連続無電圧A接点入力により警戒状態にセットすることができます。警戒状態にセットされると、テンキーからの解錠信号を受け付けなくなります。またこの状態で扉が開けられると、警報ブザーが連続鳴動し、非常表示灯が点灯します。

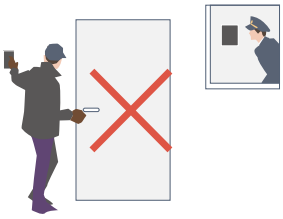

■屋外用は、防雨性や耐寒性も万全で、暗闇でも操作できる照明付。また厚さも30mmと薄くコンパクト。

■制御盤に施解錠状態が表示。また、連続解錠やテンキーによる解錠停止も可能。

■制御盤の操作によって暗証番号の変更が可能。

■停電時でも制御盤に内蔵のメモリーによって、登録番号は消滅しません。

■オプションでディリータイマー付やウィークリータイマー付もあります。

仕　様

■TKS-100シリーズの品番と構成機器

品番	構成機器
TKS-100	●TKS-100テンキー操作器（屋外用・防滴型） ●TKS-100制御盤（注）
TKS-100A	●TKS-100Aテンキー操作器（屋内用） ●TKS-100制御盤（注）
TKS-100E（オートドア用）	●TKS-100テンキー操作器（屋外用・防滴型） ●TKS-100E制御盤（オートドア用）
TKS-100EA（オートドア用）	●TKS-100Aテンキー操作器（屋内用） ●TKS-100E制御盤（オートドア用）

（注）TKS-100制御盤には、オプションでディリータイマー付のTKS-100DYTやウィークリータイマー付のTKS-100WKTもあります。

■使用する電気錠

作動形式	機種名（種類）	バックセット	掲載ページ	備考
通電時解錠型	EUT（レバーまたはノブ）	76mm	P.540	機能切替型
	EST,ESB,ESM（ケースロック） ELT,ELB,ELM（レバーハンドル錠）	76mm	P.543～548	アンチパニック型のESTP,ELTPも有
	CMT（グレモン錠）	64mm	P.557	
通電時施錠型	EUR（レバーまたはノブ）	76mm	P.540	機能切替型
	ESR（ケースロック） ELR（レバーハンドル錠）	76mm	P.546, 547	アンチパニック型のESRP,ELRPも有
	CMR（グレモン錠）	64mm	P.557	
瞬時通電施解錠型	EZS（レバーハンドル錠）	64mm	P.538	
	ESSF,ESS（ケースロック） ELSF,ELS（レバーハンドル錠）	76mm	P.542	
モーター錠	EM（本締錠）	38,51,64,76mm	P.550	
	EMSX（本締錠・防滴型）	51mm	P.551	防滴型
	PXEMT（プッシュ・プル錠）	64mm	P.537	
	SXE（引戸鎌錠）,SXES（防滴型）	51mm	P.555	引戸用

索引
仕様一覧
建物別使用例
錠の基礎知識
シリンダー
キーシステム
ゴールロックの特長
使用上の注意
▼ロック編
防犯建物部品（CP製品）
BL-bs 認定品
新製品
プッシュ・プル錠
レバーハンドル
レバーハンドル錠
ケースロック
ホテルロック
自動施錠錠
室内間仕切錠
空錠・表示錠
木製建具錠
インテグラル錠
円筒錠
面付箱錠
ウォータロック
面付本締錠
本締錠・ガード錠
グレモン錠
ガラス戸錠
非常錠
ケースハンドル錠
引戸錠
引違戸錠
アンティック錠
▼電気錠編 出入管理システム
機器一覧・使用例
取扱い上の注意など
スマートリーダー パスカル
非接触キーリーダー
FeliCa リーダー
カードロック・テンキー
外出確認システム
インターロック・
非常ドアシステム
ホテルカードロック
住宅用電気錠
システム
防犯スイッチ錠
各種電気錠
通電金具
制御盤
キースイッチなど
防災システム
エアー錠システム
資料編
錠の性能一覧表
シリンダー互換表
その他資料
価格表

外出確認システム(PAT.)　(本システムは当社が独自に開発したシステムです。)

用途　シルバーマンションや寮などの集合住宅･一般住宅･テナント入口など

索引
仕様一覧
建物別使用例
錠の基礎知識
シリンダー
キーシステム
ゴールロックの特長
使用上の注意
▼ロック編
防犯建物部品
(CP製品)
BL-bs 認定品
新製品
プッシュ・
プル錠
レバーハンドル
レバーハンドル錠
ケースロック
ホテルロック
自動施錠錠
室内間仕切錠
空錠・表示錠
木製建具錠
インテグラル錠
円筒錠
面付箱錠
ウォータロック
面付本締錠
本締錠・ガード錠
グレモン錠
ガラス戸錠
非常錠
ケースハンドル錠
引戸錠
引違戸錠
アンティック錠
▼電気錠編
出入管理システム
機器一覧・使用例
取扱い上の注意など
スマートリーダー パスカル
非接触キーリーダー
FeliCa リーダー
カードロック・テンキー
外出確認システム
インターロック・
非常ドアシステム
ホテルカードロック
住宅用電気錠
システム
防犯スイッチ錠
各種電気錠
通電金具
制御盤
キースイッチなど
防災システム
エアー錠システム
資料編
錠の性能一覧表
シリンダー互換表
その他資料
価格表

■基本構成

● 外出確認錠に電気錠を使用の場合(注1)

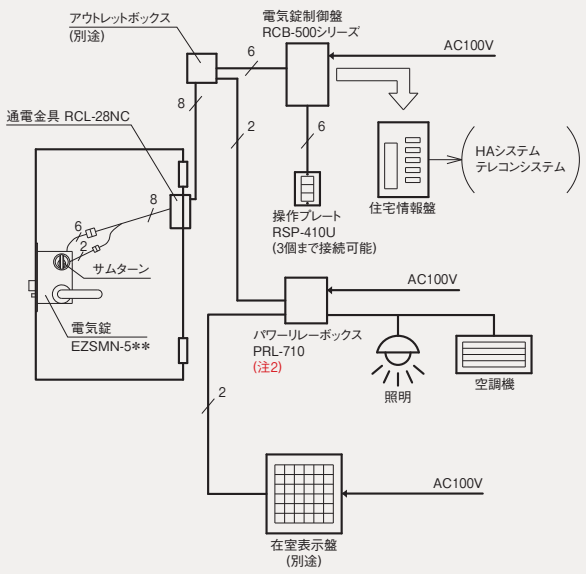

● 外出確認錠に一般の扉錠を使用の場合

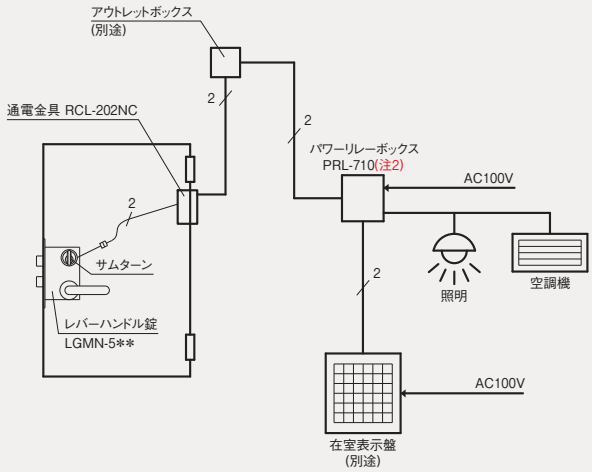

※外出確認用の電気錠にはこの他モーター錠のEMMN(本締錠)などがあり、一般錠にはこの他ASMN(ケースロック)やHDMN(本締錠)など各種あります。詳細は次ページをご参照ください。

(注) 1.電気錠(EZSMN,EMMN,SXEMN)を使用する場合、電気的に施錠すると室内側からの施錠であっても、キーで施錠した時と同じ外出の信号が出力しますのでご注意ください。
2.パワーリレーボックスPRL-710を使用する場合、外出確認サムターンは外出信号出力時に接点がOFFとなるタイプを選んでください。

室外側からの施錠,解錠によって外出を確認でき、照明や空調機などの電源を自動的に制御できる信号を出すようにしたシステムです。

特　長

■従来は、錠本体の施解錠確認スイッチとシリンダーの作動確認スイッチとの二つのスイッチの動作を電気回路で論理的に処理していましたが、新しくサムターンに内蔵した特殊なスイッチ機構によって、外出か在室かを直接検知するようにしました。

■室外側からキーによる施錠操作によって外出(不在)と判定し、室内の照明や空調機などの不要な電源を自動的に切ることができます。

■室外側からキーによる解錠操作によって帰宅(在室)と判定し、室内の照明や空調機などの電源を自動的にONすることができます。

■室内側からサムターンによる施錠操作では外出(不在)とは判断しません。

■室外側からキーで施錠したあと、室内側からサムターンで解錠した時は、在室と判断して在室信号を出力します。

■外出や帰宅の出力信号をスイッチで直接検知するため、停電中に錠を操作しても、外出･帰宅の出力信号は正しく追従します。従って停電の場合、復電後もシステムは正しく機能します。

■在室表示盤(オプション)を使用すれば、管理人室で各部屋の在･不在を一目で確認できます。
(シルバーマンションや寮などの在室確認に便利です。)

■外出･帰宅の出力信号は、サムターン側からのみ取出すようにしていますので、配線や取付工事が極めて簡単になりました。

仕　様

■外出確認サムターンのスイッチ定格

開閉容量	DC30V 0.1A (抵抗負荷)
使用温度範囲	−10℃〜+50℃ (結露および氷結なきこと)

■外出確認サムターンのスイッチの回路図

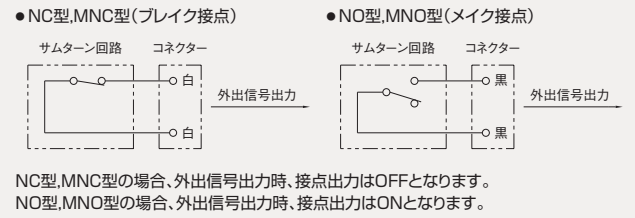

NC型,MNC型の場合、外出信号出力時、接点出力はOFFとなります。
NO型,MNO型の場合、外出信号出力時、接点出力はONとなります。

■外出確認錠(各種あります。詳細は次ページをご参照ください。)

■通電金具 RCL-28NC,202NC

品番(使用する外出確認錠)	リード線の本数	ケーブル長さ(mm) 扉側	ケーブル長さ(mm) 枠側	本体ケース	コネクター 扉側	コネクター 枠側	リード線(耐熱電線)
RCL-28NC(電気錠)	8	2,000	150	ABS樹脂	2R,6R	9P	NSKVG 0.3mm²
RCL-202NC(一般錠)	2	2,000	150		2R	なし	NSKVG 0.75mm²

外出確認錠など主な構成機器

※この製品は指定建物錠です。錠の性能表示はP.691～695をご参照ください。

〈外出確認錠〉　　＜通電金具＞

● **電気錠** ⚠ 品番は5のみです。また、勝手の区別がありますので、扉の勝手に応じてR型かL型かをご指示ください。【※ご注文の際は、品番の前に必ずシリンダー記号(GP, V, GVなど)を付けてご指示ください。】

(レバーハンドル錠) **V-EZSMN-5NU(R)**(NC,NO)　(本締錠) **V-EMMN-5**(NC,NO)　(引戸用鎌錠)(注3) **V-SXEMN-5**(NC,NO)　(プッシュ・プルハンドル型電気錠)(注4) **V-PXKE SK-5GOE**(MNC,MNO)　**RCL-28NC**

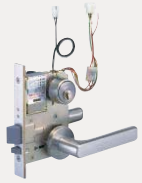

(注3)引戸用鎌錠SXEMN,SXMNに使用する通電金具に関しましては、別途お問い合わせください。

(注4)プッシュ・プルハンドル錠の場合、スイッチ機構は室外側ハンドルに内蔵していますが、それ以外はすべてサムターンに内蔵しています。

● **一般錠** ⚠ 品番は5のみです。また、勝手の区別がありますので、扉の勝手に応じてR型かL型かをご指示ください。【※ご注文の際は、品番の前に必ずシリンダー記号(GP, V, GVなど)を付けてご指示ください。】

(レバーハンドル錠) **V-LGMN-5NU(R)**(NC,NO)　(ケースロック) **V-ASMN-5Q(R)**(NC,NO)　(本締錠) **V-HDMN-5**(NC,NO)　(引戸用鎌錠)(注3) **V-SXMN-5**(NC,NO)　(プッシュ・プルハンドル錠)(注4) **V-PXK SK-5GOE**(MNC,MNO)　**RCL-202NC**

(※アンチフリクションラッチ付のLGFMNもあります。)　(※アンチフリクションラッチ付のAXFMNもあります。)

仕　様

■**電気錠**(SXEMN以外通電金具はRCL-28NCを使用してください。)

	品番(5のみです)	EZSMN-5**(NC,NO)	EMMN-5(NC,NO)	SXEMN-5(NC,NO)
電気仕様	種類	レバーハンドル型電気錠	本締錠	引戸用鎌錠(注3)
	作動形式	瞬時通電施解錠型	モーター式施解錠型	
	定格電圧	DC24V(使用電圧範囲DC19V～27V)		
	定格電流	0.32A(通電時間 0.1秒 通電率1/20)	0.2A (セルフカット機能付)	
	スイッチ開閉容量	マイクロスイッチ(施解錠確認用)…DC24V 0.1A リードスイッチ(扉開閉確認用)…DC24V0.1A(抵抗負荷)(注5)		
	使用温度範囲	−10℃～+50℃(結露、氷結なきこと)		
錠の仕様	バックセット	64mm	38,51,64,76mm	51mm
	取付可能扉厚(表記以上はお問い合わせください)	29～33·33～43·43～53mm		
	チリ	6mm以下	6mm以下	5mm以下
	勝手 ⚠	L型(左吊元外開、右吊元内開), R型(右吊元外開、左吊元内開)		
	シリンダー[記号](注6,7)	V18[V], GV[GV],GP[GP]	6本ピン[P], 7本ピン[Z]	
	キーシステム	MK,GMK,GGMK,コンスト装置など各種キーシステム可能(V18,GVではオプションでキーチェンジシステムも可能)		
		(GVのユニバーサルキーシステム(UKS2)は不可能)	(GVはオプションでユニバーサルキーシステム(UKS2)も可能)	
	サムターン	BF型サムターン(注:防犯サムターンは使用不可能)		

(注) 5.電気錠のリードスイッチは閉扉状態でONとなりますので、特にご注意ください。
6.GPシリンダーの耐ピッキング性能は10分以上ですが、耐カギ穴壊し性能は5分未満ですので、住宅玄関ではV18またはGVシリンダーをご使用ください。
7.6本ピン,7本ピンシリンダーの新規マスターキー(MK)の受付は、2017年3月末で終了します。

■**外出確認錠の勝手と対応する扉の勝手との関係**

● **開き扉の場合**

錠の勝手	対応する扉の勝手	
R型	<右吊元 外開き>	<左吊元 内開き>
L型	<左吊元 外開き>	<右吊元 内開き>

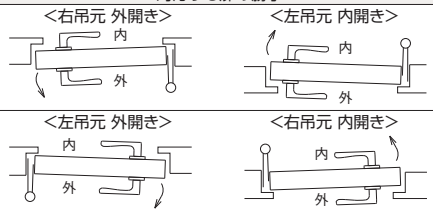

● **引戸の場合**

錠の勝手	引戸の開き勝手
R型	
L型	

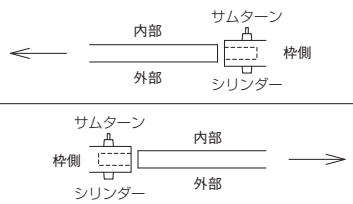

■**一般の扉錠**(SXMN以外通電金具はRCL-202NCを使用してください。)

品番(5のみです)	PXK SK-5GOE(MNC,MNO)	LGKMN-5**(NC,NO)	LGMN-5**(NC,NO)	ASMN-5*(NC,NO)	LDKMN,LDMN-5(NC,NO)	HDMN-5(NC,NO)	SXMN-5(NC,NO)
種類	プッシュ・プル錠	レバーハンドル錠(鎌付デッド)	レバーハンドル錠	ケースロック	本締錠(LDKは鎌付デッド)	本締錠	引戸用鎌錠(注3)
バックセット	64mm	64mm	32(注8),38,51,64,76mm	64,76mm	64,76mm	38,51,64,76mm	51mm
取付可能扉厚(表記以上はお問い合わせください)	34～37·37～40·40～43mm	29～33·33～43·43～53mm					
勝手 ⚠	L型(左吊元外開、右吊元内開), R型(右吊元外開、左吊元内開)						
ハンドル	プッシュ・プルハンドル	レバーハンドル		ノブ	―	―	―
シリンダー[記号](注6,7)	V18[V], GV[GV],GP[GP]	V18[V], GV[GV],GP[GP]	6本ピン[P], 7本ピン[Z]				
キーシステム	MK,GMK,GGMK,コンストラクション装置など各種キーシステム可能。(V18,GVではオプションでキーチェンジシステムも可能)						
	(UKS2は不可能)	(GVではオプションでユニバーサルキーシステム(UKS2)も可能)					
サムターン	各種サムターンが可能	BF型サムターン(注:防犯サムターンは使用不可能)					

(注8)バックセット32mmのデッドスローは16mmです(他は21mm)。また、R4U丸座は使用できません。K1座が標準仕様となります。

索引
仕様一覧
建物別使用例
錠の基礎知識
シリンダー
キーシステム
ゴールロックの特長
使用上の注意
▼ロック編
防犯建物部品(CP製品)
BL-bs 認定品
新製品
プッシュ・プル錠
レバーハンドル
レバーハンドル錠
ケースロック
ホテルロック
自動施錠錠
室内間仕切錠
空錠・表示錠
木製建具錠
インテグラル錠
円筒錠
面付箱錠
ウォータロック
面付本締錠
本締錠・ガード錠
グレモン錠
ガラス戸錠
非常錠
ケースハンドル錠
引戸錠
引違戸錠
アンティック錠
▼電気錠編 出入管理システム
機器一覧・使用例
取扱い上の注意など
スマートリーダー パスカル
非接触キーリーダー
FeliCa リーダー
カードロック・テンキー
外出確認システム
インターロック・
非常ドアシステム
ホテルカードロック
住宅用電気錠
システム
防犯スイッチ錠
各種電気錠
通電金具
制御盤
キースイッチなど
防災システム
エアー錠システム
資料編
錠の性能一覧表
シリンダー互換表
その他資料
価格表

逆マスターキー装置付キースイッチ KS-3R

外形図 P.647
価格表 P.86

用途 マンションのエントランス、共用出入口、ビル通用口の出入口管理

索引
仕様一覧
建物別使用例
錠の基礎知識
シリンダー
キーシステム
ゴールロックの特長
使用上の注意
▼ロック編
防犯建物部品（CP製品）
BL-bs 認定品
新製品
プッシュ・プル錠
レバーハンドル
レバーハンドル錠
ケースロック
ホテルロック
自動施錠錠
室内間仕切錠
空錠・表示錠
木製建具錠
インテグラル錠
円筒錠
面付箱錠
ウォータロック
面付本締錠
本締錠・ガード錠
グレモン錠
ガラス戸錠
非常錠
ケースハンドル錠
引戸錠
引違戸錠
アンティック錠
▼電気錠編 出入管理システム
機器一覧・使用例
取扱い上の注意など
スマートリーダー バスカル
非接触キーリーダー
FeliCa リーダー
カードロック・テンキー
外出確認システム
インターロック・非常ドアシステム
ホテルカードロック
住宅用電気錠システム
防犯スイッチ錠
各種電気錠
通電金具
制御盤
キースイッチなど
防災システム
エアー錠システム
資料編
錠の性能一覧表
シリンダー互換表
その他資料
価格表

■基本構成図

● オートドアを制御する場合や多ゲートを連動制御する場合

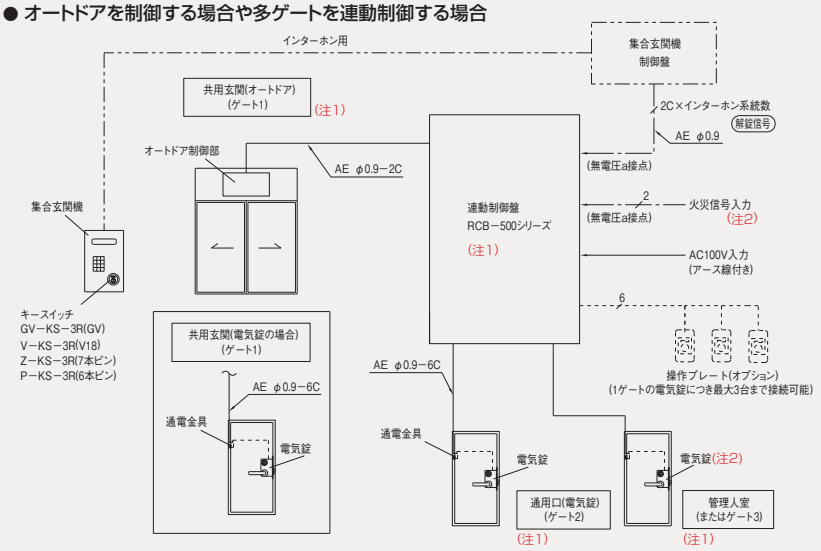

● 1ゲートのみの電気錠を個別制御する場合

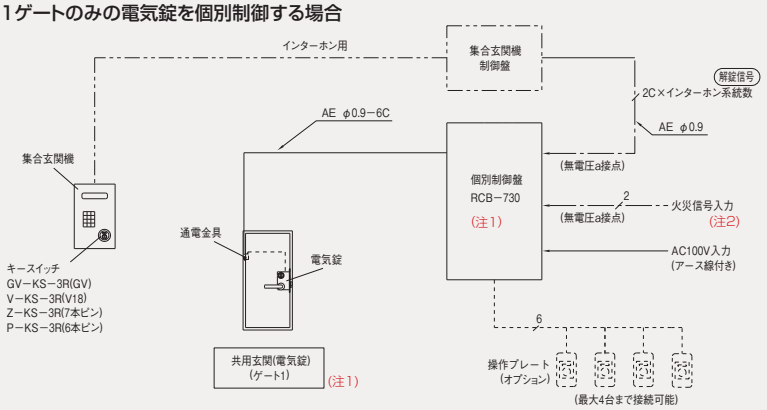

(注)1.RCB-730では1ゲートの電気錠しか制御できませんが、RCB-500シリーズでは最大15ゲートのオートドアや電気錠を連動制御できます。
2.管理人室の電気錠は通常、火災信号入力によって解錠されます。

● 逆マスター装置付キースイッチKS-3R

(写真はV18シリンダーのV-KS-3R)

■施工例

● 連動制御盤 RCB-500シリーズ

● 個別制御盤 RCB-730

(写真は5回線用のRCB-505)

各戸(テナント)のキーで共用出入口の電気錠を解錠(オートドアを開扉)できます。

特　長

■キースイッチは逆マスターキー装置が設けられているので、各戸や各テナントのキーによってオートロックの電気錠を解錠(オートドアを開扉)できます。

■シリンダーは標準仕様が6本ピンシリンダーですが、オプションでディンプルキー・V18やGVシリンダーもあります。

※ホテルカードロックJCLMやJCLを導入されたホテルの夜間出入口などにはカードロック専用の逆マスターカードリーダーCLS-JCLM-102, JCL-102をご利用ください。(詳細はP.500,502をご参照ください。)

※非接触型の逆マスターキーリーダーシステムKRS-A＊3もあります。(P.478,479をご参照ください。)

■キースイッチ KS-3Rの回路図

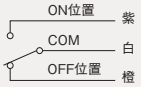

図はOFFの状態を示します。

- 開閉容量…DC30V 1A
- 最大電流…3A
- 取付可能板厚…1～10mm

仕　様

■連動制御盤 RCB-500シリーズ(※最大15ゲートまで連動制御できます。)(注)

品番	RCB-501～RCB-515(品番の下2桁は回線数を示します。)
使用可能回線数	1～15回線(回線毎に異なる電気錠の制御が可能)
適応する電気錠	●EZS,EXS,EXM(P.538, 539参照) ●EM,EMSX,SXE(P.550, 551, 555参照) ●EU(R,T),ES,ELシリーズのB,M,R,S,T型(P.540～548参照)
入力電圧・回路電圧	AC100V(50/60Hz)・DC24V
消費電力	使用する電気錠の種類や回線数によって異なります。
外部入力	操作プレートRSP-410U(1回線につき最大3個まで接続可能)
特殊機能(記号)(オプション)	●24時間タイマー(A)　●ウィークリータイマー(B) ●予備電源機能(F)　●インターロック制御機能(H) ●停電時に、電気1個を1回だけ強制解錠(L) ●その他、各種あります。

(詳細はP.565をご参照ください。)

■個別制御盤 RCB-730(※1ゲートの電気錠を制御。詳細はP.567をご参照ください。)(注)

入力電圧,消費電力	AC100V(50／60Hz),10VA以下
定格出力電圧	DC24V
適応する電気錠	(※上記のRCB-500シリーズと同じです。)
外部入力	●操作プレートRSP-410Uとの接続可能 ●無電圧接点入力により解錠保持可能

(注) 制御盤RCB-500シリーズ、730の焼付塗装仕上げは、2015年(平成27年)8月に、従来の〈マンセル5Y-8／1半ツヤ〉から〈マンセル2.5Y-9／1半ツヤ〉に変更されましたが、在庫品の関係で旧仕上げのものが混在することがありますのでご了承ください。

非常ドアシステム

外形図 P.615~623 , 630
価格表 P.53,78,80,82

用途 非常口など

※この製品は指定建物錠です。錠の性能表示はP.691～695をご参照ください。

■基本構成

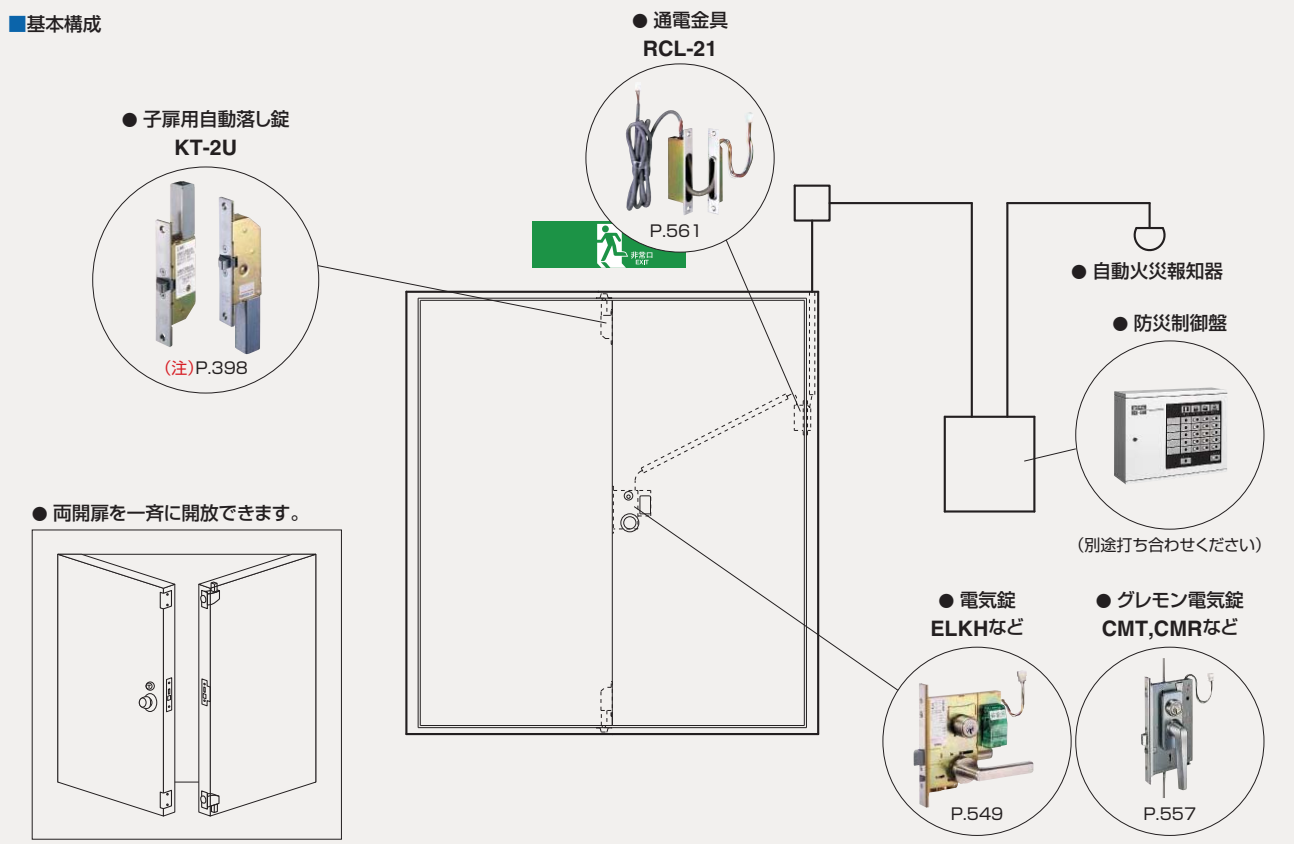

(注)表記のページは、特長や仕様などの詳細掲載ページを示します。

(非常用電気錠は、この他にも各種あります。下の表をご参照ください。)

非常の際は煙感知器などと連動し自動的に電気錠が解錠されます。両開扉の場合、子扉用の自動落し錠KT-2Uもあります。

特　長

■非常の際は煙感知器と連動して、自動的に非常ドアの電気錠が解錠されます。

■両開扉の場合、子扉用の自動落し錠KT-2Uを使用すれば、従来のフランス落しの問題点をすべて解決できます。(P.398参照)

- 親扉を開けると子扉も自動解錠され開放可能。
- 親扉を閉めると子扉は自動施錠されます。
- 大きな側圧にも耐えます。
- 子扉が開いた時、床を傷付けることはありません。

■非常錠に使用できる電気錠は各種あります。
(仕様の項をご参照ください。)

■非常錠は電気錠の他にも各種あります。
(P.389～394参照)

仕　様

■シリンダー型非常解錠装置付電気錠(定格電圧はすべてDC24Vです。)

シリーズ名	機種名	作動形式	定格電流	ハンドル	バックセット	扉厚	備考	掲載ページ
EUシリーズ(機能切替型) EL,ESシリーズ(レバーハンドル型、ノブ型)	EU,EL,ESシリーズの機種名は下記の機種名にHA,HBを付して EUTHA,EUTHB,ELRHA,ELRHBなどとなります。その他の仕様は下記と同じです。なお、シリンダー型非常解錠装置の詳細につきましては、P.389～391をご参照ください。							
EZS シリーズ	EZSHA, EZSHB	瞬時通電施解錠型	0.32A (通電時間0.1秒通電率1/20)	レバーハンドル	64mm	33~53mm		P.538
EM シリーズ	EMHA, EMHB	モーター錠(本締錠)	0.2A (セルフカット機能付)	—	51,64,76mm			P.550
SXE シリーズ	SXEHA, SXEHB	モーター錠(引戸鎌錠)			51mm			P.555

■非常解錠装置付電気錠(定格電圧はすべてDC24Vです。)

シリーズ名	機種名	バックセット		掲載ページ
EUシリーズ(機能切替型)	EUTH,EURH	76mm	その他の仕様は上記と同じです。なお、非常解錠装置の詳細につきましてはP.395をご参照ください。	P.540, 541
EL,ESシリーズ(レバーハンドル型、ノブ型)	ELTH,ELRH,ELKH, ESTH,ESRH,ESKH			P.544~549
EMシリーズ	EMH	38,51,64,76mm		P.550

■電気錠(定格電圧はすべてDC24Vです。)

シリーズ名	機種名	作動形式	定格電流	ハンドル	バックセット	扉厚	備考	掲載ページ
EUシリーズ(機能切替型)	EUT EUR	通電時解錠型 通電時施錠型 (切替可能)	0.2A (連続通電)	レバーハンドル またはノブ (切替可能)	76mm	33～53mm	●シリンダー型非常解錠装置の装着も可能です。機種名はEUTH(A,B), ELRH(A,B)などとなります。 ●アンチパニック機能付もあります。機種名はEUTP,EURP,ELRPなどとなります。	P.540, 541
EL,ESシリーズ(レバーハンドル型、ノブ型)	ELT EST	通電時解錠型	0.2A (連続通電)	●ELT,ELR,ELKはレバーハンドル ●EST,ESR,ESKはノブ				P.544, 545
	ELR ESR	通電時施錠型	0.2A (連続通電)					P.546, 547
	ELK ESK	瞬時通電解錠型	0.3A (通電時間0.5～30秒)				●シリンダー型非常解錠装置の装着も可能です。機種名はELKH(A,B)となります。	P.549
CMシリーズ(グレモン型)	CMT	通電時解錠型	0.2A (連続通電)	グレモンハンドル	64mm		●サムターン用非常カバー装置の装着も可能です。	P.557
	CMR	通電時施錠型						

外形図 P.615 , 617 , 630
価格表 P.76 , 77 , 84

インターロックドアシステム

用途 病院や研究所の実験室や滅菌室など

※この製品は指定建物錠です。錠の性能表示はP.691～695をご参照ください。

■基本構成

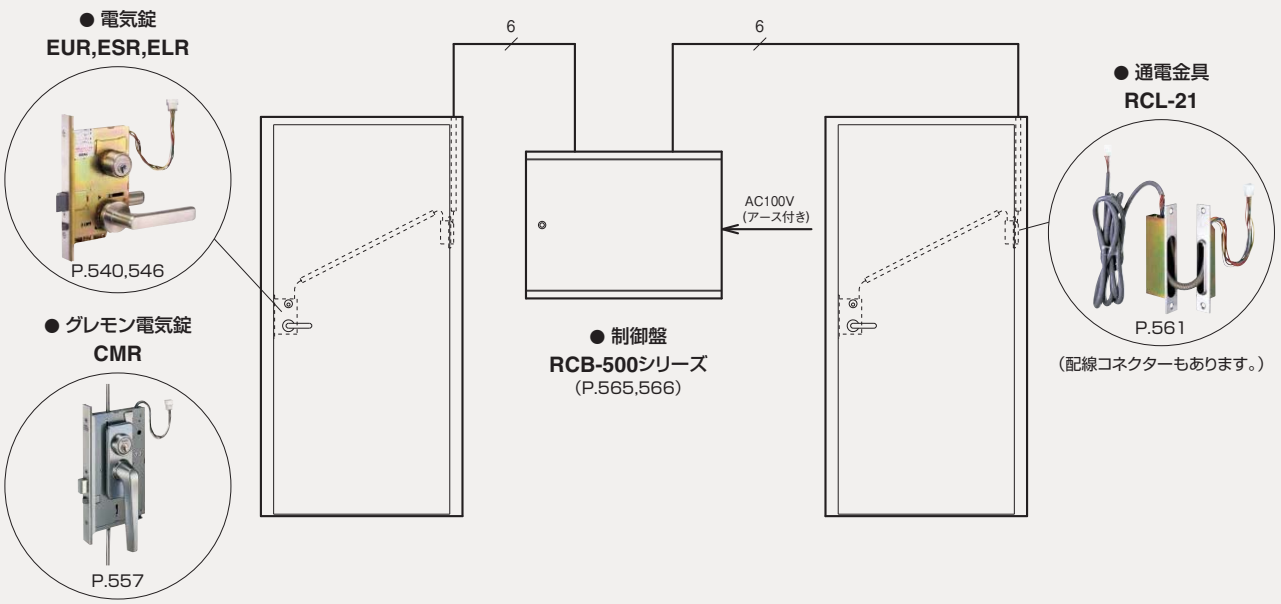

※電気錠が使用できない防爆エリアなどでは、エアー錠を使用したインターロックシステムをご使用ください。(P.491, 678参照)

2箇所の扉が同時に開くことがないよう、自動的に制御されます。

特　長

■2箇所の扉の電気錠が制御盤によって自動的に制御されます。

■一方の扉が開くと、他方の扉は自動的に施錠されます。

■両方の扉が閉っている時は、どちらも解錠状態です。

■他の各種システムにも応用できます。

例えば水道の蛇口とトイレ出入口扉の電気錠とを連動させたり、暗室の照明スイッチと入口扉の電気錠とを連動させる等、各種のシステムに応用できます。

■電気錠は通電時施錠型のEUR, ELR, ESRなどをご使用ください。

■制御盤はRCB500シリーズ(詳細はP.565,566を参照)をご使用ください。

※電気錠が使用できない防爆エリアなどでは、エアー錠を使用したインターロックシステムをご使用ください。(詳細はP.491, 678参照)

仕　様

■電気錠ESR,ELRシリーズ

品番	EUR	ELR	ESR
種類	機能切替型	レバーハンドル錠型	ケースロック型
定格電圧	DC24V		
定格電流	0.2A(連続通電)		
型式	通電時施錠型		
作動可能側圧	400kgf以下		
バックセット	76mm		
取付可能扉厚	29～33·33～43·43～53mm		
チリ	6mm以下		
ハンドル	レバーまたはノブ	レバーハンドル	ノブ
備考	両シリンダー錠(6タイプ)または外締錠(7タイプ)をご使用ください。		
掲載ページ	P.540,541	P.546	P.546

(注)詳細は掲載ページをご参照ください。

■グレモン電気錠CMRシリーズ

品番	CMR
種類	グレモン錠
定格電圧	DC24V
定格電流	0.2A(連続通電)
型式	通電時施錠型
バックセット	64mm
取付可能扉厚	29～53mm
チリ	6mm以下
備考	固定ハンドルもあります。
掲載ページ	P.557

(注)詳細は掲載ページをご参照ください。

索引
仕様一覧
建物別使用例
錠の基礎知識
シリンダー
キーシステム
ゴールロックの特長
使用上の注意
▼ロック編
防犯建物部品(CP製品)
BL-bs 認定品
新製品
プッシュ・プル錠
レバーハンドル
レバーハンドル錠
ケースロック
ホテルロック
自動施錠錠
室内間仕切錠
空錠・表示錠
木製建具錠
インテグラル錠
円筒錠
面付箱錠
ウォータロック
面付本締錠
本締錠・ガード錠
グレモン錠
ガラス戸錠
非常錠
ケースハンドル錠
引戸錠
引違戸錠
アンティック錠
▼電気錠編
出入管理システム
機器一覧・使用例
取扱い上の注意など
スマートリーダー パスカル
非接触キーリーダー
FeliCa リーダー
カードロック・テンキー
外出確認システム
インターロック・非常ドアシステム
ホテルカードロック
住宅用電気錠システム
防犯スイッチ錠
各種電気錠
通電金具
制御盤
キースイッチなど
防災システム
エアー錠システム
資料編
錠の性能一覧表
シリンダー互換表
その他資料
価格表

エアー錠によるインターロックドアシステム

外形図 P.685～686
価格表 P.92

用途 防爆エリア内のクリーンルームや出入口など

※この製品は指定建物錠です。錠の性能表示はP.691をご参照ください。

■防爆エリアにおけるクリーンルームのインターロックドアシステムの構成例

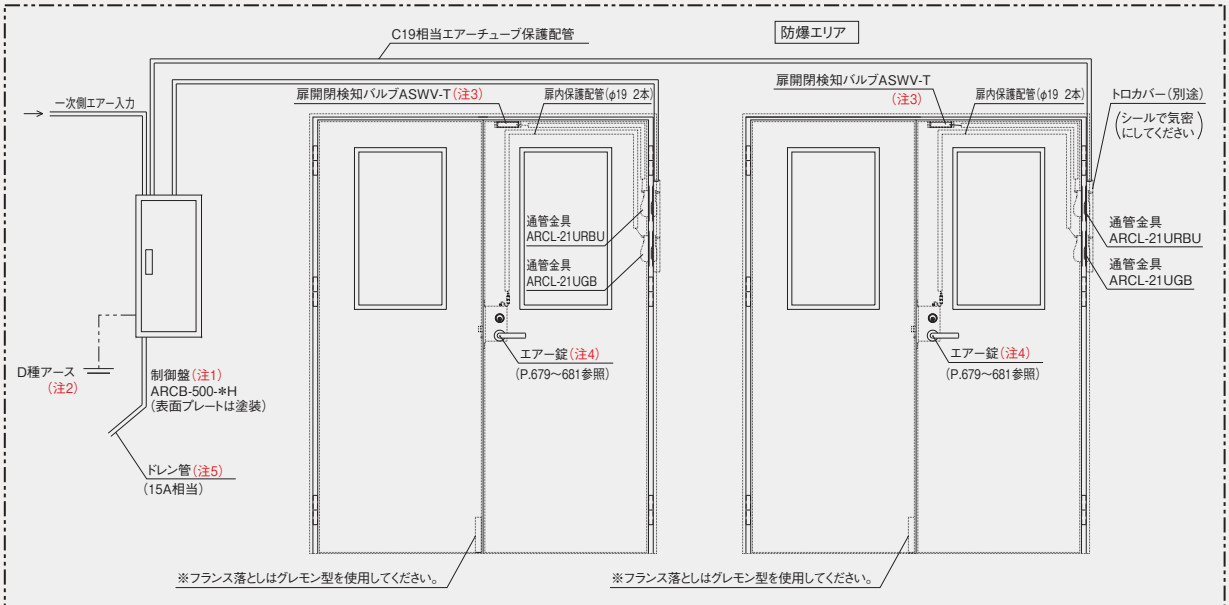

（注）1.すべてエアー制御する場合は、制御盤を防爆エリア内に設置することも可能です。
2.静電気対策が必要な場合は、D種以上のアースを接続してください。
3.部品取付ネジは必ず鋼板製の取付裏板を固定してから取り付けてください。
4.エアー錠はレバーハンドル型のAELR, AELTとノブ型のAESR, AESTおよびグレモン型のACMR, ACMTがあります。
5.一次エアーの乾燥度によってはドレン管不要の場合があります。必ずお問い合わせください。

電力を使わずに、エアーの加圧により錠を遠隔制御します。火花や熱の発生のおそれがなく、防爆エリアの錠の制御に最適です。

特　長

■2箇所の扉のエアー錠が制御盤によって自動的に制御されます。

■一方の扉が開くと、他方の扉は自動的に施錠されます。

■両方の扉が閉っている時は、どちらも解錠状態です。

■エアー錠は各種あります。（詳細はP.679～681をご参照ください）

〈レバーハンドル型（ノブ型）エアー錠〉
- **AELR（AESR）**（エアー加圧時施錠型）
- **AELT（AEST）**（エアー加圧時解錠型）

〈グレモン型エアー錠〉
- **ACMR**（エアー加圧時施錠型）
- **ACMT**（エアー加圧時解錠型）

仕　様

■レバーハンドル型（ノブ型）エアー錠AELR, AELT（AESR, AEST）

バックセット	76mm
取付可能扉厚（表記以上の場合はお問い合わせください）	29～33·33～43·43～53mm
チリ	6mm以下
レバーハンドル（AELR）	NU、KU、TU型など各種あります。（P.128～172参照）
握玉ノブ（AESR）	Q·Y·K·S·B·P·ORB型（P.224,225参照）
シリンダー［記号］	GP[GP]（注1）, V18[V], GV[GV]｜6本ピン[P]（注2）, 7本ピン[Z]
キーシステム	MK、GMK、GGMK、コンスト装置など各種キーシステム可能。（V18やGVシリンダーではオプションでキーチェンジシステムも可能。）（GVはオプションでユニバーサルキーシステム（UKS2）も可能）
使用する通管金具	ARCL-21URBU, 21UGB（P.682参照）

■グレモン型エアー錠ACMR, ACMT

バックセット	64mm
取付可能扉厚（表記以上はお問い合わせください）	29～33·33～43·43～53mm
チリ	戸先側9mm以下、扉の上下10mm以下
シリンダー［記号］	GP[GP]（注1）, V18[V], GV[GV]｜6本ピン[P]（注2）, 7本ピン[Z]
キーシステム	MK、GMK、GGMK、コンスト装置など各種キーシステム可能（V18、GVシリンダーのキーチェンジシステムはできません。）（GVのユニバーサルキーシステム（UKS2）は不可能）
使用する通管金具	ARCL-21URBU, 21UGB（P.682参照）

（注）1.GPシリンダーの耐ピッキング性能は10分以上ですが、耐カギ穴壊し性能は5分未満ですので、住宅玄関ではV18またはGVシリンダーをご使用ください。
2.6本ピン,7本ピンシリンダーの新規マスターキー(MK)の受付は、2017年3月末で終了します。

索引
仕様一覧
建物別使用例
錠の基礎知識
シリンダー
キーシステム
ゴールロックの特長
使用上の注意
▼ロック編
防犯建物部品（CP製品）
BL-bs 認定品
新製品
プッシュ・プル錠
レバーハンドル
レバーハンドル錠
ケースロック
ホテルロック
自動施錠錠
室内間仕切錠
空錠・表示錠
木製建具錠
インテグラル錠
円筒錠
面付箱錠
ウォータロック
面付本締錠
本締錠・ガード錠
グレモン錠
ガラス戸錠
非常錠
ケースハンドル錠
引戸錠
引違戸錠
アンティック錠
▼電気錠編 出入管理システム
機器一覧・使用例
取扱い上の注意など
スマートリーダー バスカル
非接触キーリーダー
FeliCa リーダー
カードロック・テンキー
外出確認システム
インターロック・非常ドアシステム
ホテルカードロック
住宅用電気錠システム
防犯スイッチ錠
各種電気錠
通電金具
制御盤
キースイッチなど
防災システム
エアー錠システム
資料編
錠の性能一覧表
シリンダー互換表
その他資料
価格表

R
JCLM
JCLM
JCLM GOAL

電気錠・出入口管理システム編

15. ホテルカードロックシステム

- 非接触型 IC カードロックシステム **JCLM,JCLM2** シリーズ …… 494-496
- 磁気カードロックシステム **JCL** シリーズ …… 494,497
- カードロック **JCLM,JCLM2,JCL** のカード およびカード発行システム … 498,499
- カードロックを利用した各種システム例 …… 500
- カード発行機 …… 501
- カードロックシステムの各種構成機器 …… 502
- ホテルカードロック **JCLM,JCLM2** のハンドル・座一覧 …… 503-505
- ホテルカードロック **JCL** のハンドル・座一覧 …… 506,507
- 外形図 …… 590-594

索引
仕様一覧
建物別使用例
錠の基礎知識
シリンダー
キーシステム
ゴールロックの特長
使用上の注意
▼ロック編
防犯建物部品（CP製品）
BL-bs 認定品
新製品
プッシュ・プル錠
レバーハンドル
レバーハンドル錠
ケースロック
ホテルロック
自動施錠錠
室内間仕切錠
空錠・表示錠
木製建具錠
インテグラル錠
円筒錠
面付箱錠
ウォータロック
面付本締錠
本締錠・ガード錠
グレモン錠
ガラス戸錠
非常錠
ケースハンドル錠
引戸錠
引違戸錠
アンティック錠
▼電気錠編
出入管理システム
機器一覧・使用例
取扱い上の注意など
スマートリーダー バスカル
非接触キーリーダー
FeliCa リーダー
カードロック・テンキー
外出確認システム
インターロック・
非常ドアシステム
ホテルカードロック
住宅用電気錠
システム
防犯スイッチ錠
各種電気錠
通電金具
制御盤
キースイッチなど
防災システム
エアー錠システム
資料編
錠の性能一覧表
シリンダー互換表
その他資料
価格表

JCLM JCLM2 JCL 非接触 ICカードロックJCLM,JCLM2シリーズ 磁気カードロックJCLシリーズ

用途 シティホテル・リゾートホテル・寮・研修所・保養所など

● **V-JCLM-ZU 21B(R)(NW)**
（写真はJCLM、V18シリンダー、ZU型ハンドル・黄銅ヘアーライン仕上、左吊元内開き用のR型、両側長座を示します。）

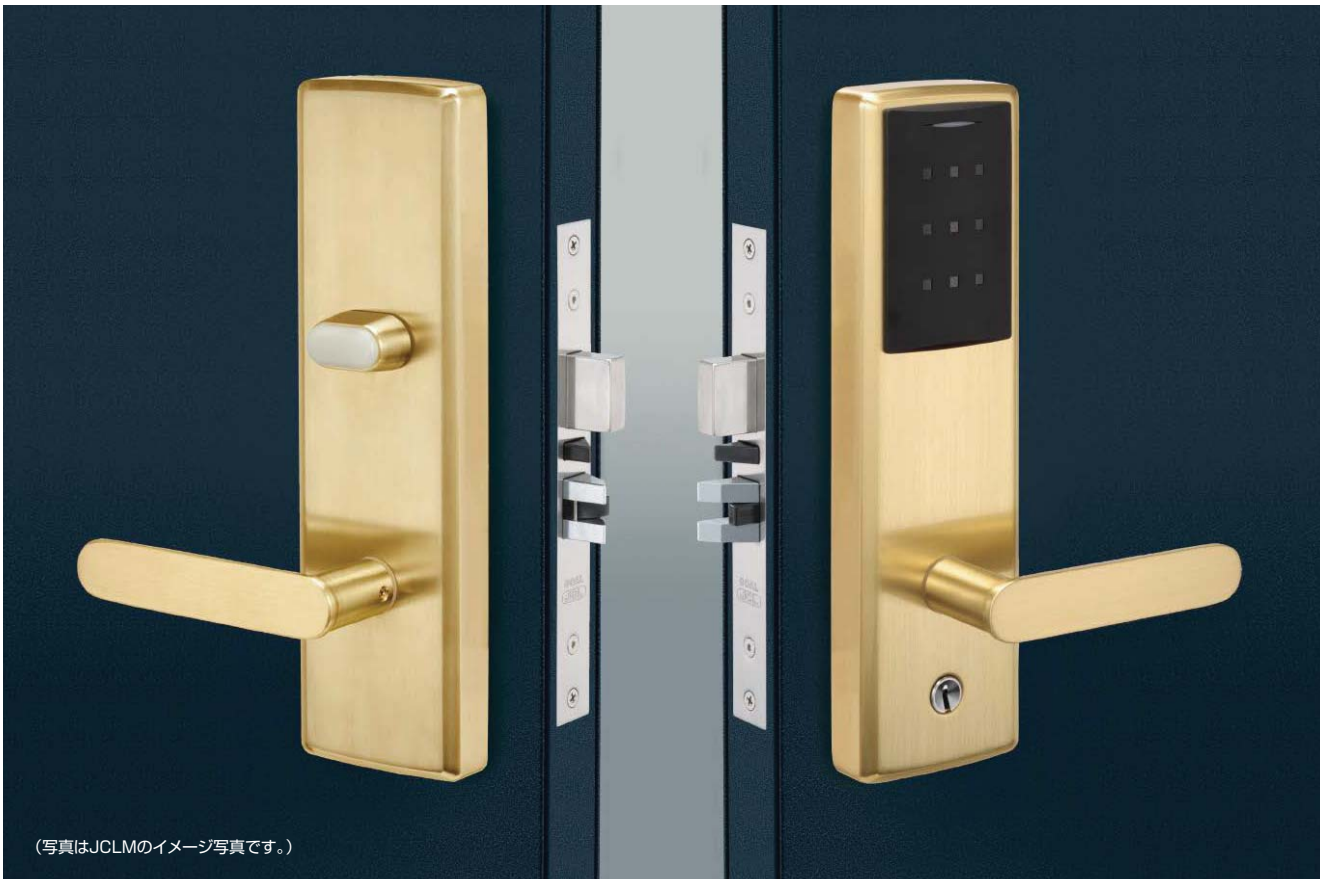
（写真はJCLMのイメージ写真です。）

防犯性の向上や鍵管理の効率化およびシステムの拡張が図れる先進のカードロックシステムです。カードは多様な使用スタイルに応じて種々発行できます。

カードロックシステムJCLM,JCLM2,JCLの特長

■非接触 ICカード方式のJCLM,JCLM2と磁気カードロック方式のJCLとがあり、次のような特長があります。

- 非接触 ICカードロック**JCLM**,**JCLM2**…操作性、耐久性を向上した非接触ICカード方式を採用。
- 磁気カードロック**JCL** ……カードの読み取りが殆どミスの無いダブルチェック方式を採用。

■カードの有効期間を予め設定できます。

カードロックには時計機能をもったICが内蔵され、カードの有効期間（使用開始日の時刻から終了日の時刻）をチェックしています。従って使用開始時刻にならないとカードは使用できませんし、有効期間が過ぎると自動的に無効となります。（有効期間は最大2079年12月31日23時59分まで任意に設定できます。）

■カードの事前発行が可能です。

カードの有効期間を予め設定できるので、カードの事前発行が可能です。ホテルの団体客の場合、フロント業務の煩雑さが避けられ便利です。

■多様な使用スタイルに応じて種々のカードを発行できます。

- 時間貸しカードの発行（最小1分単位で有効期間を設定できるので、きめの細かい運用ができます。）
- ゲストカードの追加発行（ツインルームで先着のお客様と同じカードを、後から来たお連れ様にその都度発行できます。これができないと、先着のお客様のカードを変更しなければならず、大変不便です。なお、カードは異なったシリアルNo.で最大99枚まで発行できます。）
- 相部屋での紛失カードの再発行。（ホストコンピュータとオンライン時のオプション機能です。）
- 複数の部屋の指定ができます。（同一カードで一部屋・二部屋・三部屋・一部屋および連続した部屋番号の部屋という4通りの指定ができます。）
- その他用途に応じた各種カードの発行が可能です。

（※カードの種類や特長につきましてはP.499をご参照ください。）

■安全性、防犯性の向上と鍵管理の効率化。

非接触ICカードや磁気カードは情報量が莫大で、高度な暗号処理がなされているので安全です。また、有効期間内のカードを紛失した場合、新しいカードを発行してカードロックに使用すると、紛失カードは使用不可能となります。カードの紛失や居住人の転出入にも安全・迅速に対応できます。
カードロックの使用履歴を確認することもできます。

■電源には乾電池を使用。取り替えも簡単で、電池切れ予報装置付。

カードロックの電源には乾電池（単三アルカリ乾電池4個）を使用しているので、配線工事は一切不要です。既設の錠と取替えも可能でリフォームにも最適です。電池の取り替えも、室内側の長座や座のカバーを外すだけで簡単にできます。また、電池が消耗してきた場合は、メイドカードなどの業務用カードを使用した時、LEDが緑色と赤色交互に点滅してしらせます。

■共用出入口の管理・省エネ・キャッシュレスシステムなど各種システムの拡張が可能。

時間外出入口やフィットネス・サウナ等の共用部の出入口管理や在室確認システム、室内の省エネ管理システム、エレベータ管理などシステムの拡張が可能です。
（※カードの運用例や各種システムにつきましてはP.498,500をご参照ください。）

■イメージ戦略を促進。

安全性、防犯性に優れたカードロックは、使う人の信頼感を高めます。また、カードを有効な宣伝媒体とすることもでき、イメージアップに利用できます。

JCLM 非接触 ICカードロック JCLMシリーズ（自動施錠型）（内開き扉用）（※外開き扉用は特殊仕様となります。）

外形図 P.590
価格表 P.68

用途 シティホテル・リゾートホテル・寮・研究所・保養所など

● V-JCLM-ZU 21B(R)(NS)（※NSは片側長座）
（写真はJCLM、V18シリンダー、ZU型レバー、黄銅・ヘアーライン仕上、R型勝手、片側長座）

● V-JCLM-ZU 21B(R)(NW)（※NWは両側長座）
（写真はJCLM、V18シリンダー、ZU型レバー、黄銅・ヘアーライン仕上、R型勝手、両側長座）

⚠ 使用上の注意：勝手の区別がありますので、扉の勝手に応じてR型かL型かをご指示ください。

カードをかざすだけで解錠できる非接触 ICカード方式のカードロック。

特　長

■カードをかざすだけで簡単に解錠できます。

カードをリーダーに差し込む必要のない非接触ICカード方式なので、高齢者やお体の不自由な方にも簡単に解錠できます。摩耗による消耗、異物の混入などの心配もなく、耐久性も向上しました。また、磁気カードのように磁石でデータが破壊されることはありませんので安心してご利用いただけます。

■非接触 ICカード "マイフェア" を採用。
世界で幅広く利用されている"マイフェア"カードを採用した非接触ICカードロックです。（※「マイフェア」はNXPセミコンダクター社の登録商標です。）

■解錠を緑色のLEDランプで表示します。
（エラーの場合は赤色のLEDランプで表示されます。）

解錠表示（緑色点灯）

エラー表示（赤色点灯）

■データの入力と読み取りは、操作のし易い赤外線方式を採用。

■電源には乾電池を使用。配線工事は不要です。
電源には乾電池（単三アルカリ乾電池4個）を使用。煩わしい配線工事は不要なので、既設の錠との取替えも可能。リフォームにも最適です。

■電池切れを予報しますので、取り替え時がすぐわかります。
乾電池の寿命は、1日15回の使用で約1年半です。（弊社での実験値）
また、電池切れの予報を、メイドカードなどの業務用カードを使用した時に、LEDランプが緑色,赤色が交互に点滅して報せますので、取り替え時がすぐわかります。

■乾電池の交換も簡単です。
室内側の座や長座のカバーを外せば、電池の交換は簡単にできます。

■JCLMには防滴仕様もあります。（オプション）
室外側(外廊下側)には、万一雨などで濡れても安心な防滴仕様もあります。
（※防滴仕様の場合、扉厚仕様が異なりますのでご注意ください。）

■錠本体はコンパクト（バックセット70mm）で取り替えも簡単。リニューアルにも最適。

■閉扉すると自動的に施錠されます。（自動施錠型）

■アンチパニック機能付。
室内側からはハンドルを回すだけで、解錠・開扉ができます。

■お客様のプライバシーを護るロックアウト装置付。
室内側からサムターンを回して施錠すると、二重施錠（ロックアウト）となりメイドカードでは解錠できなくなります。また、その時LEDの赤色が点滅するので在室を確認することができます。

■万一の非常時には、キーでも解錠できます。

■不正解錠を防ぐトリガー装置付。

■クローザーで確実に閉扉できるアンチフリクション式のラッチを採用。

■No.2型サムターンもあります。（オプション）
（両面長座の場合のみ）

■仕上やハンドルのバリエーションは各種あります。
（P.503,504をご参照ください。）

仕　様

■錠本体

品番と長座の仕様	JCLM(NS)‥‥室外側の片側のみ長座 JCLM(NW)‥‥室内、室外の両側長座
バックセット	70mm（錠ケースの奥行105mm）
取付可能扉厚	33～43・43～53mm（表記以上はお問い合わせください） ※防滴仕様の場合…31.5～41.5・41.5～51.5mm
チリ	6mm以下
シリンダー［記号］	GP［GP］, V18［V］, GV［GV］ 6本ピン［P］（注）, 7本ピン［Z］
キーシステム	MK,GMK,GGMK,コンスト装置など各種キーシステム可能 （V18,GVではオプションでキーチェンジシステムも可能）
勝手	L型、R型（P.497の「JCLM、JCLの勝手と扉の勝手との関係」を参照）
レバーハンドル	ZU型、PRCU型など（詳細はP.503,504参照）
サムターン	標準型（蓄光部材付）、NO.2型（オプション）
電源	単三アルカリ乾電池4個
電池寿命	1日15回の使用で約1年半（ただし弊社での実験値）

（注）6本ピン,7本ピンシリンダーの新規マスターキー(MK)の受付は、2017年3月末で終了します。

■カードリーダー部

読み取り方式	非接触ICカード方式（マイフェア）
使用温度範囲	0℃～+40℃（湿度85%RH以内、但し結露なきこと）

■JCLMの勝手と扉の勝手との関係やご注文の際のご指示についてはP.497をご参照ください。

索引
仕様一覧
建物別使用例
錠の基礎知識
シリンダー
キーシステム
ゴールロックの特長
使用上の注意
▼ロック編
防犯建物部品（CP製品）
BL-bs 認定品
新製品
プッシュ・プル錠
レバーハンドル
レバーハンドル錠
ケースロック
ホテルロック
自動施錠錠
室内間仕切錠
空錠・表示錠
木製建具錠
インテグラル錠
円筒錠
面付箱錠
ウォータロック
面付本締錠
本締錠・ガード錠
グレモン錠
ガラス戸錠
非常錠
ケースハンドル錠
引戸錠
引違戸錠
アンティック錠
▼電気錠編 出入管理システム
機器一覧・使用例
取扱い上の注意など
スマートリーダー バスカル
非接触キーリーダー
FeliCa リーダー
カードロック・テンキー
外出確認システム
インターロック・非常ドアシステム
ホテルカードロック
住宅用電気錠システム
防犯スイッチ錠
各種電気錠
通電金具
制御盤
キースイッチなど
防災システム
エアー錠システム
資料編
錠の性能一覧表
シリンダー互換表
その他資料
価格表

JCLM2 非接触 ICカードロック
JCLM2シリーズ（自動施錠型）（内開き扉用）（※外開き扉用は特殊仕様となります。）

外形図 P.591
価格表 P.68

用途 シティホテル・リゾートホテル・寮・研究所・保養所など

索引
仕様一覧
建物別使用例
錠の基礎知識
シリンダー
キーシステム
ゴールロックの特長
使用上の注意
▼ロック編
防犯建物部品（CP製品）
BL-bs 認定品
新製品
プッシュ・プル錠
レバーハンドル
レバーハンドル錠
ケースロック
ホテルロック
自動施錠錠
室内間仕切錠
空錠・表示錠
木製建具錠
インテグラル錠
円筒錠
面付箱錠
ウォータロック
面付本締錠
本締錠・ガード錠
グレモン錠
ガラス戸錠
非常錠
ケースハンドル錠
引戸錠
引違戸錠
アンティック錠
▼電気錠編 出入管理システム
機器一覧・使用例
取扱い上の注意など
スマートリーダー バスカル
非接触キーリーダー
FeliCa リーダー
カードロック・テンキー
外出確認システム
インターロック・非常ドアシステム
ホテルカードロック
住宅用電気錠システム
防犯スイッチ錠
各種電気錠
通電金具
制御盤
キースイッチなど
防災システム
エアー錠システム
資料編
錠の性能一覧表
シリンダー互換表
その他資料
価格表

● V-JCLM2-ORIU 11S(R)（※両側長座仕様となります。）
（写真はV18シリンダー、ORIU型レバー、ステンレス・ヘアーライン、R型勝手を示します。）

⚠ 使用上の注意：勝手の区別がありますので、扉の勝手に応じてR型かL型かをご指示ください。

カードをかざすだけで解錠できる非接触 ICカード方式のカードロック。

特　長

■カードをかざすだけで簡単に解錠できます。

カードをリーダーに差し込む必要のない非接触ICカード方式なので、高齢者やお体の不自由な方にも簡単に解錠できます。摩耗による消耗、異物の混入などの心配もなく、耐久性も向上しました。また、磁気カードのように磁石でデータが破壊されることはありませんので安心してご利用いただけます。

■非接触 ICカード "マイフェア" を採用。

世界で幅広く利用されている"マイフェア"カードを採用した非接触ICカードロックです。

■解錠を緑色のLEDランプで表示します。

（エラーの場合は赤色のLEDランプで表示されます。）

解錠表示（緑色点灯）

エラー表示（赤色点灯）

■データの入力と読み取りは、操作のし易い赤外線方式を採用。

■電源には乾電池を使用。配線工事は不要です。

電源には乾電池（単三アルカリ乾電池4個）を使用。煩わしい配線工事は不要なので、既設の錠との取替えも可能。リフォームにも最適です。

■電池切れを事前に予報しますので、取り替え時がすぐわかります。

乾電池の寿命は、1日15回の使用で約1年半です。（弊社での実験値）
また、電池切れの予報を、メイドカードなどの業務用カードを使用した時に、LEDランプが緑色,赤色が交互に点滅して報せますので、取り替え時がすぐわかります。

■乾電池の交換も簡単です。

室内側の座や長座のカバーを外せば、電池の交換は簡単にできます。

■錠本体はコンパクト（バックセット70mm）で取り替えも簡単。リニューアルにも最適。

■閉扉すると自動的に施錠されます。（自動施錠型）

■アンチパニック機能付。

室内側からはハンドルを回すだけで、解錠・開扉ができます。

■お客様のプライバシーを護るロックアウト装置付。

室内側からサムターンを回して施錠すると、二重施錠（ロックアウト）となりメイドカードでは解錠できなくなります。

■万一の非常時には、キーでも解錠できます。

■不正解錠を防ぐトリガー装置付。

■クローザーで確実に閉扉できるアンチフリクション式のラッチを採用。

■仕上やハンドルのバリエーションは各種あります。

（P.505をご参照ください。）

仕　様

■錠本体（※防滴仕様はありません。）

バックセット	70mm（錠ケースの奥行105mm）	
取付可能扉厚（注1）	36～43・43～53mm（表記以上はお問い合わせください）	
チリ	6mm以下	
シリンダー［記号］	GP［GP］, V18［V］, GV［GV］	6本ピン［P］（注2）, 7本ピン［Z］
キーシステム	MK,GMK,GGMK,コンスト装置など各種キーシステム可能（V18,GVではオプションでキーチェンジシステムも可能）	
勝手	L型、R型（P.497の「JCLM、JCLの勝手と扉の勝手との関係」を参照）	
レバーハンドル	ZU型、ORIU型など（詳細はP.505参照）	
サムターン	標準型のみ	
電源	単三アルカリ乾電池4個	
電池寿命	1日15回の使用で約1年半（ただし弊社での実験値）	

（注）1.JCLMとは扉厚仕様が異なりますのでご注意ください。
2.6本ピン,7本ピンシリンダーの新規マスターキー(MK)の受付は、2017年3月末で終了します。

■カードリーダー部

読み取り方式	非接触ICカード方式（マイフェア）
使用温度範囲	0℃～+40℃（湿度85%RH以内、但し結露なきこと）

■JCLM2の勝手と扉の勝手との関係やご注文の際のご指示についてはP.497をご参照ください。

JCL 磁気カードロック JCLシリーズ(自動施錠型)(内開き扉用)(※外開き扉用は特殊仕様となります。)

外形図 P.592
価格表 P.68

用途 シティホテル・リゾートホテル・寮・研究所・保養所など

● V-JCL-ZU 21B(R)(NS)(※NSは片側長座)
(写真はJCL、V18シリンダー、ZU型レバー、黄銅・ヘアーライン仕上、R型勝手、片側長座)

● V-JCL-ZU 21B(R)(NW)(※NWは両側長座)
(写真はJCL、V18シリンダー、ZU型レバー、黄銅・ヘアーライン仕上、R型勝手、両側長座)

⚠ 使用上の注意：勝手の区別がありますので、扉の勝手に応じてR型かL型かをご指示ください。

防犯性に優れた高性能カードロック。経済性を徹底追求し、大幅なコストダウンを実現。コンパクトな本体はリニューアルにも最適です。

特　長

■錠本体はコンパクト(バックセット70mm)で取り替えも簡単。リフォームにも最適です。

■閉扉すると自動的に施錠されます。(自動施錠型)

■アンチパニック機能付。
室内側からはハンドルを回すだけで、解錠・開扉ができます。

■磁気カードの読み取りは殆どミスがなく、カードの抜き取り忘れも起きないダブルチェック方式。

■解錠を緑色のLEDランプで表示します。
(エラーの場合は赤色のLEDランプで表示されます。)

■データの入力と読み取りは、操作のし易い赤外線方式を採用。

■電源には乾電池を使用。配線工事は不要です。
電源には乾電池(単三アルカリ乾電池4個)を使用。煩わしい配線工事は不要なので、既設の錠との取替えも可能。リフォームにも最適です。

■電池切れを予報しますので取り替え時がすぐわかります。
乾電池の寿命は、1日15回の使用で約1年半。(弊社での実験値)
また、電池切れの予報を、メイドカードなどの業務用カードを使用した時に、LEDランプが緑色,赤色が交互に点滅して報せます。

■お客様のプライバシーを護るロックアウト装置付。
室内側からサムターンを回して施錠すると、二重施錠(ロックアウト)となりメイドカードでは解錠できなくなります。

■万一の非常時には、キーでも解錠できます。

■不法解錠を防ぐトリガー装置付。

■クローザーで確実に閉扉できるアンチフリクション式のラッチを採用。

■No.2型サムターンもあります。(オプション)(両面長座の場合のみ)

■仕上やハンドルのバリエーションは各種あります。
(P.506,507をご参照ください。)

仕　様

■錠本体(※防滴仕様はありません。)

品番と長座の仕様	●JCL(NS)・・・室外側の片側のみ長座 ●JCL(NW)・・・室内、室外の両側長座
バックセット	70mm(錠ケースの奥行105mm)
取付可能扉厚	33～43・43～53mm(表記以上はお問い合わせください。)
チリ	6mm以下
シリンダー[記号]	GP[GP], V18[V], GV[GV] | 6本ピン[P](注), 7本ピン[Z]
キーシステム	MK,GMK,GGMK,コンスト装置など各種キーシステム可能 (V18やGVシリンダーではオプションでキーチェンジシステムも可能)
勝手	L型、R型(下の表「錠の勝手と扉の勝手との関係」を参照)
レバーハンドル	ZU型、PRCU型など(詳細はP.506,507参照)
サムターン	標準型(蓄光部材付)、NO.2型(オプション)(※両側長座の場合のみ)
電源	単三アルカリ乾電池4個
電池寿命	1日15回の使用で約1年半(ただし弊社での実験値)

(注)6本ピン,7本ピンシリンダーの新規マスターキー(MK)の受付は、2017年3月末で終了します。

■カードリーダー部

読み取り方式	手動式(カード差し込み時と抜き取り時のダブルチェック方式)
使用温度範囲	0℃～+40℃(湿度85%RH以内、但し結露なきこと)

■JCLM,JCLM2,JCLの勝手と扉の勝手との関係

錠の勝手	適応する扉の勝手	
	内開き扉	外開き扉(特殊仕様)
L型	<右吊元 内開き扉> 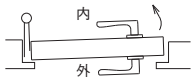	<右吊元 外開き扉> 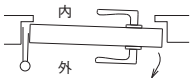
R型	<左吊元 内開き扉> 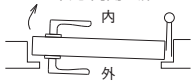	<右吊元 外開き扉> 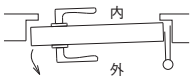

■ご注文の際は次のようにご指示ください。

(例1) **V-JCLM-ZU21B (R) NW BP**
- V18シリンダー
- ZU型レバー・黄銅ヘアーライン仕上
- R型(左吊元内開)
- 両面長座
- (注) 防滴仕様

(例2) **P-JCL-PRCU 21B W8 (L) NS**
- 6本ピンシリンダー
- PRCU型レバー・水目桜強化木・黄銅ヘアーライン仕上
- L型(右吊元内開)
- 片側長座
- (注)

(注) NWは両側長座、NSは室外側の片側のみ長座となります。
なお、JCLMには防滴仕様がありますが、JCLM2やJCLには防滴仕様はありません。

索引
仕様一覧
建物別使用例
錠の基礎知識
シリンダー
キーシステム
ゴールロックの特長
使用上の注意
▼ロック編
防犯建物部品(CP製品)
BL-bs 認定品
新製品
プッシュ・プル錠
レバーハンドル
レバーハンドル錠
ケースロック
ホテルロック
自動施錠錠
室内間仕切錠
空錠・表示錠
木製建具錠
インテグラル錠
円筒錠
面付箱錠
ウォータロック
面付本締錠
本締錠・ガード錠
グレモン錠
ガラス戸錠
非常錠
ケースハンドル錠
引戸錠
引違戸錠
アンティック錠
▼電気錠編 出入管理システム
機器一覧・使用例
取扱い上の注意など
スマートリーダー バスカル
非接触キーリーダー
FeliCa リーダー
カードロック・テンキー
外出確認システム
インターロック・非常ドアシステム
ホテルカードロック
住宅用電気錠システム
防犯スイッチ錠
各種電気錠
通電金具
制御盤
キースイッチなど
防災システム
エアー錠システム
資料編
錠の性能一覧表
シリンダー互換表
その他資料
価格表

カードの運用例およびカード発行システム例

索引
仕様一覧
建物別使用例
錠の基礎知識
シリンダー
キーシステム
ゴールロックの特長
使用上の注意
▼ロック編
防犯建物部品（CP製品）
BL-bs 認定品
新製品
プッシュ・プル錠
レバーハンドル
レバーハンドル錠
ケースロック
ホテルロック
自動施錠錠
室内間仕切錠
空錠・表示錠
木製建具錠
インテグラル錠
円筒錠
面付箱錠
ウォータロック
面付本締錠
本締錠・ガード錠
グレモン錠
ガラス戸錠
非常錠
ケースハンドル錠
引戸錠
引違戸錠
アンティック錠
▼電気錠編
出入管理システム
機器一覧・使用例
取扱い上の注意など
スマートリーダー パスカル
非接触キーリーダー
FeliCa リーダー
カードロック・テンキー
外出確認システム
インターロック・非常ドアシステム
ホテルカードロック
住宅用電気錠システム
防犯スイッチ錠
各種電気錠
通電金具
制御盤
キースイッチなど
防災システム
エアー錠システム
資料編
錠の性能一覧表
シリンダー互換表
その他資料
価格表

■カードの運用例〈非接触ICカードロックJCLM,JCLM2や磁気カードロックJCLを使用したホテルのゲストカードを、カードキーとして利用した場合〉

予　約

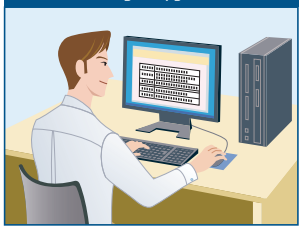

お客様は電話およびインターネットでホテルの空室状況を調べて予約を入れます。

チェックイン

フロントはカード発行機で、部屋番号や有効期間等を入力してゲストカードを発行し、お客様にお渡しします。事前発行も可能です。

客室（入退出）

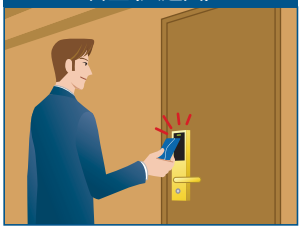

お客様はゲストカードを、JCLM,JCLM2の場合はかざすだけで（JCLの場合は差し込み抜きとると）解錠でき入室できます。退室される場合は、閉扉すると自動的に施錠されます。

チェックアウト

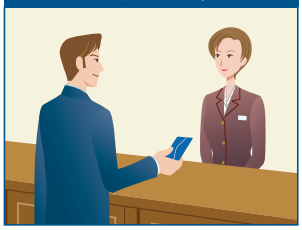

お帰りの際、お客様はフロントでゲストカードを返却し、チェックアウトします。

■カードロックの便利な機能（詳細はP.500をご参照ください。）

時間外出入口、共用出入口の管理システム

ゲストカードで時間外出入口や共用出入口の電気錠やオートドアを制御して入退出できます。また、スポーツジムなどの施設にもご利用いただけます。

エレベータ制御システム

指定のフロアにエレベータが自動的に止まるように自動制御することができます。この他、駐車場のゲート管理システムなども構築できます。

室内の省エネおよび在室確認システム

ゲストカードをカードスイッチに入れると、照明などの主電源がONとなります。（退室する際にカードをカードスイッチから抜き取ると主電源がOFFになります。）また、フロント・管理人室にて在室確認もできます。

キャッシュレスシステム

ゲストカードで館内のレストランや自動販売機などの支払いが可能です。精算はチェックアウトする際に行います。

■カード発行システムの基本構成

オンライン方式

●インターフェイスユニット（IFU）ありの場合

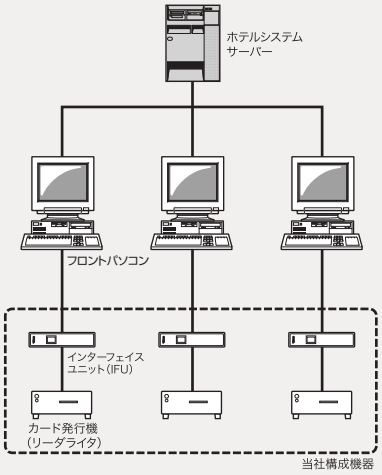

特長

- ■フロントからの操作によりカードを発行します。
- ■フロントパソコンとの直結方式で、複数のカード発行機（リーダライタ）増設が簡素化できます。
- ■JCLMのカード発行機は、プラスチックリライトカード用です。
  ※印字不要の場合は、IFUのみとなり、カード発行機（リーダライタ）は不要となります。
- ■JCLのカード発行機は、紙カード用、プラスチックカード用、PETリライトカード用、プラスチックリライトカード用など各種あります。

●インターフェイスユニット（IFU）なしの場合

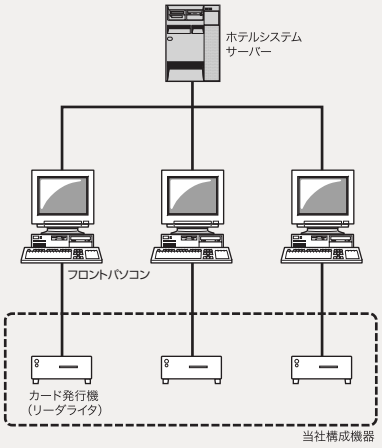

特長

- ■クライアントからの操作によりカードを発行します。
- ■クライアントとの直結方式で、複数のカード発行機（リーダライタ）増設が簡素化できます。
- ■JCLMのカード発行機は、プラスチックリライトカード用です。
- ■JCLのカード発行機は、紙カード用、プラスチックカード用、PETリライトカード用、プラスチックリライトカード用など各種あります。

※別途カードデータ生成32ビットライブラリプログラム（Windows）を導入して頂く必要があります。

オフライン方式

●ノートパソコンを利用したカード発行システム

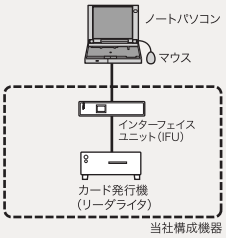

特長

- ■操作も簡単で発行ソフトには独自に優れた機能があります。
- ■最大2000室まで対応可能です。
- ■予約管理機能付です。
- ■カードの二重発行防止機能付です。
- ■カードの事前発行が可能（団体客の一括発行も可能）です。
- ■カードの時間貸し対応も可能です。
- ■2セット以上のシステムの場合、万一、親機がダウンしても子機がバックアップする安心設計です。
- ■JCLMのカード発行機は、プラスチックリライトカード用です。
  ※印字不要の場合は、IFUのみとなり、カード発行機（リーダライタ）は不要となります。
- ■JCLのカード発行機は、紙カード用、プラスチックカード用、PETリライトカード用、プラスチックリライトカード用など各種あります。

マニュアル発行方式

●構成例1
カードに印字が不要な場合

●構成例2
カードに印字が必要な場合

当社構成機器

JCLM JCLM2 JCL 非接触 ICカードロック JCLM,JCLM2および磁気カードロック JCLのカード

用途 シティホテル・リゾートホテル・寮・研修所・保養所など

■JCLM,JCLM2の ICカード(プラスチック)(カードの運用方法により、印字しないカードと印字可能なリライトカードの選択ができます。)

ゲストカードはホテル様独自のオリジナルデザインが可能です。

※写真は当社のオリジナルデザインです。(カードの種類などは裏面に記入または熱転写印字できます。)

〈ホテル龍名館東京様〉

■JCLMの磁気カード(ゲストカードは紙またはプラスチックで業務用カードはプラスチックです。その他、リライトカードもあります。)

ゲストカード(紙)

(客室番号や日付などは裏面に印字します。サーマル印刷なのでインキ汚れもありません。)

〈京王プレッソイン五反田様〉

(カードは繰り返し使用できるので経済的です。(印字は鮮明な青色のロイコ印字方式です。)

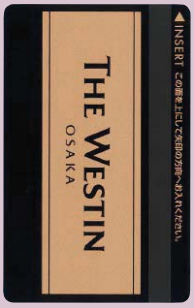

〈ウェスティンホテル大阪様〉

(カードは繰り返し使用できるので経済的です。耐久性に優れています。)

業務用カード(プラスチック)

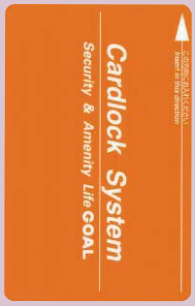

(※写真は当社オリジナルデザインで、カードの種類に応じてJCLMと同様4色あります。なお、ホテル様独自のデザインも可能です。)

カードは多才。多様な使用スタイルに応じた種々のカードを発行できます。

■ゲスト用カードなどの種類と特長

種類	使用可能範囲	作用および特長
ゲストカード	指定客室	お客様が使用する標準的なカード。同じカードで、三部屋までの指定ないしは、一部屋および連続する番号の部屋とを指定することができます。なお、一部屋につきそれぞれ個別のシリアルNo.をもったカードを最大99枚まで発行できます。
個別再発行型ゲストカード(オプション)		ツインルームで2枚のカードを発行し、1枚を紛失した場合、紛失カードのみが再発行が可能です。最初に発行されたもう1枚のカードはそのまま使用できます。(これは、ホストコンピュータとのオンラインによるカード発行の場合のみ可能なシステムでオプションとなります。)
時間貸しカード		会議や集会などに利用するお客様が、客室を時間単位で利用できるカードです。
シャットアウトカード		このカードを使うと、メイドカードで解錠できなくなります。外出中にメイドやボーイに入って欲しくない時に使用します。
予約カード		お客様が指定の使用開始時刻より早く来られて、部屋がまだ空いてない時にホテル内のレストランなどのPOSシステムに使用できるカードです。ロックの解錠はできません。

■業務用カードの種類と特長

種類	使用可能範囲	作用および特長
エマージェンシーカード	全室	室内側から施錠したロックアウト状態でも全室の錠を解錠でき、しかも解錠状態を保持します。(注)このカードを使用すると電池の消耗が激しくなりますので、非常時にのみ使用してください。
マスターカード	指定客室	室内側から施錠されたロックアウト状態でも解錠できます。使用範囲を全室ないし、フロア単位など任意に設定できます。
メイドカード		ロックアウトしていない客室を解錠できます。使用範囲は任意に設定できます。なお、「電池切れ」を予報した時に解錠可能とするか解錠不可能とするか予め設定できます。また、オプション機能で毎日の使用時間帯を設定することもできます。
メンテナンスカード		工事業者がメンテナンスの為に入室する場合に使用します。お客様が滞在中(ゲストカードが有効期間中)は使用できません。
入室禁止カード		有効期間中のゲストカードでも一時的に使えなくする為に使用します。
入室禁止解除カード		入室禁止状態を解除する為のカードです。
客室予備カード		万一、ゲストカードの発行ができなくなった非常時にゲストカードの代わりに使用するカードです。事前に各部屋毎に作成しておきます。

(注)業務用カードを使用した時、カードロックの電池の寿命が少なくなっている場合はLEDランプが点滅して電池切れを予報します。

索引
仕様一覧
建物別使用例
錠の基礎知識
シリンダー
キーシステム
ゴールロックの特長
使用上の注意
▼ロック編
防犯建物部品(CP製品)
BL-bs 認定品
新製品
プッシュ・プル錠
レバーハンドル
レバーハンドル錠
ケースロック
ホテルロック
自動施錠錠
室内間仕切錠
空錠・表示錠
木製建具錠
インテグラル錠
円筒錠
面付箱錠
ウォータロック
面付本締錠
本締錠・ガード錠
グレモン錠
ガラス戸錠
非常錠
ケースハンドル錠
引戸錠
引違戸錠
アンティック錠
▼電気錠編 出入管理システム
機器一覧・使用例
取扱い上の注意など
スマートリーダー バスカル
非接触キーリーダー
FeliCa リーダー
カードロック・テンキー
外出確認システム
インターロック・非常ドアシステム
ホテルカードロック
住宅用電気錠システム
防犯スイッチ錠
各種電気錠
通電金具
制御盤
キースイッチなど
防災システム
エアー錠システム
資料編
錠の性能一覧表
シリンダー互換表
その他資料
価格表

カードロックを利用した各種システム例

索引
仕様一覧
建物別使用例
錠の基礎知識
シリンダー
キーシステム
ゴールロックの特長
使用上の注意
▼ロック編
防犯建物部品（CP製品）
BL-bs 認定品
新製品
プッシュ・プル錠
レバーハンドル
レバーハンドル錠
ケースロック
ホテルロック
自動施錠錠
室内間仕切錠
空錠・表示錠
木製建具錠
インテグラル錠
円筒錠
面付箱錠
ウォータロック
面付本締錠
本締錠・ガード錠
グレモン錠
ガラス戸錠
非常錠
ケースハンドル錠
引戸錠
引違戸錠
アンティック錠
▼電気錠編 出入管理システム
機器一覧・使用例
取扱い上の注意など
スマートリーダー パスカル
非接触キーリーダー
FeliCa リーダー
カードロック・テンキー
外出確認システム
インターロック・非常ドアシステム
ホテルカードロック
住宅用電気錠システム
防犯スイッチ錠
各種電気錠
通電金具
制御盤
キースイッチなど
防災システム
エアー錠システム
資料編
錠の性能一覧表
シリンダー互換表
その他資料
価格表

■基本システム（ホテルの場合を示します。）

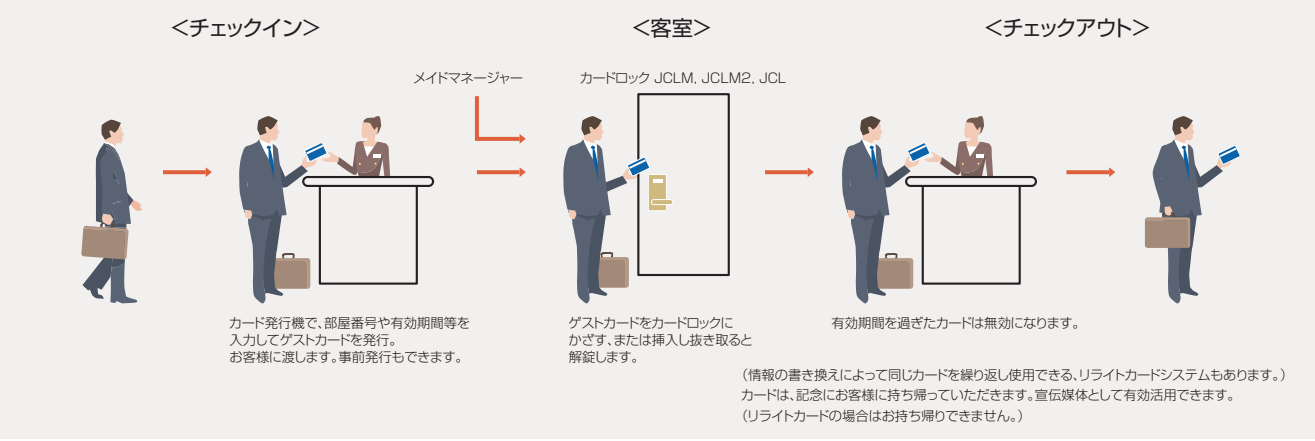

■室内電源の省エネおよび在室確認システム

● カードスイッチCSW-503を使用する場合（※パワーリレーボックスは不要です。）

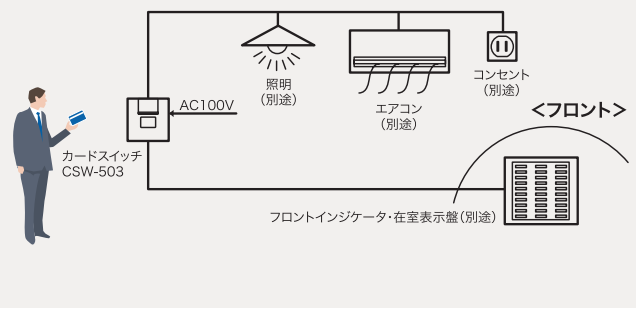

● カードスイッチCSW-502を使用する場合（※パワーリレーボックスが必要です。）

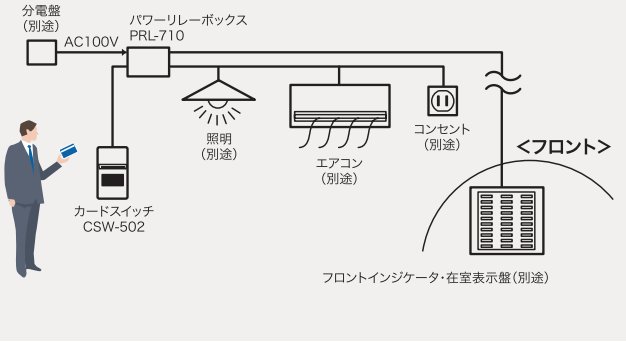

■時間外出入口、共用出入口の管理システム

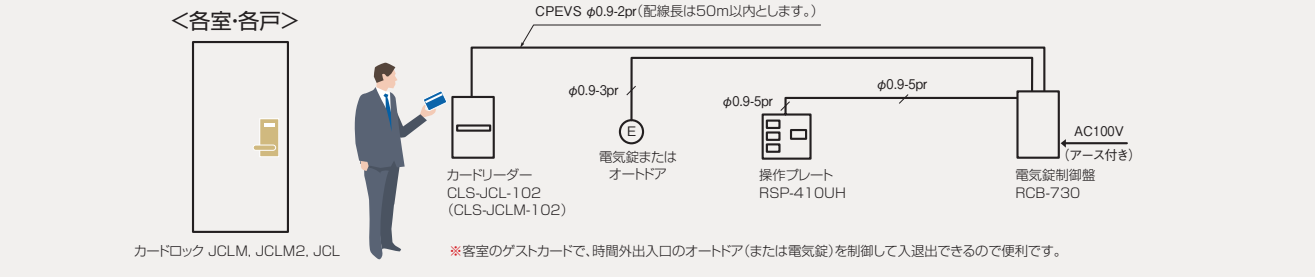

■キャッシュレスシステム

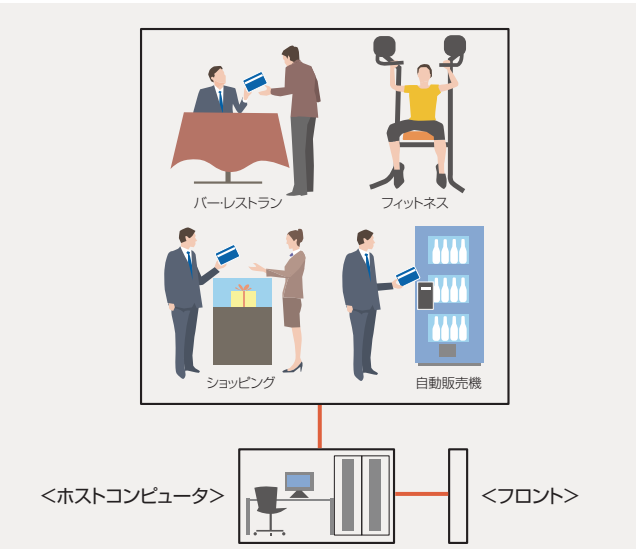

■エレベータ制御システムなど

指定のフロアーにエレベータが自動的に止まるように自動制御することができます。

※この他、駐車場のゲート管理システムなども構築できます。

JCLM
JCLM2
JCL

非接触 ICカードおよび磁気カード発行機

外形図 P.593

用途 シティホテル・リゾートホテル・寮・研修所・保養所など

■JCLM,JCLM2の非接触 IC "マイフェア" カード発行機の構成機器(※カード発行機はリーダライタとインターフェイスユニットにより構成されます。)

● リーダライタ
RW-M-101

● リーダライタ
RW-M-111

● インターフェイスユニット
CE-IFU-202
(※単独で非接触ICカードの発行もできます。)

■JCLM,JCLM2の非接触 IC "マイフェア" カードの発行機の仕様(注1)

発行機品番	CE-M-101	CE-M-111
リーダライタ品番	RW-M-101	RW-M-111
インターフェイスユニット	CE-IFU-202	CE-IFU-202
カード供給方式	手差し	ディスペンサーまたは手差し
カードの材質	プラスチック	プラスチック
カードの厚さ	0.76mm	0.76mm
印字方式	ロイコリライト印字(青発色)(注2)	ロイコリライト印字(青発色)(注2)
入力電圧	AC100V(50/60Hz)	AC100V(50/60Hz)
消費電力	約100VA	約100VA
使用周囲温度	5~40℃(結露・氷結なきこと)	5~40℃(結露・氷結なきこと)
使用周囲湿度	30%~80%	30%~80%
重量	約3.5kg	約8kg

(注) 1. リーダライタやインターフェイスユニットは、単品でのご注文も承ります。
2. ご使用状況によっては、書き換え回数が少なくなる場合があります。

■インターフェイスユニットの仕様

品番	CE-IFU-202
入力電圧	AC100~240V(50/60Hz)※
消費電力	約5VA
使用温度範囲	0~40℃(結露・氷結なきこと)
使用湿度範囲	35%~85%
重量	約0.7kg

※ただし、電源コードはAC100V用(日本仕様)です。

■JCLの磁気カード発行機の構成機器(※カード発行機はリーダライタとインターフェイスユニットにより構成されます。)

● リーダライタ
RW-621

■JCLの磁気カードの発行機の仕様(注1)

発行機品番	CE-621
リーダライタ品番	RW-621
インターフェイスユニット	CE-IFU-202
カード供給方式	手差し
カードの材質	プラスチック
カードの厚さ	0.76mm
印字方式	ロイコリライト印字(青または黒発色)(注2,3)
入力電圧	AC100V(50/60Hz)
消費電力	約130VA
使用周囲温度	5~35℃(結露・氷結なきこと)
使用周囲湿度	35%~85%
重量	約2.5kg

(注) 1. リーダライタやインターフェイスユニットは、単品でのご注文も承わります。
2. ご使用状況によっては、書き換え回数が少なくなる場合があります。
3. CE-621は、ロイコリライト印字及び印字なしカード兼用タイプです。

索引
仕様一覧
建物別使用例
錠の基礎知識
シリンダー
キーシステム
ゴールロックの特長
使用上の注意
▼ロック編
防犯建物部品(CP製品)
BL-bs 認定品
新製品
プッシュ・プル錠
レバーハンドル
レバーハンドル錠
ケースロック
ホテルロック
自動施錠錠
室内間仕切錠
空錠・表示錠
木製建具錠
インテグラル錠
円筒錠
面付箱錠
ウォータロック
面付本締錠
本締錠・ガード錠
グレモン錠
ガラス戸錠
非常錠
ケースハンドル錠
引戸錠
引違戸錠
アンティック錠
▼電気錠編 出入管理システム
機器一覧・使用例
取扱い上の注意など
スマートリーダー パスカル
非接触キーリーダー
FeliCa リーダー
カードロック・テンキー
外出確認システム
インターロック・非常ドアシステム
ホテルカードロック
住宅用電気錠システム
防犯スイッチ錠
各種電気錠
通電金具
制御盤
キースイッチなど
防災システム
エアー錠システム
資料編
錠の性能一覧表
シリンダー互換表
その他資料
価格表

カードロックシステムの各種構成機器

外形図 P.593 , 594
価格表 P.68,69

索引
仕様一覧
建物別使用例
錠の基礎知識
シリンダー
キーシステム
ゴールロックの特長
使用上の注意
▼ロック編
防犯建物部品（CP製品）
BL-bs 認定品
新製品
プッシュ・プル錠
レバーハンドル
レバーハンドル錠
ケースロック
ホテルロック
自動施錠錠
室内間仕切錠
空錠・表示錠
木製建具錠
インテグラル錠
円筒錠
面付箱錠
ウォータロック
面付本締錠
本締錠・ガード錠
グレモン錠
ガラス戸錠
非常錠
ケースハンドル錠
引戸錠
引違戸錠
アンティック錠
▼電気錠編
出入管理システム
機器一覧・使用例
取扱い上の注意など
スマートリーダー バスカル
非接触キーリーダー
FeliCa リーダー
カードロック・テンキー
外出確認システム
インターロック・
非常ドアシステム
ホテルカードロック
住宅用電気錠
システム
防犯スイッチ錠
各種電気錠
通電金具
制御盤
キースイッチなど
防災システム
エアー錠システム
資料編
錠の性能一覧表
シリンダー互換表
その他資料
価格表

■ 省エネ、在室確認システム用カードスイッチ CSW-503, 502（JCLM, JCLM2, JCL用）

● カードスイッチ　CSW-503

● カードスイッチ CSW-502

● パワーリレーボックス PRL-710

（注）パワーリレーボックスPRL-710の焼付塗装仕上げは、2015年（平成27年）8月に、従来の〈マンセル5Y-8／1半ツヤ〉から〈マンセル2.5Y-9／1半ツヤ〉に変更されましたが、在庫品の関係で旧仕上げのものが混在することがありますのでご了承ください。

■カードスイッチ CSW-503の仕様

品番	CSW-503
カード検知方式	フォトセンサ
電流容量	20A
LED	青色
壁からの製品高さ	14mm
対応カード	JISX6301準拠カード、Mifareカード
遅延機能	有り
耐久性	10万回
エアコン停止信号	オプション（エアコン側にインターフェイス必要）
在室信号	有り

● 無電圧C接点用配線コネクター（オプション）もあります。

■カードスイッチ CSW-502の仕様

品番	CSW-502
回路電圧	DC24V
表示ランプ	不在時緑色LED点灯
表示ランプ電流	18mA
接点容量	最大:DC30V/0.5A　最小:DC5V/1mA
カバー材質	ABS樹脂
取付方法	1個用スイッチボックス （塗しろカバー付を使用してください。配線材がマイクロスイッチの可動部に触れないように取付けてください。）

■パワーリレーボックス PRL-710の仕様（注:在室確認機能はありません。）

	項目	内容		備考
定格	電源電圧	AC100V±10%（50／60Hz）		
	在室入力	接点容量DC24V 20mA		在室でONの無電圧接点を入力する
	消費電力	20VA以下		パワーリレー負荷は含みません
	使用温度範囲	-10℃～+40℃（結露・氷結なきこと）		
	使用湿度範囲	95%以下		
機能	外部出力動作	パワーリレー	在室信号が入力されると出力がONとなり、入力が断になると出力がOFFになります。	

■ データ入力機 DAT-602（JCLM, JCLM2, JCL用）

■DAT-602の仕様

機能	内容
データの入力、読取方式	赤外線方式
カードロックへの初期設定	カードロックに部屋番号を登録します。（現在時刻、建物コード、その他はルームナンバー登録時に自動的に入力されます）
カード通過履歴のチェック	通過したカードの種類（メイド、ゲスト等）とそのシリアル番号、および通過時刻（月・日・時・分）をチェックできます。特に時刻は分まで表示しますので、より細かいチェックができます。
カードロックへの登録データのチェック	カードロックに登録されている部屋番号や現在時刻（年月日時分）、さらに登録されている各種カードとその開始時刻をチェックできます。
カードロックの異常診断	カードロックの各種異常内容をチェックできますのでメンテナンスが容易です。

■ 逆マスターカードリーダー

● CLS-JCLM-102
（非接触 ICカードロック JCLM,JCLM2用）

● CLS-JCL-102
（磁気カードロック JCL用）

■CLS-JCLM（JCL）-102の仕様

品番	CLS-JCLM-102	CLS-JCL-102
電源	DC24V（RCB-730より）	DC24V（RCB-730より）
予備電源	アルカリ単3電池4本	アルカリ単3電池4本
使用温度範囲	0℃～+40℃	0℃～+40℃
使用湿度範囲	85%以下（結露・氷結なきこと）	85%以下（結露・氷結なきこと）
使用場所	雨水や直射日光を避けた屋内	雨水や直射日光を避けた屋内
内蔵時計の精度	年差　+6分～−25分	年差　+6分～−25分
リーダー部読取速度	20～100cm／sec	20～100cm／sec
リーダー部寿命	（非接触なので半永久的）	30万パス以上
使用カード	マイフェア（ISO 14443 A 準拠）	JIS×6301準拠
カードの材質	プラスチック	紙、プラスチック
カードの厚さ	0.76mm	0.22～0.76mm

JCLM 非接触 ICカードロック JCLMシリーズのハンドル・座一覧(1/2)

外形図 P.590
価格表 P.68

■両側長座JCLM(NW) 片側長座(JCLM)(NS)(写真は室外側長座を示します。なお、両側長座タイプ JCLM(NW)と、片側長座タイプ JCLM(NS)の室外側長座の外観は同じです。)

JCLM-ZU 21B(NW) ⚠
JCLM-ZU 21B(NS) ⚠
(レバー・座…黄銅ヘアーライン)

JCLM-ZU 22B(NW) ⚠
JCLM-ZU 22B(NS) ⚠
(レバー・座…黄銅ブライト)

JCLM-ZU 11S(NW)
JCLM-ZU 11S(NS)
(レバー・座…ステンレスヘアーライン)

JCLM-ZU 12S(NW)
JCLM-ZU 12S(NS)
(レバー・座…ステンレスブライト)

JCLM-PRCU 21B W8(NW) ⚠
JCLM-PRCU 21B W8(NS) ⚠
(レバー…強化木(水目桜)、座…黄銅ヘアーライン)

JCLM-PRCU 22B W8(NW) ⚠
JCLM-PRCU 22B W8(NS) ⚠
(レバー…強化木(水目桜)、座…黄銅ブライト)

JCLM-PRCU 11B W8(NW) ⚠
JCLM-PRCU 11B W8(NS) ⚠
(レバー…強化木(水目桜)、座…ステンレスヘアーライン)

JCLM-PRCU 12B W8(NW) ⚠
JCLM-PRCU 12B W8(NS) ⚠
(レバー…強化木(水目桜)、座…ステンレスブライト)

JCLM-RNT 21B W13(NW) ⚠
JCLM-RNT 21B W13(NS) ⚠
(レバー…強化木(樺)、座…黄銅ヘアーライン)

JCLM-RNT 22B W13(NW) ⚠
JCLM-RNT 22B W13(NS) ⚠
(レバー…強化木(樺)、座…黄銅ブライト)

JCLM-RNT 11B W13(NW) ⚠
JCLM-RNT 11B W13(NS) ⚠
(レバー…強化木(樺)、座…ステンレスヘアーライン)

JCLM-RNT 12B W13(NW) ⚠
JCLM-RNT 12B W13(NS) ⚠
(レバー…強化木(樺)、座…ステンレスブライト)

⚠ 使用上の注意：強化木製のレバーは、屋外での使用はお控えください。なお、黄銅製のレバーハンドルや座は、キズを付けないように注意してご使用ください。
また、汚れやホコリなどが付かないよう、日頃から充分なお手入れが必要です。(お手入れ方法の詳細はP.31,706をご参照ください。)

索引
仕様一覧
建物別使用例
錠の基礎知識
シリンダー
キーシステム
ゴールロックの特長
使用上の注意
▼ロック編
防犯建物部品(CP製品)
BL-bs 認定品
新製品
プッシュ・プル錠
レバーハンドル
レバーハンドル錠
ケースロック
ホテルロック
自動施錠錠
室内間仕切錠
空錠・表示錠
木製建具錠
インテグラル錠
円筒錠
面付箱錠
ウォータロック
面付本締錠
本締錠・ガード錠
グレモン錠
ガラス戸錠
非常錠
ケースハンドル錠
引戸錠
引違戸錠
アンティック錠
▼電気錠編 出入管理システム
機器一覧・使用例
取扱い上の注意など
スマートリーダー バスカル
非接触キーリーダー
FeliCa リーダー
カードロック・テンキー
外出確認システム
インターロック・非常ドアシステム
ホテルカードロック
住宅用電気錠システム
防犯スイッチ錠
各種電気錠
通電金具
制御盤
キースイッチなど
防災システム
エアー錠システム
資料編
錠の性能一覧表
シリンダー互換表
その他資料
価格表

非接触 IC カードロック JCLM シリーズのハンドル・座一覧 (2/2)

外形図 P.590
価格表 P.68

索引
仕様一覧
建物別使用例
錠の基礎知識
シリンダー
キーシステム
ゴールロックの特長
使用上の注意
▼ロック編
防犯建物部品（CP 製品）
BL-bs 認定品
新製品
プッシュ・プル錠
レバーハンドル
レバーハンドル錠
ケースロック
ホテルロック
自動施錠錠
室内間仕切錠
空錠・表示錠
木製建具錠
インテグラル錠
円筒錠
面付箱錠
ウォータロック
面付本締錠
本締錠・ガード錠
グレモン錠
ガラス戸錠
非常錠
ケースハンドル錠
引戸錠
引違戸錠
アンティック錠
▼電気錠編 出入管理システム
機器一覧・使用例
取扱い上の注意など
スマートリーダー バスカル
非接触キーリーダー
FeliCa リーダー
カードロック・テンキー
外出確認システム
インターロック・非常ドアシステム
ホテルカードロック
住宅用電気錠システム
防犯スイッチ錠
各種電気錠
通電金具
制御盤
キースイッチなど
防災システム
エアー錠システム
資料編
錠の性能一覧表
シリンダー互換表
その他資料
価格表

JCLM-NU 11S（NW）
JCLM-NU 11S（NS）
（レバー・座…ステンレスヘアーライン）

JCLM-NU 12S（NW）
JCLM-NU 12S（NS）
（レバー・座…ステンレスブライト）

JCLM-KU 11S（NW）
JCLM-KU 11S（NS）
（レバー・座…ステンレスヘアーライン）

JCLM-KU 12S（NW）
JCLM-KU 12S（NS）
（レバー・座…ステンレスブライト）

JCLM-TU 11S（NW）
JCLM-TU 11S（NS）
（レバー・座…ステンレスヘアーライン）

※ ブライト（12S）仕上もあります。

JCLM-LWINU 11S（R）（NW）
JCLM-LWINU 11S（R）（NS）
（レバー・座…ステンレスヘアーライン）

※ ブライト（12S）仕上もあります。

JCLM-ORIU 11S（NW）
JCLM-ORIU 11S（NS）
（レバー・座…ステンレスヘアーライン）

※ ブライト（12S）仕上もあります。

JCLM-COMU 11S（R）（NW）
JCLM-COMU 11S（R）（NS）
（レバー・座…ステンレスヘアーライン）

※ ブライト（12S）仕上もあります。

JCLM-DU 11S（NW）
JCLM-DU 11S（NS）
（レバー・座…ステンレスヘアーライン）

※ ブライト（12S）仕上もあります。

JCLM-JUPU 11S（NW）
JCLM-JUPU 11S（NS）
（レバー・座…ステンレスヘアライン）

※ ブライト（12S）仕上もあります。

JCLM-BRKU 21B（R）（NW）⚠（注）
JCLM-BRKU 21B（R）（NS）⚠（注）
（レバー・座…黄銅ヘアーライン）

※ ブライト（22B）仕上もあります。

JCLM-DBRU 11S（R）（NW）（注）
JCLM-DBRU 11S（R）（NS）（注）
（レバー・座…ステンレスヘアーライン）

※ ブライト（12S）仕上もあります。

（注）BRKU 型と DBRU 型は特注品となります。納期などに関しては、必ずお問い合わせください。

JCLM2 非接触 IC カードロック JCLM2 シリーズのハンドル・座一覧

外形図 P.591
価格表 P.68

■ JCLM2（※ 両側長座仕様となります。）

JCLM2-ORIU 11S（668）
（レバー…ステンレス・ヘアーライン、座…ライトグレー）

JCLM2-ORIU 12S（864）
（レバー…ステンレス・ブライト、座…オフホワイト）

JCLM2-ORIU 11S（369）
（レバー…ステンレス・ヘアーライン、座…シルバー）

JCLM2-ORIU 12S（8800）
（レバー…ステンレス・ブライト、座…ブラック）

JCLM2-ZU 21B（864）⚠
（レバー…黄銅・ヘアーライン、座…オフホワイト）

JCLM2-ZU 22B（864）⚠
（レバー…黄銅・ブライト、座…オフホワイト）

JCLM2-ZU 21B（269）⚠
（レバー…黄銅・ヘアーライン、座…ゴールド）

JCLM2-ZU 21B（8800）⚠
（レバー…黄銅・ヘアーライン、座…ブラック）

※ 特注品で強化木製の PRCU 型ハンドルなどもあります。

⚠ 使用上の注意：
強化木製のレバーは、屋外での使用はお控えください。
なお、黄銅製のレバーハンドルや座は、キズを付けないように注意してご使用ください。
また、汚れやホコリなどが付かないよう、日頃から充分なお手入れが必要です。（お手入れ方法の詳細は P.31,706 をご参照ください。）

索引
仕様一覧
建物別使用例
錠の基礎知識
シリンダー
キーシステム
ゴールロックの特長
使用上の注意
▼ロック編
防犯建物部品（CP 製品）
BL-bs 認定品
新製品
プッシュ・プル錠
レバーハンドル
レバーハンドル錠
ケースロック
ホテルロック
自動施錠錠
室内間仕切錠
空錠・表示錠
木製建具錠
インテグラル錠
円筒錠
面付箱錠
ウォータロック
面付本締錠
本締錠・ガード錠
グレモン錠
ガラス戸錠
非常錠
ケースハンドル錠
引戸錠
引違戸錠
アンティック錠
▼電気錠編 出入管理システム
機器一覧・使用例
取扱い上の注意など
スマートリーダー パスカル
非接触キーリーダー
FeliCa リーダー
カードロック・テンキー
外出確認システム
インターロック・非常ドアシステム
ホテルカードロック
住宅用電気錠システム
防犯スイッチ錠
各種電気錠
通電金具
制御盤
キースイッチなど
防災システム
エアー錠システム
資料編
錠の性能一覧表
シリンダー互換表
その他資料
価格表

JCL 磁気カードロック JCLシリーズのハンドル・座一覧

■JCLの片側長座(NS)の場合(写真は室外側長座を示します。室内側には長座はありません。)

索引
仕様一覧
建物別使用例
錠の基礎知識
シリンダー
キーシステム
ゴールロックの特長
使用上の注意
▼ロック編
防犯建物部品(CP製品)
BL-bs 認定品
新製品
プッシュ・プル錠
レバーハンドル
レバーハンドル錠
ケースロック
ホテルロック
自動施錠錠
室内間仕切錠
空錠・表示錠
木製建具錠
インテグラル錠
円筒錠
面付箱錠
ウォータロック
面付本締錠
本締錠・ガード錠
グレモン錠
ガラス戸錠
非常錠
ケースハンドル錠
引戸錠
引違戸錠
アンティック錠
▼電気錠編 出入管理システム
機器一覧・使用例
取扱い上の注意など
スマートリーダー バスカル
非接触キーリーダー
FeliCa リーダー
カードロック・テンキー
外出確認システム
インターロック・非常ドアシステム
ホテルカードロック
住宅用電気錠システム
防犯スイッチ錠
各種電気錠
通電金具
制御盤
キースイッチなど
防災システム
エアー錠システム
資料編
錠の性能一覧表
シリンダー互換表
その他資料
価格表

JCL-ZU 21B(NS) ⚠
(レバー・座…黄銅ヘアーライン)

JCL-ZU 22B(NS) ⚠
(レバー・座…黄銅ブライト)

※コーティングゴールド(269)仕上もあります。

JCL-ZU 11S(NS)
(レバー・座…ステンレスヘアーライン)

JCL-ZU 12S(NS)
(レバー・座…ステンレスブライト)

JCL-NU 12S(NS)
(レバー・座…ステンレスブライト)

※ヘアーライン(11S)仕上もあります。

JCL-KU 12S(NS)
(レバー・座…ステンレスブライト)

※ヘアーライン(11S)仕上もあります。

JCL-COMU 11S(R)(NS)
(レバー・座…ステンレスヘアーライン)

※ブライト(12S)仕上もあります。

JCL-DBRU 11S(R)(NS)
(レバー・座…ステンレスヘアーライン)

※ブライト(12S)仕上もあります。

JCL-PRCU 21B W8(NS) ⚠
(レバー…強化木(水目桜)、座…黄銅ヘアーライン)

JCL-PRCU 22B W8(NS) ⚠
(レバー…強化木(水目桜)、座…黄銅ブライト)

JCL-RNT 21B W13(NS) ⚠
(レバー…強化木(樺)、座…黄銅ヘアーライン)

※ブライト(22B)仕上もあります。

JCL-RNT 11B W13(NS) ⚠
(レバー…強化木(樺)、座…ステンレスヘアーライン)

※ブライト(12S)仕上もあります。

⚠ 使用上の注意：強化木製のレバーは、屋外での使用はお控えください。
なお、黄銅製のレバーハンドルや座は、キズを付けないように注意してご使用ください。
また、汚れやホコリなどが付かないよう、日頃から充分なお手入れが必要です。（お手入れ方法の詳細はP.31,706をご参照ください。）

外形図 P.592
価格表 P.68

■JCLの両側長座（NW）の場合（写真は室外側長座を示します。室内側にも長座があります。）

JCL-ZU 21B（NW）⚠
（レバー・座…黄銅ヘアーライン）

JCL-ZU 22B（NW）⚠
（レバー・座…黄銅ブライト）

※コーティングゴールド（269）仕上もあります。

JCL-ZU 11S（NW）
（レバー・座…ステンレスヘアーライン）

JCL-ZU 12S（NW）
（レバー・座…ステンレスブライト）

JCL-NU 12S（NW）
（レバー・座…ステンレスブライト）

※ヘアーライン（11S）仕上もあります。

JCL-KU 12S（NW）
（レバー・座…ステンレスブライト）

※ヘアーライン（11S）仕上もあります。

JCL-COMU 11S（R）（NW）
（レバー・座…ステンレスヘアーライン）

※ブライト（12S）仕上もあります。

JCL-DBRU 11S（R）（NW）
（レバー・座…ステンレスヘアーライン）

※ブライト（12S）仕上もあります。

JCL-PRCU 21B W8（NW）⚠
（レバー…強化木（水目桜）、座…黄銅ヘアーライン）

※ブライト（22B）仕上もあります。

JCL-PRCU 11B W8（NW）⚠
（レバー…強化木（水目桜）、座…ステンレスヘアーライン）

※ブライト（12S）仕上もあります。

JCL-RNT 21B W13（NW）⚠
（レバー…強化木（樺）、座…黄銅ヘアーライン）

※ブライト（22B）仕上もあります。

JCL-RNT 11B W13（NW）⚠
（レバー…強化木（樺）、座…ステンレスヘアーライン）

※ブライト（12S）仕上もあります。

索引
仕様一覧
建物別使用例
錠の基礎知識
シリンダー
キーシステム
ゴールロックの特長
使用上の注意
▼ロック編
防犯建物部品（CP製品）
BL-bs 認定品
新製品
プッシュ・プル錠
レバーハンドル
レバーハンドル錠
ケースロック
ホテルロック
自動施錠錠
室内間仕切錠
空錠・表示錠
木製建具錠
インテグラル錠
円筒錠
面付箱錠
ウォータロック
面付本締錠
本締錠・ガード錠
グレモン錠
ガラス戸錠
非常錠
ケースハンドル錠
引戸錠
引違戸錠
アンティック錠
▼電気錠編 出入管理システム
機器一覧・使用例
取扱い上の注意など
スマートリーダー バスカル
非接触キーリーダー
FeliCa リーダー
カードロック・テンキー
外出確認システム
インターロック・非常ドアシステム
ホテルカードロック
住宅用電気錠システム
防犯スイッチ錠
各種電気錠
通電金具
制御盤
キースイッチなど
防災システム
エアー錠システム
資料編
錠の性能一覧表
シリンダー互換表
その他資料
価格表

GOAL
LOCK
UNLOCK
GOAL
FRS
GOAL

電気錠･出入口管理システム編

16-1.住宅用電気錠システム

※ ● 防犯建物部品(CP製品)･2線式電気錠システム **2WS-EL100J** … 510-511

● 2線式電気錠システム **2WS-EL100** …… 512-513

● 2線式電気錠システム …… 514-515

※ ● 2線式ローリングテンキーシステム

2WS-TK100J(CP製品),**2WS-TK100**…… 516

● 電池式ローリングテンキーシステム **BTKLX**,**BZSTK** …… 517

● 指紋錠システム **FTL** …… 518

● 非接触型キーリーダーシステム **KRS-320**,**310** …… 519

● FeliCa(フェリカ)リーダーシステム **2WS-F600LAN** …… 520

● 電波キーシステム **KRM-100** …… 521

● その他の電気錠システム **RCB-800**,**JRC-200B**,**KRM-100** …… 522

16-2.防犯スイッチ付錠(警備信号用)

※ ● 防犯建物部品(CP製品)･プッシュ･プル錠 **PXKJ**(SNC,SNO) …… 523

● プッシュ･プル錠 **PXK**(SNC,SNO),**PX**(SNC,SNO) …… 524

※ ● 防犯建物部品(CP製品)･レバーハンドル錠 **LGKSJ**,本締錠 **LDKSJ** …… 525

● レバーハンドル錠 **LGKS**,本締錠 **LDKS** …… 526

● 本締錠 **SKU**(SNC,SNO) …… 527

※2線式電気錠システムや2線式ローリングテンキーシステムおよび
防犯スイッチ付錠には防犯建物部品(CP製品)もあります。

(CP認定マーク)

住宅用電気錠システム
1）防犯建物部品(CP製品)・2線式電気錠システム 2WS-EL100J

(CP認定マーク)

用途　住宅玄関、オフィス出入口、ビル通用口など

■基本構成図

〈本締型電気錠を使用する場合〉

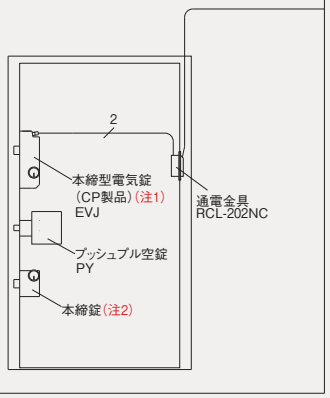

〈プッシュ・プル型電気錠を使用する場合〉

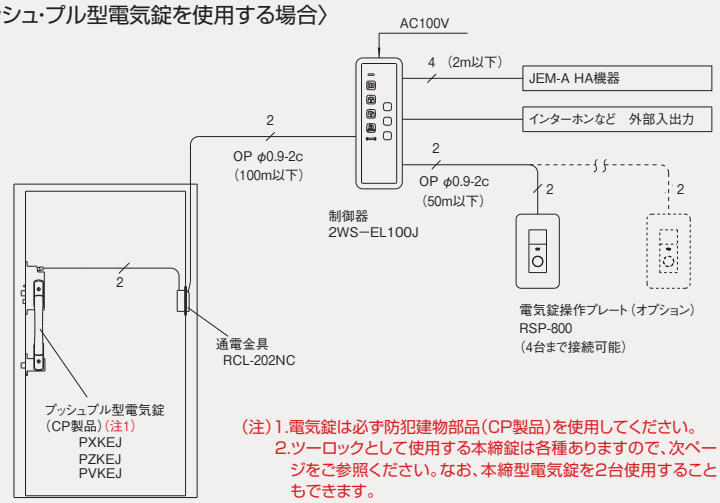

(注)1.電気錠は必ず防犯建物部品(CP製品)を使用してください。
2.ツーロックとして使用する本締錠は各種ありますので、次ページをご参照ください。なお、本締型電気錠を2台使用することもできます。

■システム構成機器

● 電気錠(防犯建物部品・CP製品)は各種あります。
(詳細は次ページをご参照ください。)

● 通電金具
RCL-202NC

● 制御器
2WS-EL100J

● 操作プレート(オプション)
RSP-800

防犯性能が極めて高い防犯建物部品(CP製品)の2線式電気錠システム。

特　長

■官民合同会議の試験に合格した防犯建物部品(CP製品)の2線式電気錠システム。
※電気錠は必ず防犯建物部品(CP製品)を使用してください。

■防犯建物部品(CP製品)の電気錠は各種あります。
(次ページをご参照ください。)

■2線式なので配線工事が簡単で、施工性に優れています。

■モード設定により、扉のこじ開け等の異常時には警告音で報知することも可能。
扉をこじ開けたり、一定時間扉を開放していると警報ブザーがなります。

■自動施錠機能付。
解錠後、扉を開閉すると自動的に施錠します。また、解錠後に扉を開けなかった場合は、一定時間(1～30秒までの設定が可能)経過すると自動的に施錠します。施解錠ボタン・外部入力による電気的な解錠時には自動施錠し、キー・サムターンによる手動解錠時には自動施錠を行わないモード設定が可能です。

■制御器には、電気錠の施解錠状態や扉の開閉状態が表示されます。

索引
仕様一覧
建物別使用例
錠の基礎知識
シリンダー
キーシステム
ゴールロックの特長
使用上の注意
▼ロック編
防犯建物部品(CP製品) BL-bs認定品 新製品
プッシュ・プル錠
レバーハンドル レバーハンドル錠
ケースロック
ホテルロック
自動施錠錠
室内間仕切錠 空錠・表示錠 木製建具錠
インテグラル錠 円筒錠
面付箱錠 ウォータロック 面付本締錠
本締錠・ガード錠 グレモン錠 ガラス戸錠
非常錠 ケースハンドル錠
引戸錠 引違戸錠
アンティック錠
▼電気錠編 出入管理システム
機器一覧・使用例 取扱い上の注意など
スマートリーダー パスカル 非接触キーリーダー FeliCa リーダー カードロック・テンキー
外出確認システム インターロック・非常ドアシステム
ホテルカードロック
住宅用電気錠システム
防犯スイッチ錠
各種電気錠
通電金具 制御盤 キースイッチなど
防災システム エアー錠システム
資料編 錠の性能一覧表 シリンダー互換表 その他資料
価格表

■2WS-EL100J に使用する電気錠(防犯建物部品・CP製品)

※この製品は指定建物錠です。錠の性能表示はP.689,690をご参照ください。

〈プッシュ・プル型電気錠〉

● PXKEJ-GON

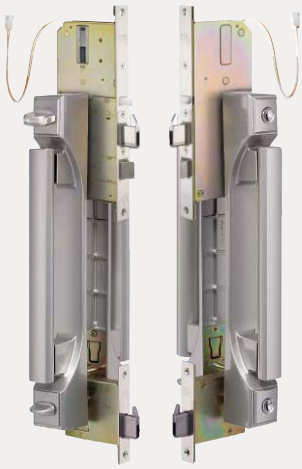

● PXKEJ-GOP

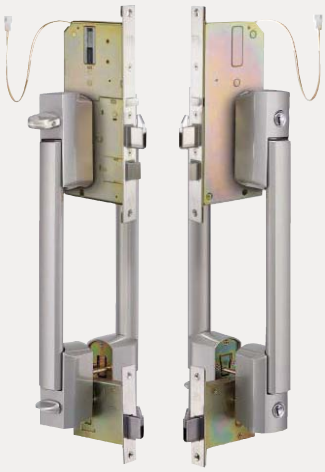

● PXKEJ-GOE

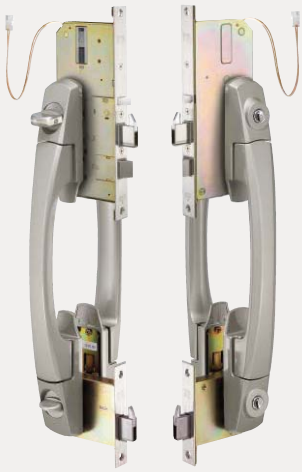

● PZKEJ-GOF

● PVKEJ-GOR

〈本締型電気錠〉

● EVJ

仕　様

■使用する電気錠(防犯建物部品・CP製品)

種　類	品　番	ハンドルデザイン	シリンダー	バックセット	取付可能扉厚	掲載ページ
プッシュ・プル錠型電気錠(モーター錠,2ロック型)	PXKEJ SK-5	GON,GOP GOE	V18 GV	64mm	34～37・37～40・40～43mm	P.532
プッシュ・プル錠型電気錠(モーター錠,2ロック型)	PZKEJ SK-5	GOF	V18 GV	64mm		P.534
プッシュ・プル錠型電気錠(モーター錠,1ロック型)	PVKEJ-5	GOR	V18 GV	64mm	31～33・34・35～37・37～39・40・41～43mm	P.536
本締錠型電気錠(モーター錠)	EVJ-5	—	V18 GV	64mm	33～43mm	P.553

(注)本締型電気錠EVJをご使用の場合は、プッシュ・プル空錠PYやワンドアー・ツーロック用の本締錠SKJやLDKJなどを併用してください。

■制御器 2WS-EL100J(2WS-EL100の仕様も同じです。)

電源電圧	AC100V±10% (50/60Hz)
消費電力	20W以下
使用温度、湿度範囲	−10～50℃、湿度95%以下(結露、氷結なきこと)
外部接続	外部操作プレート RSP-800(最大4台まで並列接続可能) HAインターフェース装備(JEM-A HA標準規格)

(注)テンキー操作器を使用する場合の制御器は2WS-TK100Jとなります。

■本締型電気錠EVJと併用する錠

●プッシュ・プル空錠PYシリーズ

バックセット	ハンドルデザイン	取付可能扉厚	掲載ページ
51mm	GOL,ARC,GOF,MOAなど	29～53mm	P.79～P.82
64mm	GOL,GOM,GOU,ARC,GOF,MOAなど		

●本締錠 (ワンドアー・ツーロック用の本締錠は各種あります。CP製品または標準品をご使用ください。)

品　番	バックセット	取付可能扉厚	備考	掲載ページ
SKJ-5 (CP製品)	64mm	34～43mm	鎌付デッド	P.341
LDKJ-5 (CP製品)	64mm	33～53mm	鎌付デッド	P.338
LDJ-5 (CP製品)	64mm	33～53mm	標準デッド	P.338
SK-5 (標準品)	64mm	31～43mm	鎌付デッド	P.341
LDK-5 (標準品)	64,76mm	29～53mm	鎌付デッド	P.339
LD-5 (標準品)	64,76mm	29～53mm	標準デッド	P.339
HD-5 (標準品)	38,51,64,76mm	29～53mm	標準デッド	P.340

■通電金具 RCL-202NC

リード線の本数	2本
コネクター	モレックス1625-02R1
リード線の長さ	扉側…2,000mm　枠側…150mm
本体	ABS樹脂

索引
仕様一覧
建物別使用例
錠の基礎知識
シリンダー
キーシステム
ゴールロックの特長
使用上の注意
▼ロック編
防犯建物部品(CP製品)
BL-bs認定品
新製品
プッシュ・プル錠
レバーハンドル
レバーハンドル錠
ケースロック
ホテルロック
自動施錠錠
室内間仕切錠
空錠・表示錠
木製建具錠
インテグラル錠
円筒錠
面付箱錠
ウォータロック
面付本締錠
本締錠・ガード錠
グレモン錠
ガラス戸錠
非常錠
ケースハンドル錠
引戸錠
引違戸錠
アンティック錠
▼電気錠編
出入管理システム
機器一覧・使用例
取扱い上の注意など
スマートリーダー バスカル
非接触キーリーダー
FeliCa リーダー
カードロック・テンキー
外出確認システム
インターロック・
非常ドアシステム
ホテルカードロック
住宅用電気錠システム
防犯スイッチ錠
各種電気錠
通電金具
制御盤
キースイッチなど
防災システム
エアー錠システム
資料編
錠の性能一覧表
シリンダー互換表
その他資料
価格表

住宅用電気錠システム 2)2線式電気錠システム 2WS-EL100

用途　住宅玄関、オフィス出入口、ビル通用口など

索引
仕様一覧
建物別使用例
錠の基礎知識
シリンダー
キーシステム
ゴールロックの特長
使用上の注意
▼ロック編
防犯建物部品（CP製品）
BL-bs 認定品
新製品
プッシュ・プル錠
レバーハンドル
レバーハンドル錠
ケースロック
ホテルロック
自動施錠錠
室内間仕切錠
空錠・表示錠
木製建具錠
インテグラル錠
円筒錠
面付箱錠
ウォータロック
面付本締錠
本締錠・ガード錠
グレモン錠
ガラス戸錠
非常錠
ケースハンドル錠
引戸錠
引違戸錠
アンティック錠
▼電気錠編 出入管理システム
機器一覧・使用例
取扱い上の注意など
スマートリーダー パスカル
非接触キーリーダー
FeliCa リーダー
カードロック・テンキー
外出確認システム
インターロック・
非常ドアシステム
ホテルカードロック
住宅用電気錠システム
防犯スイッチ錠
各種電気錠
通電金具
制御盤
キースイッチなど
防災システム
エアー錠システム
資料編
錠の性能一覧表
シリンダー互換表
その他資料
価格表

■基本構成図

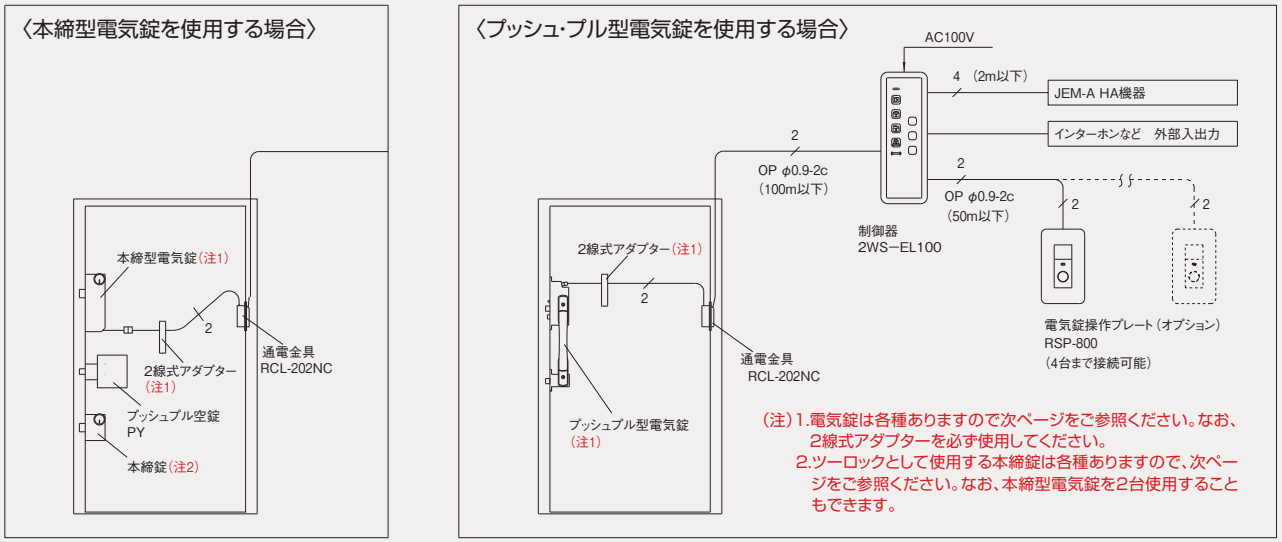

■システム構成機器

● 電気錠は各種ありますが、必ず2線式アダプターを使用してください。（詳細は次ページをご参照ください。）

● 2線式アダプター 2WSアダプター

● 通電金具 RCL-202NC

● 制御器 2WS-EL100

● 操作プレート（オプション） RSP-800

配線工事が簡単で、施工性に極めて優れた2線式の電気錠システム。使用できる電気錠は各種あります。

特　長

■2線式なので配線工事が極めて簡単。

■電気錠は各種あります。（次ページをご参照ください。）

■モード設定により、扉のこじ開け等の異常時には警告音で報知することも可能。

■自動施錠機能の有、無を選択できます。
キーやサムターンによる手動解錠時には自動施錠しないようにモードを設定することもできます。

■停電時の強制解錠も可能。
（モーター錠と瞬時通電施錠型の場合、モード設定できます。）

■施解錠動作を2回まで繰り返すリトライ機能付。
（モーター錠の場合のモード設定による）

■施錠動作中に扉が開いた場合、再度解錠する出戻り機能も搭載。（モーター錠の場合のモード設定による）

■制御器には電気錠の施解錠状態や扉の開閉状態が表示されます。

仕　様

■制御器 2WS-EL100

電源電圧	AC100V±10%(50／60Hz)
消費電力	20W以下
使用周囲温度･湿度	−10～50℃ ･95%以下(結露、氷結なきこと)

■通電金具 RCL-202NC

リード線の本数	2本
コネクター	モレックス1625-02R1
リード線の長さ	扉側…2,000mm　枠側…150mm
本体	ABS樹脂

外形図 P.605~627 , 639
価格表 P.70

■2WS-EL100 に使用する電気錠(※必ず2線式アダプターを使用してください。)

※この製品は指定建物錠です。錠の性能表示はP.692~695をご参照ください。

〈プッシュ・プル型電気錠〉(注1)(※PXE,PZEは標準デッドボルトです。)【※ご注文の際は、品番の前に必ずシリンダー記号(GP, V, GVなど)を付けてご指示ください。】

● PXE,PXKE -GON

● PXE,PXKE -GOP

● PXE,PXKE -GOE

● PZE,PZKE -GOF

● PVKE-GOR

〈本締型電気錠〉

● EM

● EMSX

(EMの防滴型です。)

● EV(注1)

● SXE(引戸用)

(防滴型SXESもあります。)

〈レバーハンドル,ケースロック型電気錠〉

● EU(機能切替型)
(R,T型)

(ノブの使用も可能。アンチパニック機能の付加も可能。)

● EL,ESシリーズ
(R,T,B,M,SF型)

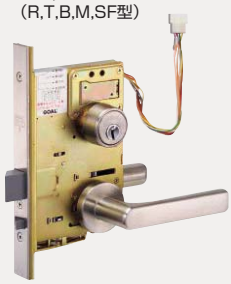

(ELシリーズはレバー、ESシリーズはノブです。アンチパニック錠も有り。)

(注1)プッシュ・プル型電気錠や本締型電気錠EVは住宅玄関用の電気錠ですので、デッドボルトへ側圧が作用しない条件でご使用ください。

仕　様

■使用可能な電気錠と主な仕様一覧

作動形式	機種名(種類)	ハンドル	コネクター	バックセット	取付可能扉厚	掲載ページ
モーター錠	PXE,PXKE(プッシュ・プル錠)(注1)	プッシュ・プルハンドル	9P	64mm	31~43mm	P.533
	PZE,PZKE(プッシュ・プル錠)(注1)					P.535
	PVKE(プッシュ・プル錠)(注1)				34~43mm	P.536
	EM,EMV(本締錠)	ー	6P(EMVは9P)	38,51,64,76mm	29~53mm	P.550
	EMSX,EMVSX(本締錠,防滴型)		6P(EMVSXは9P)	51mm	30~55mm(注2)	P.551
	EV(本締錠)(注1)		9P	64mm	34~44mm(注2)	P.554
	SXE,SXEV(引戸鎌錠)		6P(SXEVは9P)	51mm	29~53mm	P.555
	SXES,SXESV(引戸鎌錠,防滴型)		6P(SXESVは9P)		30~53mm(注2)	
通電時解錠型	EUT(機能切替型)	ノブまたはレバー	9P	76mm	29~53mm	P.540
	EUTP(機能切替型・アンチパニック)					
	ES-T,B,M(ケースロック)	ノブ	6P			P.543~548
	EL-T,B,M(レバーハンドル錠)	レバー				
	ESTP,ELTP(アンチパニック)	ESTP…ノブ ELTP…レバー				P.545
	EXM(レバーハンドル錠)	レバー		64mm		P.539
通電時施錠型	EUR(機能切替型)	ノブまたはレバー	9P	76mm	29~53mm	P.540
	EURP(機能切替型・アンチパニック)					
	ESR(ケースロック)	ノブ	6P			P.546
	ELR(レバーハンドル錠)	レバー				
	ESRP,ELRP(アンチパニック)	ESRP…ノブ ELRP…レバー				P.547
瞬時通電施解錠型	EZS,EXS(レバーハンドル錠)	レバー	6P	64mm	29~53mm	P.538,539
	ESSF(ケースロック)	ノブ		76mm		P.542
	ELSF(レバーハンドル錠)	レバー				

(注2)シリンダーの種類や品番によっては、扉厚寸法が少し異なります。詳細は掲載ページをご参照ください。

索引
仕様一覧
建物別使用例
錠の基礎知識
シリンダー
キーシステム
ゴールロックの特長
使用上の注意
▼ロック編
防犯建物部品(CP製品)
BL-bs 認定品
新製品
プッシュ・プル錠
レバーハンドル
レバーハンドル錠
ケースロック
ホテルロック
自動施錠錠
室内間仕切錠
空錠・表示錠
木製建具錠
インテグラル錠
円筒錠
面付箱錠
ウォータロック
面付本締錠
本締錠・ガード錠
グレモン錠
ガラス戸錠
非常錠
ケースハンドル錠
引戸錠
引違戸錠
アンティック錠
▼電気錠編 出入管理システム
機器一覧・使用例
取扱い上の注意など
スマートリーダー バスカル
非接触キーリーダー
FeliCa リーダー
カードロック・テンキー
外出確認システム
インターロック・非常ドアシステム
ホテルカードロック
住宅用電気錠システム
防犯スイッチ錠
各種電気錠
通電金具
制御盤
キースイッチなど
防災システム
エアー錠システム
資料編
錠の性能一覧表
シリンダー互換表
その他資料
価格表

住宅用電気錠システム 3)2線式電気錠システム

索引
仕様一覧
建物別使用例
錠の基礎知識
シリンダー
キーシステム
ゴールロックの特長
使用上の注意
▼ロック編
防犯建物部品（CP製品）
BL-bs 認定品
新製品
プッシュ・プル錠
レバーハンドル
レバーハンドル錠
ケースロック
ホテルロック
自動施錠錠
室内間仕切錠
空錠・表示錠
木製建具錠
インテグラル錠
円筒錠
面付箱錠
ウォータロック
面付本締錠
本締錠・ガード錠
グレモン錠
ガラス戸錠
非常錠
ケースハンドル錠
引戸錠
引違戸錠
アンティック錠
▼電気錠編 出入管理システム
機器一覧・使用例
取扱い上の注意など
スマートリーダー パスカル
非接触キーリーダー
FeliCa リーダー
カードロック・テンキー
外出確認システム
インターロック・非常ドアシステム
ホテルカードロック
住宅用電気錠システム
防犯スイッチ錠
各種電気錠
通電金具
制御盤
キースイッチなど
防災システム
エアー錠システム
資料編
錠の性能一覧表
シリンダー互換表
その他資料
価格表

■基本構成図

● 2線アダプターを使用する場合（各種電気錠があります。）

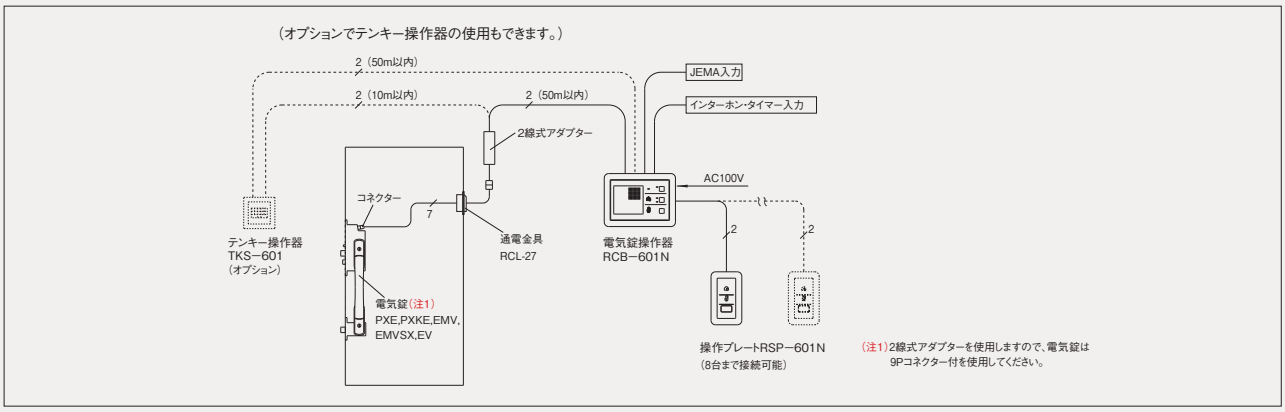

● 2線式電気錠を使用する場合（2線式アダプターは不要です。）

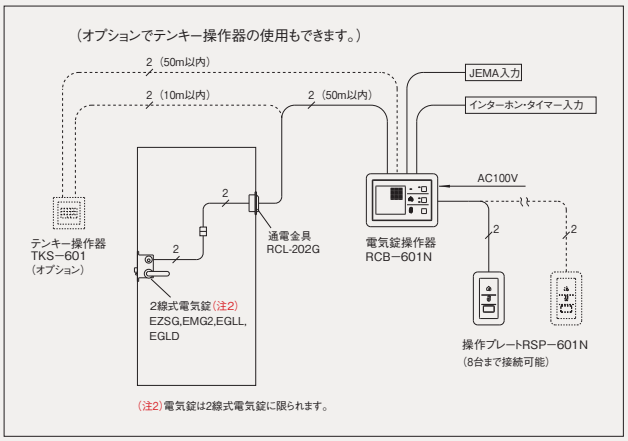

● パナソニック殿製〈2線式シークレットテンキーシステム〉

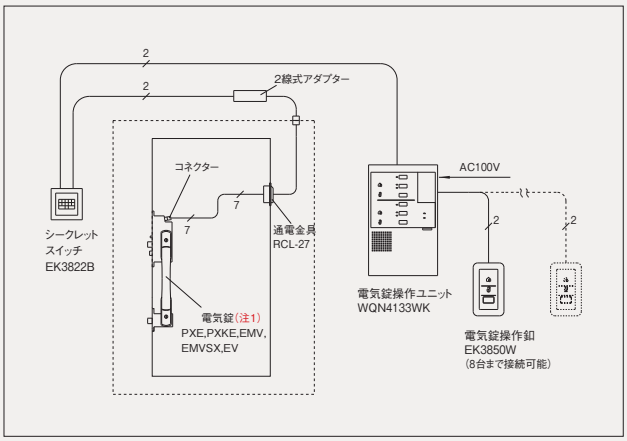

配線工事が簡単で、施工性に極めて優れた2線式の電気錠システムです。

特　長

■テンキー操作器TKS-601の使用も可能。（オプション）

■テンキー操作器は、暗証番号が同じでも操作するキーのNo.表示位置がその都度変化する“ランダムテンキー”を使用。防犯上安心です。

■テンキー操作器は防滴型なので、風雨に晒される屋外でも使用できます。

■暗証番号（4桁）は、電気錠操作器にRCB-601Nにある設定スイッチにより自由に変更できます。

■電気錠制御器には、電気錠の施解錠状態や扉の開閉状態が表示されます。

■電気錠制御器にある機能設定スイッチによって、電気錠を自動施錠機能にON,OFFすることができます。

■電気錠の施解錠操作用の操作プレートRSP-601Nの使用も可能です。（オプション）

■2線式電気錠を使用することもできます。
上図のように2線式アダプターを使用せず、2線式電気錠を使用することもできます。

※この製品は指定建物錠です。錠の性能表示はP.692～694をご参照ください。

■2線式電気錠システムの構成機器

■ 電気錠（2線式アダプターを使用する場合）

● プッシュ・プルハンドル錠
PXE, PXKE（P.533）
（※PXKEは鎌付デッドを採用。またバーハンドルのPZE, PZKEもあります。）
（P.535）

（写真は鎌付デッドのPXKE）

● 本締錠
EMV（P.550）

（※引戸用鎌錠SXEVもあります。）（P.555）

● **EV**
（P.554）

● 防滴型本締錠 **EMVSX**
（P.551）

● 通電金具 **RCL-27**
（P.561）

■ 2線式電気錠（2線式アダプターを使用する必要はありません）

● レバーハンドル錠 **EZSG**

● 本締錠 **EMG2**

● 防滴型門扉錠 **EGLL , EGLD**
（P.559）

（写真はEGLL）

● 通電金具 **RCL-202G**

● 制御器 **RCB-601N**

● テンキー操作器 **TKS-601**（防滴型）
（オプション）

● 操作プレート **RSP-601N**
（オプション）

■ 2線式アダプター
（9Pコネクター付電気錠に使用）

● **RCB-601N-D**アダプター
（電気錠 EMV,SXEV,EV,PXEなど用）
● **RCB-601N-M**アダプター
（防滴型電気錠 EMVSX,SXESV用）

仕　様

■電気錠（9Pコネクター付）

種類	プッシュ・プル錠	本締錠			防滴型本締錠
機種名	PXE, PXKE	EMV	SXEV	EV	EMVSX,SXESV
バックセット	64mm	38,51,64,76mm	51mm	64mm	51mm
シリンダー［記号］	V18［V］,GV［GV］,GP［GP］,6本ピン［P］,7本ピン［Z］				
取付可能扉厚	31～34・34～37・37～40・40～43mm	29～43・43～53mm	P, Z……34～44mm GP, V, GV…33～43mm		P, Z……30～45・45～55mm GP, V, GV…30～43・43～53mm
使用する2線式アダプター	RCB-601N-Dアダプター				RCB-601N-Mアダプター
使用する通電金具	RCL-27				
用途	住宅玄関など				門扉など

（注）1.GPシリンダーの耐ピッキング性能は10分以上ですが、耐カギ穴壊し性能は5分未満ですので、住宅玄関ではV18またはGVシリンダーをご使用ください。
2.6本ピン,7本ピンシリンダーの新規マスターキー(MK)の受付は、2017年3月末で終了します。

■2線式電気錠

種類	レバーハンドル錠	本締錠（モーター錠）	レバーハンドル錠・本締錠
機種名	EZSG-5*	EMG2-5	EGLL, EGLD-54
バックセット	64mm	51mm	45mm
シリンダー	V18［V］,GV［GV］,GP［GP］,6本ピン［P］,7本ピン［Z］		6本ピン
取付可能扉厚	29～33・33～43・43～53mm		35～45・45～55mm
使用する通電金具	RCL-202G		
チリ	6mm以下	6mm以下	12mm以下
用途	玄関扉	玄関扉	門扉

■通電金具

機種名	RCL-27	RCL-202G
リード線の本数	7本	2本
コネクター	モレックス1625-09P	モレックス1625-02R1
リード線の長さ	扉側…2,000mm 枠側…150mm	扉側…3,500mm 枠側…150mm
リード線の種類	NSKVG 0.3mm²	VCTF 0.75mm²
本体	鋼板製ケース（18-8ステンレス製 フロント付）	

■制御器 RCB-601N

主電源	AC100V（50/60Hz）
消費電力	40W以下
使用温度範囲	0℃～+40℃（湿度95%RH以下）
表示・警報機能	●解錠および開戸表示ランプ付 ●開扉報知装置付 ●警報装置付（警戒モードに設置中、開扉された時）
重量	約330g

（注）取付けにボックスを使用する場合は、JIS3個用ボックスを使用してください。

■操作プレート RSP-601N（オプション）

適合プレート	コスモシリーズワイド21スイッチプレート1連用に適合
重量	約75g

（注）取付けにボックスを使用する場合は、JIS1個用スイッチボックスを使用してください。

■テンキー操作器 TKS-601（オプション）

使用温度範囲	-10℃～+50℃
耐水性	JIS C0920 防雨型に適合
重要	約400g
備考	ランダムテンキー（操作の都度、スイッチNoの位置が変化）

（注）取付けにボックスを使用する場合は、JIS2個用のスイッチボックス（深型）を使用してください。この場合、テンキー操作器用カバーTKS-601Cが必ず必要です。

■2線式アダプター RCB-601N-D,M

品　名	使用する電気錠
RCB-601N-D	●本締モーター錠　EMV,EV,SXEV ●プッシュ・プル錠　PXE,PXKE,PZE,PZKE
RCB-601N-M	●防滴型モーター錠　EMVSX

索引
仕様一覧
建物別使用例
錠の基礎知識
シリンダー
キーシステム
ゴールロックの特長
使用上の注意
▼ロック編
防犯建物部品（CP製品）
BL-bs 認定品
新製品
プッシュ・プル錠
レバーハンドル
レバーハンドル錠
ケースロック
ホテルロック
自動施錠錠
室内間仕切錠
空錠・表示錠
木製建具錠
インテグラル錠
円筒錠
面付箱錠
ウォータロック
面付本締錠
本締錠・ガード錠
グレモン錠
ガラス戸錠
非常錠
ケースハンドル錠
引戸錠
引違戸錠
アンティック錠
▼電気錠編
出入管理システム
機器一覧・使用例
取扱い上の注意など
スマートリーダー バスカル
非接触キーリーダー
FeliCa リーダー
カードロック・テンキー
外出確認システム
インターロック・
非常ドアシステム
ホテルカードロック
住宅用電気錠システム
防犯スイッチ錠
各種電気錠
通電金具
制御盤
キースイッチなど
防災システム
エアー錠システム
資料編
錠の性能一覧表
シリンダー互換表
その他資料
価格表

2WS-TK-100J TK-100 2線式ローリングテンキーシステム

2WS-TK100J（CP製品），2WS-TK100，2WS-TK100（JIS IPX5対応品）

（CP認定マーク）
（2WS-TK100JはCP製品）

外形図 P.580
価格表 P.70

用途 ビル通用口、機密室、住宅玄関など

■基本構成

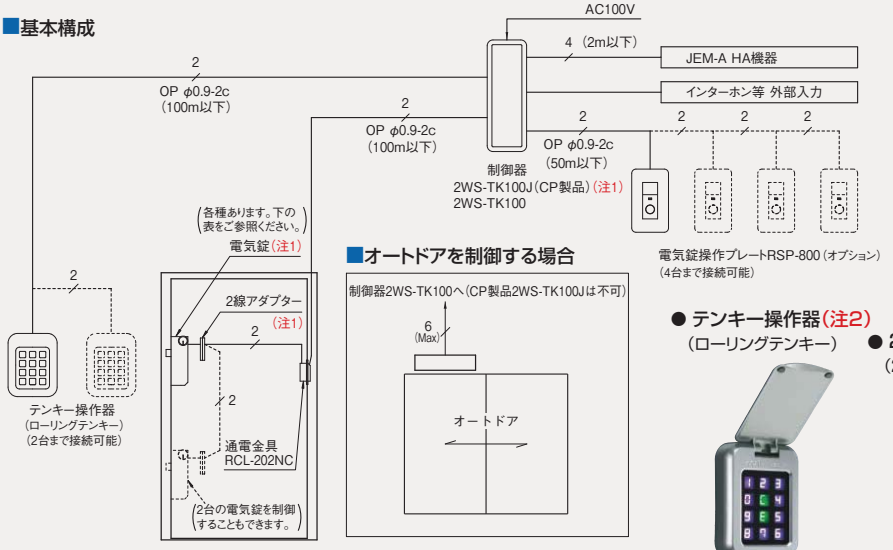

（注2）テンキー操作器には、防水性能に優れたJIS IPX5対応品もあります。
ただし、仕上はシルバー仕上のみです。

■主な構成機器

- 制御器 2WS-TK100J（CP製品）（注1）
- 制御器 2WS-TK100

（注1）
CP製品2WS-TK100Jの場合、電気錠は必ずCP製品を使用してください。なお、CP製品の電気錠の場合は2線式アダプターは不要です。

- テンキー操作器（注2）
（ローリングテンキー）

- 2線式アダプター
（2WSアダプター）

- 電気錠操作プレート
RSP-800（オプション）

（写真はシルバー仕上の2WS-TK100S
ブラック仕上 2WS-TK100Bもあります。）

暗証番号の種類は100兆通りと莫大で、5種類の登録番号が可能なテンキーシステム。テンキーの表示は、その都度ランダムに変化するローリング方式の採用により防犯性は更にアップ。

特　長

■2WS-TK100JはCP製品です。電気錠は必ずCP製品の電気錠（2線式電気錠）を使用してください。

■2WS-TK100の場合は各種電気錠を使用できますが、必ず2線式アダプターを使用してください。

■2線式なので配線工事は極めて簡単。
※配線工事が不要な電池式もあります。（次ページをご参照ください。）

■暗証番号の種類は0～9の数字を使用して15桁までの組み合わせが可能で100兆通りと莫大。また、5種類の暗証番号の登録が可能です。

■テンキーの表示は、その都度変化する"ローリング方式"を採用。防犯性は更にアップ。

テンキーは、その都度数字の表示位置が変化するので防犯上安心です。

■扉のこじ開け等の異常時には警告音で報知することも可能。（モード設定による）
扉をこじ開けたり、一定時間扉を開放していると警報ブザーがなります。

■自動施錠機能付。（モード設定による）
解錠後、扉を開閉すると自動的に施錠します。また、解錠後に扉を開けなかった場合は、一定時間（1～1800秒までの設定が可能）経過すると自動的に施錠します。施解錠ボタン・外部入力による電気的な解錠時には自動施錠し、キー・サムターンによる手動解錠時には自動施錠を行わないモード設定が可能です。

■停電時は強制的に解錠を行う機能付。（モード設定による）
（モーター錠と瞬時通電施解錠型の専用機能です。）
（※CP製品の2WS-TK100Jにはこの機能はありません。）

■施解錠動作を2回まで繰り返すリトライ機能を搭載。（モーター錠の場合のモード設定による）
万一、施解錠動作を失敗したときは2回まで動作を繰り返します。

■電気錠の機能により、施錠動作中に扉が開いた場合、再度解錠する出戻り機能を搭載。（モーター錠の場合のモード設定による）

■暗証番号入力ミスによるいたずら防止機能付。
暗証番号の入力を4回連続で失敗すると30秒間使用不可能となり、いたずらに操作されることを防止します。

■2台の電気錠を使用したツーロックにも対応可能。
※2台接続可能な電気錠はモーター錠に限られます。

■オートドアの制御も可能。（※CP製品2WS-TK100Jは不可。）

■制御器には、電気錠の施解錠状態や扉の開閉状態が表示されます。

■防水性能に優れたJIS IPX5対応品もあります。

仕　様

■制御器 2WS-TK100

電源	単3アルカリ乾電池（4本）
使用周囲温度	0～40℃（氷結なきこと）
使用周囲湿度	85%以下（結露なきこと）
電池寿命	1年以上（※1日10回使用の場合。施錠➡解錠動作で1回とする。）
自動施錠機能	切替スイッチによりON/OFFが設定可能
仕上	シルバー仕上（材質:耐熱ABS）

■テンキー操作器（ローリングテンキー）

防水性能	JIS IPX4相当
耐久性能（液晶部）	3層（液晶、フィルム、ガラス）で保護。 100万回以上の指操作にも問題なく使用できます。
仕上	シルバー仕上（材質:耐熱ABS）

■使用する電気錠

2WS-TK100J（CP製品）の場合（CP製品の電気錠を使用）
- プッシュ・プル錠型電気錠（モーター錠）
PXKEJ, PZKEJ, PVKEJ（P.532, 534, 536参照）
- 本締型電気錠（モーター錠）EVJ（P.553参照）

2WS-TK100の場合（※必ず2線式アダプターをご使用ください。）
- 機能切替型電気錠EUシリーズ（レバーハンドル、ノブ型）（P.540参照）
- レバーハンドル錠型電気錠EZS,EXS,EXM,ELシリーズ（P.538～548参照）
- ケースロック（ノブ）型電気錠ESシリーズ（P.542～548参照）
- 本締型電気錠（モーター錠）EM, EV, SXE（P.550～555参照）
- プッシュ・プル錠型（モーター錠）PXKE, PXE, PZE（P.533, 535参照）

■使用する通電金具

品名	RCL-202NC
リード線の本数（長さ）	2本　（扉側…2,000mm　枠側…150mm）
コネクター	モレックス1625-02R1

BTKLX BZSTK 電池式ローリングテンキーシステム BTKLX, BTKTX(電動サムターンを使用)、BZSTK(電気錠を使用)

外形図 P.581 , 582
価格表 P.71

用途 ビル通用口、機械室、住宅玄関など

〈電動サムターンを使用する場合　BTKLX,BTKTX〉

■基本構成図(本図はレバーハンドル錠LGに電動サムターンを使用した場合を示します。)

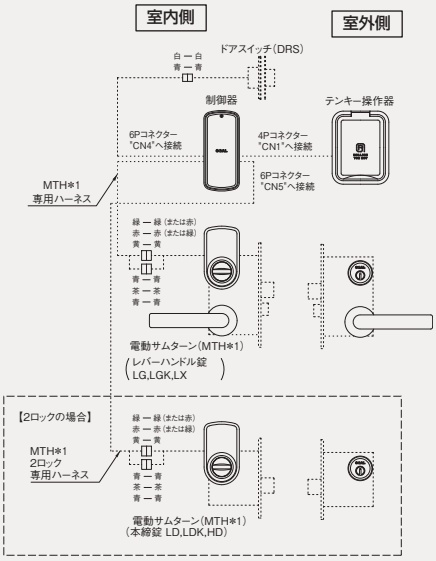

● 施工例

(写真はプッシュ・プル錠PLKに電動サムターンを使用した場合を示します。)

〈電気錠を使用する場合　BZSTK〉

■基本構成図

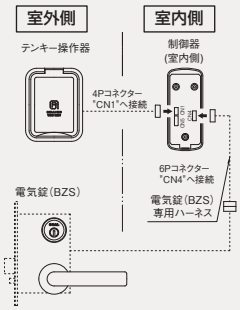

● 施工例(電気錠BZSの使用例)

電池式のローリングテンキーシステム。配線工事が不要なので、既設のドアにも簡単に対応できます。

特　長

■電気配線工事は不要で、既設のドアにも取付簡単。

■2線式ローリングテンキーシステムの特長(P.483参照)の他に、施錠追随機能や不正解錠防止機能があります。
(※詳細は問い合わせください。)

■電池切れ予報機能付。
乾電池の残量が低下した場合、テンキー操作時に「LO」と表示されます。
(注)「LO」表示が出た場合、速やかに電池を交換してください。万一電池切れになった場合、キー無しでは操作できません。

●電動サムターンの勝手と対応する扉の勝手

錠の勝手	対応する扉の勝手	
R型	〈右吊元 外開き〉 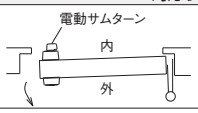	〈左吊元 内開き〉 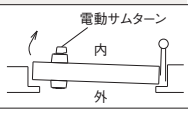
L型	〈左吊元 外開き〉 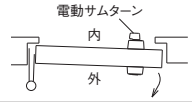	〈右吊元 内開き〉 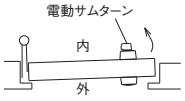

●電気錠BZSTKの回路図(本図は解錠、扉開の状態を示します。)

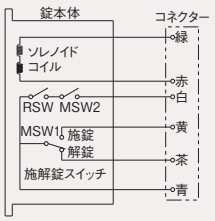

RSW …… リードスイッチ(扉開閉信号)
MSW1 …… マイクロスイッチ(施解錠信号)
MSW2 …… マイクロスイッチ(扉開閉信号)

仕　様

■テンキー操作器(ローリングテンキー)…室外側

防水性能	JIS IPX4相当
耐久性能(液晶部)	3層(液晶、フィルム、ガラス)で保護。 100万回以上の指操作にも問題なく使用できます。
仕上	シルバー仕上(材質:耐熱ABS)

■制御器(コントローラ)…室内側

電源	単3アルカリ乾電池(4本)
使用周囲温度	0～40℃(氷結なきこと)
使用周囲湿度	85%以下 (結露なきこと)
電池寿命	1年以上(※1日10回使用の場合。施錠➡解錠動作で1回とする。)
自動施錠機能	切替スイッチによりON/OFFが設定可能
仕上	シルバー仕上(材質:耐熱ABS)

■電動サムターン型(BTKLX、BTKTX)の場合(※錠は一般錠を使用します。)

種類	BTKLX(LX型電動サムターン)	BTKTX(TX型電動サムターン)
電動サムターンの品番(定格電圧)	MTH*1(LX)(DC5V)	MTH*1(TX)(DC5V)
電動サムターンの勝手	R型(右吊元外開, 左吊元内開), L型(左吊元外開, 右吊元内開)	
使用する一般錠	●プッシュ・プル錠PL,PLK ●レバーハンドル錠LG, LGK, LX ●本締錠LD, LDK, HD	●本締錠SK
バックセット	64mm	64mm
シリンダー[記号]	GP[GP](注1), V18[V], GV[GV]	6本ピン[P](注2), 7本ピン[Z]
取付可能扉厚	PL,PLK…35～38・38～43・43～45mm LG,LGK,LX,LD,LDK,HD…35～43・43～45mm SK…35～37・37～40・40～43・43～45mm	
チリ	6mm以下(鎌付デッドのPLK,LGK,LDKの場合)	

(注)1.GPシリンダーの耐ピッキング性能は10分以上ですが、耐カギ穴壊し性能は5分未満ですので、住宅玄関ではV18またはGVシリンダーをご使用ください。
2.6本ピン,7本ピンシリンダーの新規マスターキー(MK)の受付は、2017年3月末で終了します。

■電気錠型(BZSTK)の場合(※錠は電気錠を使用し、電動サムターンは使用しません。)

使用する電気錠	BZS(瞬時通電施解錠型(レバーハンドル錠型))	
定格電圧・電流	定格電圧:DC6V　定格電流:0.9A	
バックセット	64mm	
シリンダー[記号]	GP[GP](注1), V18[V], GV[GV]	6本ピン[P](注2), 7本ピン[Z]
取付可能扉厚	29～33・33～43・43～53mm	
チリ	6mm以下	

索引
仕様一覧
建物別使用例
錠の基礎知識
シリンダー
キーシステム
ゴールロックの特長
使用上の注意
▼ロック編
防犯建物部品(CP製品)
BL-bs 認定品
新製品
プッシュ・プル錠
レバーハンドル
レバーハンドル錠
ケースロック
ホテルロック
自動施錠錠
室内間仕切錠
空錠・表示錠
木製建具錠
インテグラル錠
円筒錠
面付箱錠
ウォータロック
面付本締錠
本締錠・ガード錠
グレモン錠
ガラス戸錠
非常錠
ケースハンドル錠
引戸錠
引違戸錠
アンティック錠
▼電気錠編 出入管理システム
機器一覧・使用例
取扱い上の注意など
スマートリーダー バスカル
非接触キーリーダー
FeliCa リーダー
カードロック・テンキー
外出確認システム
インターロック・
非常ドアシステム
ホテルカードロック
住宅用電気錠システム
防犯スイッチ錠
各種電気錠
通電金具
制御盤
キースイッチなど
防災システム
エアー錠システム
資料編
錠の性能一覧表
シリンダー互換表
その他資料
価格表

FTL 住宅用電気錠システム 4)指紋錠システム FTL

用途 ビル通用口・住宅玄関など

索引
仕様一覧
建物別使用例
錠の基礎知識
シリンダー
キーシステム
ゴールロックの特長
使用上の注意
▼ロック編
防犯建物部品（CP製品）
BL-bs 認定品
新製品
プッシュ・プル錠
レバーハンドル
レバーハンドル錠
ケースロック
ホテルロック
自動施錠錠
室内間仕切錠
空錠・表示錠
木製建具錠
インテグラル錠
円筒錠
面付箱錠
ウォータロック
面付本締錠
本締錠・ガード錠
グレモン錠
ガラス戸錠
非常錠
ケースハンドル錠
引戸錠
引違戸錠
アンティック錠
▼電気錠編 出入管理システム
機器一覧・使用例
取扱い上の注意など
スマートリーダー パスカル
非接触キーリーダー
FeliCa リーダー
カードロック・テンキー
外出確認システム
インターロック・
非常ドアシステム
ホテルカードロック
住宅用電気錠システム
防犯スイッチ錠
各種電気錠
通電金具
制御盤
キースイッチなど
防災システム
エアー錠システム
資料編
錠の性能一覧表
シリンダー互換表
その他資料
価格表

■基本構成図（本図はプッシュ・プル空錠PYと2台の本締錠との使用例を示します。）

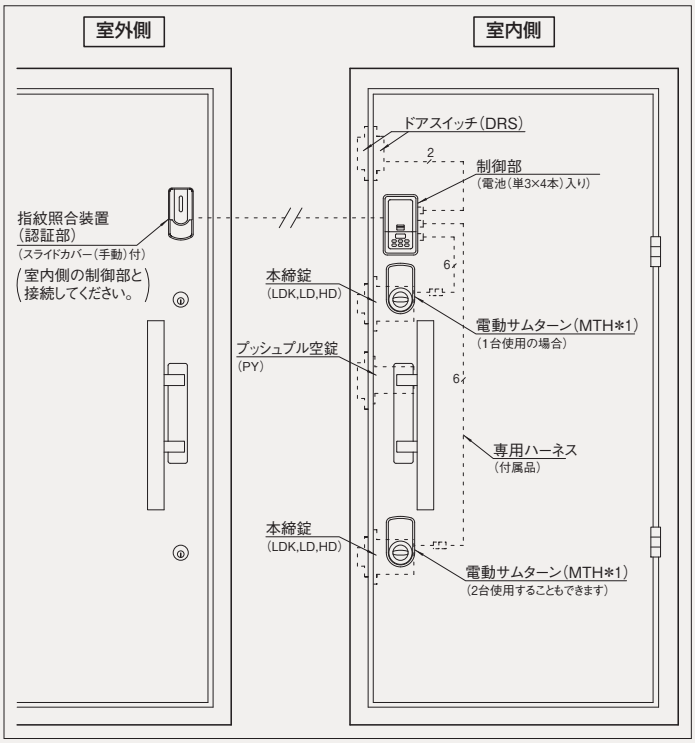

■主な構成機器

● 指紋認証部（室外側）⚠

● 制御器（室内側）

● 電動サムターン ⚠
MTH*1（室内側）

（ツーロック（2台の錠と2台の電動サムターン）の設定も可能です。）

<使用する錠>

● 本締錠LDK, LD, SKなど

（写真は鎌付デッドのLDK）

● レバーハンドル錠
LGK, LXなど

（写真は鎌付デッドのLGK）

⚠ 使用上の注意
1.指紋・指などに大きな変化（キズなど）が生じてしまった場合には再登録が必要です。
なお、お子様の場合、成長に伴ない指紋も変化しますが、成長アルゴリズム機能の搭載により再登録の必要はありません。
2.電動サムターンには勝手の区別がありますので、扉の勝手に応じて必ずR型かL型かをご指示ください。

指紋の認証により錠を解錠できます。

特　長

■指紋認証により錠を解錠できます。

■指紋は最大50指まで登録可能。

■指紋認証時にはOK/NGを音と光でお知らせ。
※音による報知はON/OFFの設定が可能です。

■指紋認証させる際、指の置き方に多少のズレが生じても認証可能な高性能の認証力。

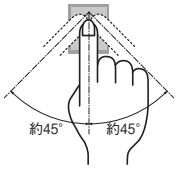

■成長アルゴリズム機能を搭載。
お子様が成長すると指の大きさ・指紋が変化しますが、成長アルゴリズム機能により、改めて指紋の再登録を行う必要はありません。

■指紋認証の読み取りミスによるいたずら防止機能付。
指紋認証の読み取りを3回連続で失敗すると30秒間使用不可能となり、いたずらに操作されることを防止します。

■電池切れ予報機能付。
長期間の外出中に電池が完全に消耗してしまった場合などに備えて、予報機能が付いています。

■ワンロックまたはツーロックの設定も可能。

■自動施錠機能の設定も可能。

■既設ドアにも取付け可能です。

仕　様

■指紋認証部

指紋認証方式	光学方式	
使用電源	DC6V（アルカリ単3乾電池4本使用）	
消費電流	最大800mA（ツーロック接続時）	
使用温度・湿度	−10℃〜+55℃・90%以下（結露、氷結なきこと）	
指紋認証時間	1秒以内	（指紋認証開始から施解錠作動終了まで5秒以内）
施解錠作動時間	約2秒以内	
本人拒否率（FRR）	0.01%	
他人受入率（FAR）	0.001%	
最大登録可能指紋数	50指	
電池寿命 ※1日10回使用の場合（施錠→解錠動作で1回とする。）	ワンロック…約13ヶ月	※左記数値は、本締錠SKを使用し、アルカリ単3乾電池4本使用でのもので、弊社での実験値です。電池の種類や錠の機種によって数値には差があります。
	ツーロック…約12ヶ月	
自動施錠機能	スイッチによりON/OFFが設定可能	
非常電源	DC9V乾電池による電源一時供給用端子付（室外側）	
施解錠方法	室外…指紋認証にて解錠、スタートスイッチにて施錠（またはキーによって解錠、施錠）	
	室内…制御器のキーボタンによる暗証番号の入力とENTERキーにより解錠、ENTERキーにより施錠（またはサムターンにより解錠、施錠）	
防水性能	認証部…JIS IPX4相当	

（注）指紋を登録できない方は、キーをご使用ください。

■電動サムターン MTH

品番	MTH*1（LX）	MTH*1（TX）
定格電圧	DC5V	
勝手	R型（右吊元外開、左吊元内開）、L型（左吊元外開、右吊元内開）	
使用する錠（バックセット51mm以上）	●レバーハンドル錠 LGK, LG, LX ●本締錠 LDK, LD, HD	●本締錠 SK
シリンダー〔記号〕	GP[GP]（注1）, V18[V], GV[GV]	6本ピン[P]（注2）, 7本ピン[Z]
仕上〔記号〕	シルバー〔6600〕	

（注）オプションでTMK型防犯サムターンの装着もできます。

■使用する錠（⚠ チリは6mm以下でご使用ください。）

種類	品番	バックセット	取付可能扉厚	掲載ページ
レバーハンドル錠	LGK, LGF-5	64mm	35〜43・43〜45mm	P.180,181
	LG, LX-5		35〜43・43〜45mm	P.182,186
本締錠	LDK, LD-5		35〜43・43〜45mm	P.339
	HD-5		35〜43・43〜45mm	P.340
	SK-5		35〜37・37〜40・40〜43・43〜45mm	P.341

（注）1.GPシリンダーの耐ピッキング性能は10分以上ですが、耐カギ穴壊し性能は5分未満ですので、住宅玄関ではV18またはGVシリンダーをご使用ください。
2.6本ピン,7本ピンシリンダーの新規マスターキー(MK)の受付は、2017年3月末で終了します。

KRS 住宅用電気錠システム 6)非接触型キーリーダー KRS-320, 310

外形図 P.576 , 577
価格表 P.65

用途 住宅玄関、事務所出入口の電気錠システム

■施工例(イメージ図)

■基本構成

● 電気錠を制御する場合 KRS-320システム

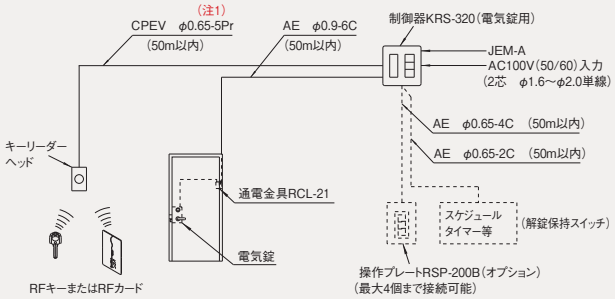

(注)1.キーリーダーヘッド接続ケーブル(オプション品)もあります。

● オートドアを制御する場合 KRS-310システム

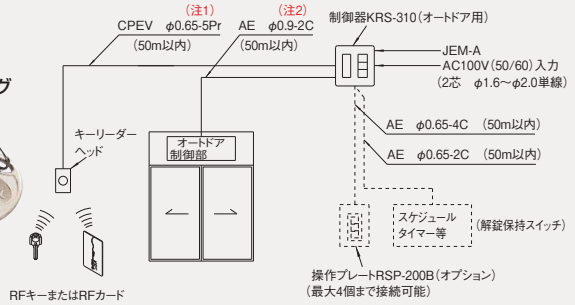

(注)1.キーリーダーヘッド接続ケーブル(オプション品)もあります。
2.扉開閉表示およびJEM-Aモニターをしない場合は2Cで可能。

〈RFキーの種類〉

● GV-RFキー(注3) (GVシリンダー) ● V-RFキー (V18シリンダー) ● P(Z)-RFキー (6本(7本)ピンシリンダー) ● RFカード ● RFキータグ

(オレンジ・青)

(注)3.GVシリンダーでユニバーサルキーシステム(UKS 2)を導入した場合、キー一体型のGV-RFキーはできません。RFカードまたはUKS-RFキーヘッドとなります。

無電池方式のRFキーを近づけるだけで電気錠を解錠(オートドアを開扉)できます。

特 長

■RFキー(またはRFキータグやカード)を近づけるだけで、電気錠が解錠(オートドアは開扉)します。高齢者の方でも操作が簡単なバリアフリー設計。

■安全性や防犯性も飛躍的にアップ。
紛失したキーの登録抹消や新しいキーの登録が簡単にできるうえ、RFキーの複製はほとんど不可能なので、防犯性が飛躍的にアップします。

■無電池、非接触型なのでメンテナンスは不要。寿命は半永久的です。

■登録の追加や更新が簡単。
KRS-310·320では登録されているIDコードの登録アドレスを確認することができます。

■照合OKをLEDランプで表示。
RFキーの照合OKや、電気錠の施錠、解錠をキーリーダーヘッド部のLEDランプで確認できます。

仕 様

システムの名称		KRS-320 (電気錠用)	KRS-310 (オートドア用)
1台の制御器に接続可能なキーリーダーヘッドの数		1個	
RFキーの種類		●RFキー(V18,GV,6本ピン,7本ピンキー)(黒色) ●RFキータグ(黒色または青色) ●RFカード(青色またはオレンジ色)	
RFキーの最大登録可能数		8種類	
RFキーの読取距離		●RFキー・キータグ…約1~3cm ●RFカード…約10cm	
RFキーの追加や更新登録		手動登録(制御器で設定)	
電気錠	システムの名称	KRS-320システム	
	電気錠の種類	●住宅用電気錠(PXKE,PXE,EVなど)(P.533~536,554参照) ●モーター錠(EM,SXE)(P.550,555参照) ●瞬時通電施解錠型(EZS,EXS)(P.538,539参照)	
	制御モード(制御器のジャンパーで設定)	自動施錠または施錠・解錠繰り返し	
オートドア	システムの名称	KRS-310システム	
	出力信号	無電圧a接点出力、接点容量DC30V/0.5A	
	制御モード	開扉信号のみ出力	
表示(キーリーダーヘッド示部)		●照合OKとNGをLEDで表示 ●施錠、解錠動作完了をLEDで表示	
他のシステムとの連動		不可	
外部入力		●操作プレート(RSP-200B)を4個まで接続可能。 ●JEM-A対応インターフェイスとの接続可能。 ●タイマー(別途)との連動も可能。	
使用環境(屋内)		−10℃~+50℃·85%RH以下(結露なきこと)	
電源入力		100V(50/60Hz)	
消費電力		7VA以下	

索引
仕様一覧
建物別使用例
錠の基礎知識
シリンダー
キーシステム
ゴールロックの特長
使用上の注意
▼ロック編
防犯建物部品(CP製品)
BL-bs認定品
新製品
プッシュ・プル錠
レバーハンドル
レバーハンドル錠
ケースロック
ホテルロック
自動施錠錠
室内間仕切錠
空錠・表示錠
木製建具錠
インテグラル錠
円筒錠
面付箱錠
ウォータロック
面付本締錠
本締錠・ガード錠
グレモン錠
ガラス戸錠
非常錠
ケースハンドル錠
引戸錠
引違戸錠
アンティック錠
▼電気錠編 出入管理システム
機器一覧・使用例
取扱い上の注意など
スマートリーダー バスカル
非接触キーリーダー
FeliCa リーダー
カードロック・テンキー
外出確認システム
インターロック・非常ドアシステム
ホテルカードロック
住宅用電気錠システム
防犯スイッチ錠
各種電気錠
通電金具
制御盤
キースイッチなど
防災システム
エアー錠システム
資料編
錠の性能一覧表
シリンダー互換表
その他資料
価格表

住宅用電気錠システム 7)FeliCa(フェリカ)リーダーシステム 2WS-F600 LAN

外形図 P.578
価格表 P.66

用途 住宅玄関、事務所出入口の電気錠システム

索引
仕様一覧
建物別使用例
錠の基礎知識
シリンダー
キーシステム
ゴールロックの特長
使用上の注意
▼ロック編
防犯建物部品(CP製品)
BL-bs 認定品
新製品
プッシュ・プル錠
レバーハンドル
レバーハンドル錠
ケースロック
ホテルロック
自動施錠錠
室内間仕切錠
空錠・表示錠
木製建具錠
インテグラル錠
円筒錠
面付箱錠
ウォータロック
面付本締錠
本締錠・ガード錠
グレモン錠
ガラス戸錠
非常錠
ケースハンドル錠
引戸錠
引違戸錠
アンティック錠
▼電気錠編 出入管理システム
機器一覧・使用例
取扱い上の注意など
スマートリーダー バスカル
非接触キーリーダー
FeliCa リーダー
カードロック・テンキー
外出確認システム
インターロック・
非常ドアシステム
ホテルカードロック
住宅用電気錠システム
防犯スイッチ錠
各種電気錠
通電金具
制御盤
キースイッチなど
防災システム
エアー錠システム
資料編
錠の性能一覧表
シリンダー互換表
その他資料
価格表

■基本構成図

(本図は本締型モーター錠EVの使用例を示します。
電気錠にはこの他プッシュ・プル型電気錠もあります。)

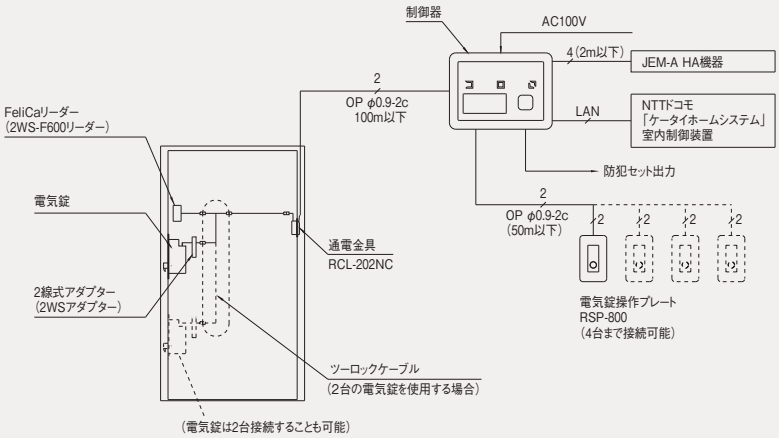

■使用例

(FLキーの使用例)

(携帯電話の使用例)

● フェリカリーダー
(2WS-F600リーダー)

● 制御器(2WS-F600 LANコントローラー)

● フェリカキー(FLキー)

● V-FLキー
(V18シリンダー)

● GV-FLキー
(GVシリンダー)

● FLキータグ

● フェリカカード

● FLカード

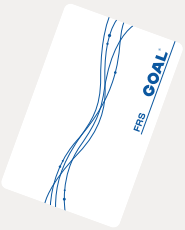

● 携帯電話(おサイフケータイ)はNTTドコモ、ソフトバンク、au各社のものが使用できます。

(※交通機関のIC乗車券や、電子マネーに広く利用されているFeliCa(フェリカ)を採用。)

FL(フェリカ)キーまたは携帯電話(おサイフケータイ)を近づけるだけで電気錠を施錠、解錠できます。

特　長

■FLキー(フェリカキーやキータグ)または携帯電話(おサイフケータイ)を近づけるだけで電気錠を解錠(または施錠、解錠)ができます。

■FLキーは無電池、非接触型なのでメンテナンスは不要です。

■FLキーの登録は、制御器に内蔵のダイヤルスイッチで番地を設定し、フェリカリーダーでFLキーを読み取ることにより登録します。

※携帯電話(おサイフケータイ)の登録に関しましてはお問い合わせください。

■照合OKを、ブザーとLEDランプで表示。

FeliCaによる施錠時には緑色のLEDランプとブザー、解錠時には赤色のLEDランプとブザーで表示します。

■2線式の電気錠システムなので配線工事は簡単です。

(ただし、電気錠には必ず2線変換アダプターをご使用ください。)

仕　様

1台の制御器に接続可能なフェリカリーダーの数	1個
フェリカキー(FLキー)の種類	●FLキー(V18シリンダー,GVシリンダー)●FLキータグ●FLカード
携帯電話(おサイフケータイ)	NTTドコモ, ソフトバンク, au
IDコードの最大登録数	8種類(フェリカリーダー…KESAKA-IDに対応)
読取距離	10mm以下
リーダー部の表示	施錠(緑色LEDランプとブザー)、解錠(赤色LEDランプとブザー)
IDコードの追加や更新登録	●FLキー…制御器で設定後フェリカリーダーで読み取ることにより登録 ●「おサイフケータイ」の場合はお問い合せください。
適用電気錠(2台の接続も可能)	●プッシュ・プル型電気錠(モーター錠)PXE,PXKEなど(P.533,535,536参照) ●本締型モーター錠(モーター錠)EV(P.554参照) (※必ず2線変換アダプターをご使用ください。)
電気錠の制御モード(ディップスイッチにて1,2,3を設定)	1)施錠、解錠繰り返しモード 2)自動施錠(解錠後、扉を開閉するか8秒〈時間固定〉経過すると自動的に施錠されます。) 3)自動施錠Aモード(施解錠ボタンや外部入力による電気的な解錠時には自動施錠されますが、キーやサムターンによる解錠時には自動施錠されません。)
外部接続	●操作プレートRSP-800(最大4台まで接続可能) ●HAインターフェイス装置(JEM-A HA標準規格による) ●NTTドコモ「ケータイホームシステム」宅内制御装置(NTTドコモ規格による)
外部入力	施錠入力(無電圧接点ワンショット)、解錠入力(無電圧接点ワンショット/連続) (※連続信号を解錠入力することにより解錠状態が保持されます。)
外部出力(ディップスイッチにて1～4を設定)	1)開扉ON,解錠ON 2)閉扉ON,施錠ON 3)開扉OR解錠ON,防犯セット出力(B接点) 4)閉扉AND施錠ON,防犯セット出力(B接点)
使用環境(屋内)	−10℃～+50℃, 95%RH以下(氷結、結露なきこと)
防水性能	●制御器(防水性能なし)●フェリカリーダー, 2線変換アダプター(JIS IPX4相当)
電源入力	AC100V±10%, 50/60Hz
消費電力	11W以下

KRM-100 住宅用電気錠システム（既設ドアの電気錠システム）
8）電波キーシステム KRM-100

KRM-100は2016年（平成28年）9月末で廃番予定です。

外形図 P.597，598
価格表 P.81

用途 ワンドアー・ツーロック用の補助錠

※この製品は指定建物錠です。錠の性能表示はP.694をご参照ください。

ワンドアー・ツーロック用の補助錠に最適の電気錠。既設ドアへの電気錠システムの導入が簡単にできます。

特　長

■きわめて優れた防犯性。

シリンダーはピッキングやドリリングなどの不正解錠に強いV18シリンダーを使用。また、錠本体も暴力破壊を防ぐ超防犯設計です。

■離れたところからリモコンキーのボタンを押すだけで電気錠を施解錠。また、電波式なので方向性がなく便利です。

■施錠、解錠動作を"ピー""ピッ、ピッ"という音で知らせます。（アンサーバック機能）
（ただし、リモコンキーまたは室内操作器で操作したときのみです。）

■表示ランプで施解錠状態を確認できます。
施錠状態（緑色）、解錠状態（赤色）

■扉の異常を知らせる警報機能付。

警戒セットをONにしておくと、万一、サムターン回しやバールによるこじ開けなどの不正解錠によって扉が開けられると警報ブザーによって異常を知らせます。

■自動施錠機能付きなので、カギのかけ忘れを防ぎます。（注）キーやサムターンで解錠した場合は、自動施錠されませんのでご注意ください。

■電波キーのIDコードはローリングコード方式なので、コピーされても安全です。

■電波キーの電池寿命は1日10回の使用で約4年です。
（ただし、当社試験値です。）

■電波キーの新規登録は簡単です。

■オプションで防犯サムターンの装着も可能。

防犯サムターンは、空転モード切替型のTME型（注）とTMK型とがあります。
（詳細はP.52参照）

（注）MEに装着するTME型防犯サムターンは、通常モードでのTM機能（偏心した力では回らない機能）はありません。

仕　様

■電気錠ME

錠の仕様	品番	V-ME-5, GV-ME-5
	シリンダー［記号］	V18［V］, GV［GV］
	取付可能扉厚	30～50mm
	キーシステム	MK、GMK、GGMK、コンストラクション装置など各種キーシステム可能（オプションでV,GVシリンダーのキーチェンジシステムも可能）（GVのユニバーサルキーシステム（UKS2）も可能）
	キー（ディンプルキー）	洋白製、3本付
	サムターン	標準型、TME型（TM機能なし）（注）、TMK型
	仕上	シルバー（364）、ゴールド（269）、ブラック（883）、アンバー（80）※
電気仕様	定格電圧	DC24V
	使用電圧範囲	DC19～28.8V
	定格電流	0.15A（定格電圧印可、20℃、側圧なし）
	動作時間	1秒以下（定格電圧、側圧なしの場合）
	内蔵スイッチ容量	DC30V　0.1A（抵抗負荷）
	使用温度範囲	−10～+50℃（結露、氷結なきこと）

※アンバー（80）仕上げは受注生産となります。

■制御器（KRM-100G）および電波キー（KRMリモコンキー）

入力電圧	AC100V±10%（50/60Hz）
消費電力	常時2W以下、最大6W以下
使用環境 設置場所 温度・湿度	玄関扉の枠、玄関扉近傍の壁面などに露出取付 0℃～+40℃85%以下（結露なきこと）
電波キー受信感度	通常、電波キーと制御器の距離1.5m程度 （制御器の設置環境により感知距離は異なります）
接続する電気錠	面付本締電気錠ME
電波キー用の交換電池	二酸化マンガン電池　CR1216
電波キーの電池寿命	1日10回の使用で約4年（※ただし、当社実験値です。）
電波キーの鍵違い	2.95×10²⁰通り
電波傍受の防犯対策	ローリングコード方式採用
電波キーのID登録可能数	最大8コード（キー8本）
電波キー電界強度	微弱電波のため電波法の適用外

■基本構成図

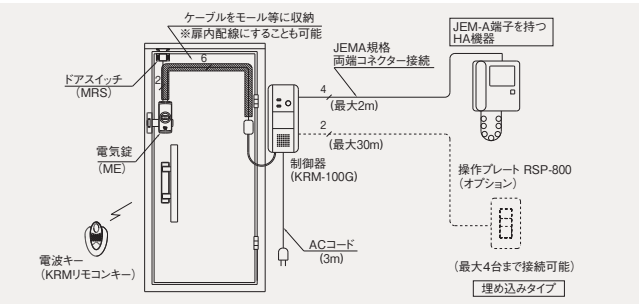

索引
仕様一覧
建物別使用例
錠の基礎知識
シリンダー
キーシステム
ゴールロックの特長
使用上の注意
▼ロック編
防犯建物部品（CP製品）
BL-bs認定品
新製品
プッシュ・プル錠
レバーハンドル
レバーハンドル錠
ケースロック
ホテルロック
自動施錠錠
室内間仕切錠
空錠・表示錠
木製建具錠
インテグラル錠
円筒錠
面付箱錠
ウォータロック
面付本締錠
本締錠・ガード錠
グレモン錠
ガラス戸錠
非常錠
ケースハンドル錠
引戸錠
引違戸錠
アンティック錠
▼電気錠編 出入管理システム
機器一覧・使用例
取扱い上の注意など
スマートリーダー バスカル
非接触キーリーダー
FeliCa リーダー
カードロック・テンキー
外出確認システム
インターロック・非常ドアシステム
ホテルカードロック
住宅用電気錠システム
防犯スイッチ錠
各種電気錠
通電金具
制御盤
キースイッチなど
防災システム
エアー錠システム
資料編
錠の性能一覧表
シリンダー互換表
その他資料
価格表

9）その他の住宅用電気錠システム

索引
仕様一覧
建物別使用例
錠の基礎知識
シリンダー
キーシステム
ゴールロックの特長
使用上の注意
▼ロック編
防犯建物部品（CP製品）
BL-bs 認定品
新製品
プッシュ・プル錠
レバーハンドル
レバーハンドル錠
ケースロック
ホテルロック
自動施錠錠
室内間仕切錠
空錠・表示錠
木製建具錠
インテグラル錠
円筒錠
面付箱錠
ウォータロック
面付本締錠
本締錠・ガード錠
グレモン錠
ガラス戸錠
非常錠
ケースハンドル錠
引戸錠
引違戸錠
アンティック錠
▼電気錠編 出入管理システム
機器一覧・使用例
取扱い上の注意など
スマートリーダー パスカル
非接触キーリーダー
FeliCa リーダー
カードロック・テンキー
外出確認システム
インターロック・
非常ドアシステム
ホテルカードロック
住宅用電気錠システム
防犯スイッチ錠
各種電気錠
通電金具
制御盤
キースイッチなど
防災システム
エアー錠システム
資料編
錠の性能一覧表
シリンダー互換表
その他資料
価格表

■RCB-800 システム

● システム構成図

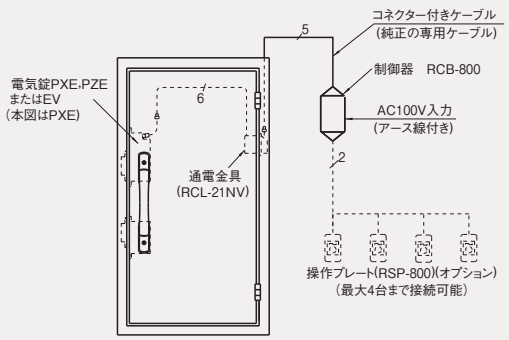

■JRC-200B システム

● システム構成図

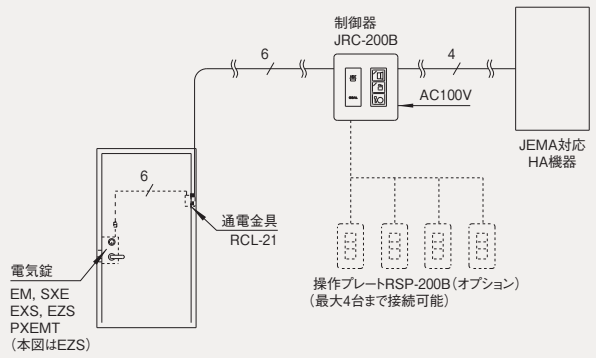

■KRM-100 システム（面付本締電気錠 MEを使用したリモコンキーシステム）

● システム構成図　KRM-100は2016年（平成28年）9月末で廃番予定です。

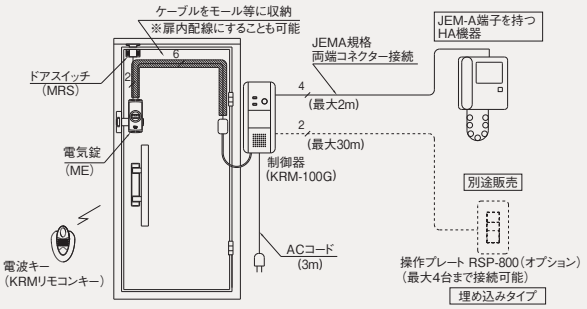

■制御器 RCB-800の仕様

電源入力	AC100V±10%(50／60Hz)
消費電力	11VA以下
使用温度範囲	−10℃～+40℃
接続可能な電気錠	•PXE,PXKE,PZE,PZKE,EV
使用する通電金具	RCL-21NV

■使用する電気錠（仕様などの詳細は掲載ページをご参照ください。）

● PXE, PXKE
（P.533）

（写真は鎌付デッドのPXKE）

● PZE, PZKE
（P.535）

（写真は鎌付デッドのPZKE）

● EV
（P.554）

（プッシュ・プル空錠PYなどと併用してください。）

■制御器 JRC-200Bの仕様

電源入力	AC100V±10%(50／60Hz)
制御入出力	JEMAルームエアコンHA端子規格に準ずる
消費電力	11VA以下
使用温度範囲	−10℃～+40℃
接続可能な電気錠	•EM,SXE,EXS,EZS,PXEMT
使用する電気錠	RCL-21
取り付け	2個用スイッチボックス（塗代カバー付）

■使用する電気錠

● EM
（P.550）

● SXE
（P.555）

● EZS
（P.538）

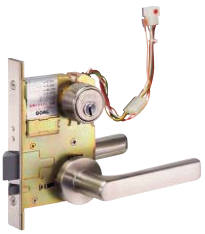

● PXEMT
（P.537）

■制御器（KRM-100G）および電波キー（KRMリモコンキー）の仕様

電源入力	AC100V±10%(50/60Hz)
消費電力	常時2W以下、最大6W以下
使用環境 設置場所 温度・湿度	玄関扉の枠、玄関扉近傍の壁面などに露出取付 0℃～+40℃・85%以下（結露なきこと）
電波キー受信感度	通常、電波キーと制御器の距離1.5m程度 （制御器の設置環境により感知距離は異なります）
接続する電気錠	面付本締電気錠ME
電波キー用の交換電池	二酸化マンガン電池　CR1216
電波キーの電池寿命	1日10回の使用で約4年（※ただし、当社試験値です。）

■使用する電気錠（既設ドアの電気錠に最適です。）

● ME
（P.558）

防犯建物部品(CP製品) 防犯スイッチ付 鎌付デッド

PXKJ (SNC,SNO) 防犯スイッチ付錠(警備信号用)(PAT.)
1)防犯建物部品(CP製品)・プッシュ・プル錠 PXKJ(SNC, SNO)

(CP認定マーク)

外形図 P.599
価格表 P.10

用途 住宅玄関、事務所など(外開き扉専用)

※この製品は指定建物錠です。錠の性能表示はP.690をご参照ください。

【※ご注文の際は、品番の前に必ずシリンダー記号(V, GVなど)を付けてご指示ください。】

● V-PXKJ SKJ-5 GON 369(R)⚠(SNCまたはSNO)
(写真はV18シリンダー、GON型ハンドル、シルバー仕上、右吊元外開き用のR型を示します。)

● V-PXKJ SKJ-5 GOP 369(R)⚠(SNCまたはSNO)
(写真はV18シリンダー、GOP型ハンドル、シルバー仕上、右吊元外開き用のR型を示します。)

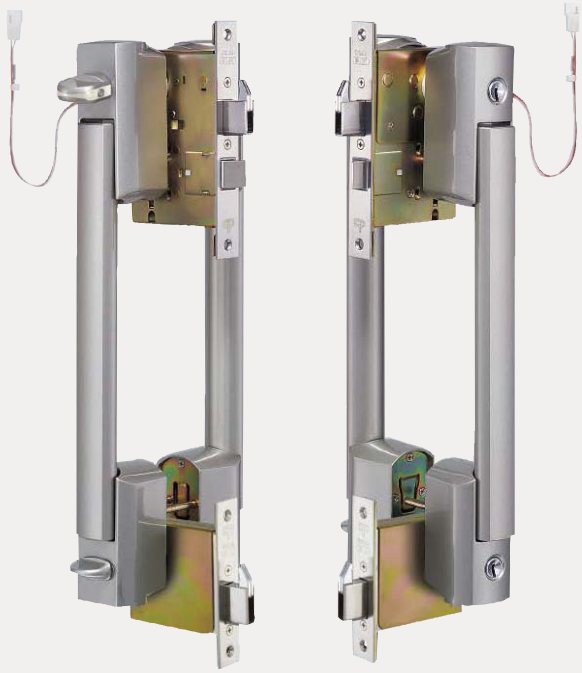

⚠ 使用上の注意: 1.取付時にハンドル取付ネジを強く締め付け過ぎると、スイッチが作動不良となることがありますので注意してください。
2.勝手の区別がありますので、扉の勝手に応じてR型かL型かをご指示ください。

防犯セットをON,OFFするためのスイッチを内蔵したプッシュ・プル錠のCP製品です。

特 長

■官民合同会議試験に合格した防犯建物部品(CP製品)です。

■キーを回して施錠した時、キーをそのまま押し込むと防犯セット(警備信号)用のスイッチがONとなります。(PAT.)

〈キーを回して施錠〉 〈そのまま押し込むとスイッチがON〉

■防犯セットがONの状態の時、キーで解錠すると自動的に防犯セット用のスイッチはOFFとなります。
(注)防犯セットは室外側からキーでのみONとすることができます。次にキーで解錠するまでONの状態のままです。(上側の主錠のシリンダー部にスイッチが内蔵されており、下側の補助錠にはスイッチはありません。)

■操作性と防犯性を兼ね備えたTME型防犯サムターンを標準装備。

〈通常モード〉 〈空転モード〉

通常の操作は簡単なうえ、TM機能により不正解錠を防ぎます。
さらに安心のため、外出や就寝の際は空転モードに切り替えることにより、不正解錠は殆どできません。
(防犯サムターンはこの他各種あります。詳細はP.63参照)

■防犯セットをONした時、ブレイク接点のSNC型とメイク接点のSNO型とがあります。

仕 様

バックセット	64mm
扉厚(表記以上はお問い合わせください)	31~34·34~37·37~40·40~43mm
チリ	6mm以下
勝手⚠(次ページ参照)	R型(右吊元外開き)、L型(左吊元外開き)(外開き専用)
スイッチ開閉容量	DC30V 0.1A(抵抗負荷)
使用温度範囲	−10℃~+50℃(結露、氷結なきこと)
使用する通電金具	RCL-202NC(P.561参照)
シリンダー[記号]	V18シリンダー[V],GVシリンダー[GV]
キーシステム	MK,GMK,GGMK,コンストラクション装置など各種キーシステム可能 (V18,GVシリンダーはオプションでキーチェンジシステムも可能) (GVのユニバーサルキーシステム(UKS2)は不可能)
防犯サムターン	TME,TMB,TMK型
ハンドルのデザイン、仕上	GON,GOP型(P.76参照) (アルミ,強化木)
品番	5(5のみです。)

■回路図

●SNO型(メイク接点)

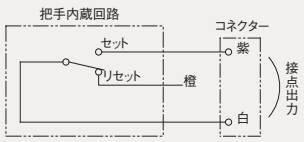

●SNC型(ブレイク接点)

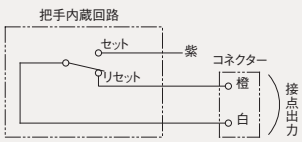

索引
仕様一覧
建物別使用例
錠の基礎知識
シリンダー
キーシステム
ゴールロックの特長
使用上の注意
▼ロック編
防犯建物部品(CP製品)
BL-bs 認定品
新製品
プッシュ・プル錠
レバーハンドル
レバーハンドル錠
ケースロック
ホテルロック
自動施錠錠
室内間仕切錠
空錠・表示錠
木製建具錠
インテグラル錠
円筒錠
面付箱錠
ウォータロック
面付本締錠
本締錠・ガード錠
グレモン錠
ガラス戸錠
非常錠
ケースハンドル錠
引戸錠
引違戸錠
アンティック錠
▼電気錠編
出入管理システム
機器一覧・使用例
取扱い上の注意など
スマートリーダー バスカル
非接触キーリーダー
FeliCa リーダー
カードロック・テンキー
外出確認システム
インターロック・
非常ドアシステム
ホテルカードロック
住宅用電気錠
システム
防犯スイッチ錠
各種電気錠
通電金具
制御盤
キースイッチなど
防災システム
エアー錠システム
資料編
錠の性能一覧表
シリンダー互換表
その他資料
価格表

PX,PXK (SNC,SNO) 防犯スイッチ付錠(警備信号用) 2)プッシュ・プル錠 PX(SNC, SNO), PXK(SNC, SNO)

外形図 P.600
価格表 P.73

用途 住宅玄関、事務所など(外開き扉専用)

※この製品は指定建物錠です。錠の性能表示はP.694をご参照ください。

【※ご注文の際は、品番の前に必ずシリンダー記号(V, GVなど)を付けてご指示ください。】

● V-PXK SK-5 GOE 80(R)⚠(SNCまたはSNO)
(写真はV18シリンダー、鎌付デッド、GOE型ハンドル、アンバー仕上、R型を示します。)

(標準デッドのV-PX GDT-5GOE(SNC,SNO)もあります。)

ハンドルのバリエーション
(左のGOE型以外にGON,GOP型があります。)

● GON型　● GOP型

(ハンドルは強化木製の他にアルミもあります。詳細はP.76をご参照ください。)

⚠ 使用上の注意：1.取付時にハンドル取付ネジを強く締め付け過ぎると、スイッチが作動不良となることがありますので注意してください。
2.勝手の区別がありますので、扉の勝手に応じてR型かL型かをご指示ください。
3.強化木製ハンドルは、屋外でのご使用はお控えください。

防犯セットをON,OFFするためのスイッチを内蔵したプッシュ・プル錠です。

特　長

■キーを回して施錠した時、キーをそのまま押し込むと防犯セット(警備信号)用のスイッチがONとなります。

〈キーを回して施錠〉　〈そのまま押し込むとスイッチがON〉

■防犯セットがONの状態の時、キーで解錠すると自動的に防犯セット用のスイッチはOFFとなります。

(注)防犯セットは室外側からキーでのみONとすることができます。次にキーで解錠するまでONの状態のままです。(上側の主錠のシリンダー部にスイッチが内蔵されており、下側の補助錠にはスイッチはありません。)

■防犯セットをONした時、ブレイク接点のSNC型とメイク接点のSNO型とがあります。

■錠本体は鎌付デッドのPXKと標準デッドのPXとがあります。

■PXKJ,PXK,PX(SNC,SNO)の勝手と対応する扉の勝手 ⚠

仕　様

バックセット	64mm	
扉厚 (表記以上はお問い合わせください)	GOE型…34～37·37～40·40～43mm GON,GOP型…31～34·34～37·37～40·40～43mm	
チリ	6mm以下	
勝手⚠	R型(右吊元外開き)、L型(左吊元外開き)(外開き専用)	
スイッチ開閉容量	DC30V 0.1A(抵抗負荷)	
使用温度範囲	−10℃～+50℃(結露、氷結なきこと)	
使用する通電金具	RCL-202NC(P.561参照)	
シリンダー[記号]	V18[V], GV[GV]	
キーシステム	MK,GMK,GGMK,コンストラクション装置など各種キーシステム可能 (V18,GVシリンダーではオプションでキーチェンジシステムも可能) (GVのユニバーサルキーシステム(UKS2)は不可能)	
サムターン	GOE型ハンドルでは標準型、GON,GOP型ではTM型 (オプションでTMB型防犯サムターンも可能。)	
ハンドルのデザインと仕上げ	GOE型(アルミ)	シルバー【364】,アンバー【80】 ゴールド【269】
	GON,GOP型 (アルミ、強化木)	仕上げは各種あります。(P.76参照)
品番	5(5のみです。)	

(注)GPシリンダーの耐ピッキング性能は10分以上ですが、耐カギ穴壊し性能は5分未満ですので、住宅玄関ではV18またはGVシリンダーをご使用ください。

■回路図

●SNO型(メイク接点)

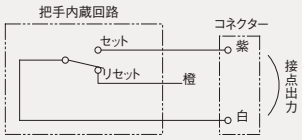

●SNC型(ブレイク接点)

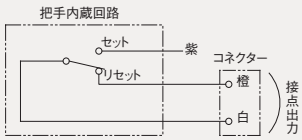

索引
仕様一覧
建物別使用例
錠の基礎知識
シリンダー
キーシステム
ゴールロックの特長
使用上の注意
▼ロック編
防犯建物部品(CP製品)
BL-bs 認定品
新製品
プッシュ・プル錠
レバーハンドル
レバーハンドル錠
ケースロック
ホテルロック
自動施錠錠
室内間仕切錠
空錠・表示錠
木製建具錠
インテグラル錠
円筒錠
面付箱錠
ウォータロック
面付本締錠
本締錠・ガード錠
グレモン錠
ガラス戸錠
非常錠
ケースハンドル錠
引戸錠
引違戸錠
アンティック錠
▼電気錠編 出入管理システム
機器一覧・使用例
取扱い上の注意など
スマートリーダー バスカル
非接触キーリーダー
FeliCa リーダー
カードロック・テンキー
外出確認システム
インターロック・非常ドアシステム
ホテルカードロック
住宅用電気錠システム
防犯スイッチ錠
各種電気錠
通電金具
制御盤
キースイッチなど
防災システム
エアー錠システム
資料編
錠の性能一覧表
シリンダー互換表
その他資料
価格表

防犯建物部品(CP製品) 防犯スイッチ付 鎌付デッド

LGKSJ LDKSJ 防犯スイッチ付錠(警備信号用)(PAT.)
3)防犯建物部品(CP製品)・レバーハンドル錠 LGKSJ, 本締錠 LDKSJ

(CP認定マーク)

外形図 P.601
価格表 P.10

用途 住宅玄関、事務所など

※この製品は指定建物錠です。錠の性能表示はP.689をご参照ください。

【※ご注文の際は、品番の前に必ずシリンダー記号(V, GVなど)を付けてご指示ください。】

● V-LGKSJ-5 NU11(R)⚠ TME(バックセット64mm)
(写真はV18シリンダー、NU型ハンドル、ステンレスヘアーライン仕上、右吊元外開き用のR型、TME型防犯サムターンを示します。)

● V-LDKSJ-5 (R)⚠ TME(バックセット64mm)
(写真はV18シリンダー、、右吊元外開き用のR型、TME型防犯サムターンを示します。)

⚠使用上の注意:勝手の区別がありますので、扉の勝手に応じてR型かL型かをご指示ください。

防犯性、耐久性、操作性に優れた鎌付デッドの高級レバーハンドル錠LGKJ、本締錠LDKJに防犯セット用のスイッチを内蔵した防犯建物部品(CP製品)。

特 長

■官民合同会議試験に合格した防犯建物部品(CP製品)です。

■LGKSJ…防犯性、耐久性、操作性に優れたレバーハンドル錠LGKJ(P.179参照)の錠本体に防犯スイッチを内蔵。

■LDKSJ…防犯性、耐久性に優れた本締錠LDKJ(P.338参照)の錠本体に防犯スイッチを内蔵。

■キーを回して施錠した時、キーをそのまま押し込むと防犯セット(警備信号)用のスイッチがONとなります。(PAT.)

〈キーを回して施錠〉 〈そのまま押し込むとスイッチがON〉

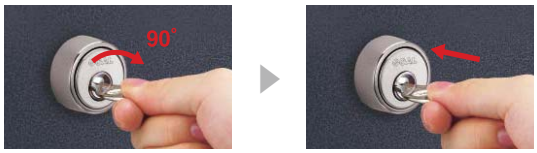

■防犯セットがONの状態の時、キーで解錠すると自動的に防犯セット用のスイッチはOFFとなります。
(注)防犯セットは室外側からキーでのみONとすることができます。
次にキーで解錠するまでONの状態のままです。

■操作性と防犯性を兼ね備えたTME型防犯サムターンを標準装備。

〈通常モード〉 〈空転モード〉

通常の操作は簡単なうえ、TM機能により不正解錠を防ぎます。
さらに安心のため、外出や就寝の際は空転モードに切り替えることにより、不正解錠は殆どできません。
(防犯サムターンはこの他各種あります。詳細はP.63参照)

仕 様

機種	防犯スイッチ付レバーハンドル錠 LGKSJ	防犯スイッチ付本締錠 LDKSJ
バックセット	64mm	
取付可能扉厚	33~43·43~53mm(表記以上はお問い合わせください)	
チリ	6mm以下	
勝手⚠	R型(右吊元外開用、左吊元内開用) L型(左吊元外開用、右吊元内開用)	
スイッチ開閉容量	DC30V 0.1A(抵抗負荷)	
使用温度範囲	−10℃~+50℃(結露、氷結なきこと)	
使用する通電金具	RCL-21NV(P.561参照)	
シリンダー[記号]	V18シリンダー[V],GVシリンダー[GV]	
キーシステム	MK,GMK,GGMK,コンストラクション装置など各種キーシステム可能 (V18,GVシリンダーはオプションでキーチェンジシステムも可能) (GVのユニバーサルキーシステム(UKS2)も可能)	
防犯サムターン	TME型(標準仕様),TMB,TMK型(詳細はP.63,195参照)	
ハンドル	レバーハンドル (各種ありますP.128~172参照)	−
品番	5(5のみです。)	

(注)GPシリンダーの耐ピッキング性能は10分以上ですが、耐カギ穴壊し性能は5分未満ですので、住宅玄関ではV18またはGVシリンダーをご使用ください。

■回路図

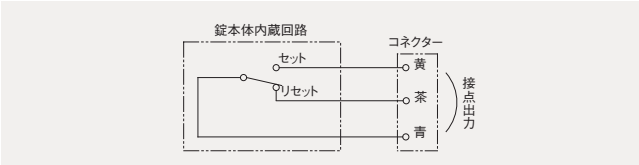

■LGKSJ,LDKSJの勝手と、対応する扉の勝手との関係 ⚠

錠の勝手	対応する扉の勝手		
L型	〈左吊元 外開き〉	または	〈右吊元 内開き〉
R型	〈右吊元 外開き〉	または	〈左吊元 内開き〉

索引
仕様一覧
建物別使用例
錠の基礎知識
シリンダー
キーシステム
ゴールロックの特長
使用上の注意
▼ロック編
防犯建物部品(CP製品)
BL-bs認定品
新製品
プッシュ・プル錠
レバーハンドル
レバーハンドル錠
ケースロック
ホテルロック
自動施錠錠
室内間仕切錠
空錠・表示錠
木製建具錠
インテグラル錠
円筒錠
面付箱錠
ウォータロック
面付本締錠
本締錠・ガード錠
グレモン錠
ガラス戸錠
非常錠
ケースハンドル錠
引戸錠
引違戸錠
アンティック錠
▼電気錠編
出入管理システム
機器一覧・使用例
取扱い上の注意など
スマートリーダー バスカル
非接触キーリーダー
FeliCa リーダー
カードロック・テンキー
外出確認システム
インターロック・
非常ドアシステム
ホテルカードロック
住宅用電気錠
システム
防犯スイッチ錠
各種電気錠
通電金具
制御盤
キースイッチなど
防災システム
エアー錠システム
資料編
錠の性能一覧表
シリンダー互換表
その他資料
価格表

LGKS LDKS 防犯スイッチ付錠（警備信号用）(PAT.) 4）レバーハンドル錠 LGKS, 本締錠 LDKS

外形図 P.602
価格表 P.73

用途　住宅玄関、事務所など

※この製品は指定建物錠です。錠の性能表示はP.693をご参照ください。

索引
仕様一覧
建物別使用例
錠の基礎知識
シリンダー
キーシステム
ゴールロックの特長
使用上の注意
▼ロック編
防犯建物部品（CP製品）
BL-bs 認定品
新製品
プッシュ・プル錠
レバーハンドル
レバーハンドル錠
ケースロック
ホテルロック
自動施錠錠
室内間仕切錠
空錠・表示錠
木製建具錠
インテグラル錠
円筒錠
面付箱錠
ウォータロック
面付本締錠
本締錠・ガード錠
グレモン錠
ガラス戸錠
非常錠
ケースハンドル錠
引戸錠
引違戸錠
アンティック錠
▼電気錠編 出入管理システム
機器一覧・使用例
取扱い上の注意など
スマートリーダー バスカル
非接触キーリーダー
FeliCa リーダー
カードロック・テンキー
外出確認システム
インターロック・非常ドアシステム
ホテルカードロック
住宅用電気錠システム
防犯スイッチ錠
各種電気錠
通電金具
制御盤
キースイッチなど
防災システム
エアー錠システム
資料編
錠の性能一覧表
シリンダー互換表
その他資料
価格表

【※ご注文の際は、品番の前に必ずシリンダー記号（V, GVなど）を付けてご指示ください。】

● V-LGKS-5 NU11(R) ⚠（バックセット64mm）
（写真はV18シリンダー、NU型ハンドル、ステンレスヘアーライン仕上、右吊元外開き用のR型を示します。）

● V-LDKS-5 (R) ⚠（バックセット64mm）
（写真はV18シリンダー、、右吊元外開き用のR型を示します。）

⚠使用上の注意：勝手の区別がありますので、扉の勝手に応じてR型かL型かをご指示ください。

防犯性、耐久性、操作性に優れた鎌付デッドの高級レバーハンドル錠LGK、本締錠LDKに防犯セット用のスイッチを内蔵。

特　長

■LGKS…防犯性、耐久性、操作性に優れたレバーハンドル錠LGK（P.180参照）の錠本体に防犯スイッチを内蔵。

■LDKS…防犯性、耐久性に優れた本締錠LDK（P.339参照）の錠本体に防犯スイッチを内蔵。

■キーを回して施錠した時、キーをそのまま押し込むと防犯セット（警備信号）用のスイッチがONとなります。(PAT.)

〈キーを回して施錠〉　〈そのまま押し込むとスイッチがON〉

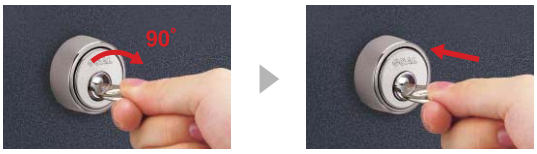

■防犯セットがONの状態の時、キーで解錠すると自動的に防犯セット用のスイッチはOFFとなります。
（注）防犯セットは室外側からキーでのみONとすることができます。
次にキーで解錠するまでONの状態のままです。

■サムターンはオプションで操作性に優れたBF型や"サムターン回し"に強いTM,TME,TMB型サムターンもあります。

BF（バリアフリー）型サムターン

TM型サムターン
（TM型サムターンを2個使用すれば、「耐サムターン回し性能あり」です。）

TME型防犯サムターン

TMB型防犯サムターン

※防犯サムターンにはこの他TMK型などがあります。（詳細はP.63参照）

仕　様

機種	LGKS	LDKS
バックセット	64mm	
取付可能扉厚	33～43·43～53mm（表記以上はお問い合わせください）	
チリ	6mm以下	
勝手⚠	R型（右吊元外開用、左吊元内開用） L型（左吊元外開用、右吊元内開用）	
スイッチ開閉容量	DC30V 0.1A（抵抗負荷）	
使用温度範囲	−10℃～+50℃（結露、氷結なきこと）	
使用する通電金具	RCL-21NV（P.561参照）	
シリンダー［記号］	V18シリンダー［V］,GVシリンダー［GV］	
キーシステム	MK,GMK,GGMK,コンストラクション装置など各種キーシステム可能 （V18,GVシリンダーはオプションでキーチェンジシステムも可能） （GVのユニバーサルキーシステム（UKS2）も可能）	
サムターン	標準型,BF,TM,TME,TMB,TMK型（詳細はP.63,195参照）	
ハンドル	レバーハンドル （各種ありますP.128～172参照）	−
品番	5（5のみです。）	

■回路図

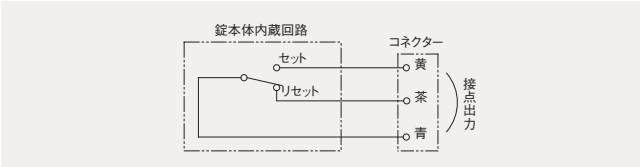

■LGKS,LDKSの勝手と、対応する扉の勝手との関係 ⚠

錠の勝手	対応する扉の勝手		
L型	〈左吊元 外開き〉	または	〈右吊元 内開き〉
R型	〈右吊元 外開き〉	または	〈左吊元 内開き〉

防犯スイッチ付　鎌付デッド

SKU（SNC,SNO）

防犯スイッチ付錠（警備信号用）(PAT.)
5）本締錠 SKU（SNC, SNO）

外形図 P.603
価格表 P.73

用途　住宅玄関、事務所など

※この製品は指定建物錠です。錠の性能表示はP.694をご参照ください。

【※ご注文の際は、品番の前に必ずシリンダー記号（V, GVなど）を付けてご指示ください。】

● V-SKU-5 CON（TM）（SNC,SNO）（R）⚠（バックセット64mm）
（写真はV18シリンダー、標準座、TM型サムターン、右吊元外開き用のR型を示します。）

● V-SKU-5（SNC,SNO）（R）⚠（角座）
（写真はV18シリンダー、角座を示します。）
※室外側は角座もあります。（オプション）

※角座の場合はV18シリンダーのみです。

⚠ 使用上の注意：1.勝手の区別がありますので、扉の勝手に応じてR型かL型かをご指示ください。
2.取付時にシリンダー取付ネジを強く締め付け過ぎると、スイッチが作動不良となることがありますので注意してください。
3.シリンダーはGP,V18,GVシリンダーがあります。それ以外のシリンダーは装着できません。

防犯セットをON,OFFするためのスイッチを内蔵した本締錠です。

特　長

■キーを回して施錠した時、キーをそのまま押し込むと防犯セット（警備信号）用のスイッチがONとなります。(PAT.)

〈キーを回して施錠〉

〈そのまま押し込むとスイッチがON〉

■防犯セットがONの状態の時、キーで解錠すると自動的に防犯セット用のスイッチはOFFとなります。
（注）防犯セットは室外側からキーでのみONとすることができます。次にキーで解錠するまでONの状態のままです。

■防犯セットをONした時、ブレイク接点のSNC型とメイク接点のSNO型とがあります。

■回路図

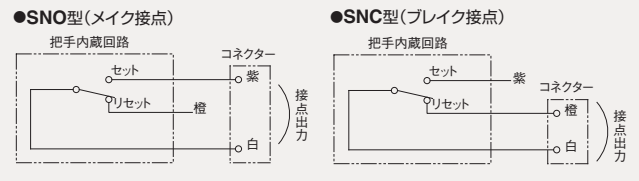

仕　様

バックセット	64mm
取付可能扉厚（表記以上はお問い合わせください。）	標準座…31～34·34～37·37～40·40～43mm 角座……36·37～40·40～43mm
チリ	6mm以下
シリンダー［記号］	V18［V］, GV［GV］
キーシステム	MK,GMK,GGMK,コンストラクション装置など各種キーシステム可能 （V18,GVシリンダーではオプションでキーチェンジシステムも可能） （GVのユニバーサルキーシステム（UKS2）は不可能）
シリンダーの座	標準型, 角座（オプション）
サムターン	標準型, TM, TME, TMB, TMK型
勝手	R型（右吊元外開き、左吊元内開き） L型（左吊元外開き、右吊元内開き）
品番	5（5のみです。）
スイッチ開閉容量	DC30V 0.1A（抵抗負荷）
使用温度範囲	−10℃～+50℃（結露、氷結なきこと）
使用する通電金具	RCL-202NC（P.561参照）

■SKU（SNC,SNO）の勝手と対応する扉の勝手との関係

錠の勝手	対応する扉の勝手		
R型	〈右吊元 外開き〉	または	〈左吊元 内開き〉
L型	〈左吊元 外開き〉	または	〈右吊元 内開き〉

GOAL
ELKH
DC24V
0.3A
28061900
非常用
非常の場合は
このカバーを
割り中のレバ
ーをまわして
ください。
COM
GOAL

電気錠・出入口管理システム編

17.各種電気錠

- 電気錠の主な仕様一覧 …… 530
- 電気錠用の制御盤および配線径と配線長さ一覧 …… 531
- ※プッシュ・プルハンドル型電気錠（防犯建物部品） **PXKEJ,PZKEJ,PVKEJ** …… 532-536
- プッシュ・プルハンドル型電気錠 **PXKE,PXE,PZKE,PZE** シリーズ …… 533-537
- レバーハンドル型電気錠 **EZS,EXM,EXS** シリーズ …… 538,539
- 機能切替型電気錠 **EU** シリーズ …… 540,541
- レバーハンドル型，ケースロック型電気錠 **EL,ES** シリーズ …… 542-549
- 本締型電気錠（モーター錠） **EM,EMSX,EV** シリーズ …… 550-554
- ※本締型電気錠（モーター錠）（防犯建物部品） **EVJ** シリーズ …… 553
- 引戸用電気錠（モーター錠） **SXE** シリーズ …… 555
- レバーハンドル型，ケースロック型電気錠（モーター錠） **AHLEM,AHEM** シリーズ …… 556
- グレモン錠型電気錠 **CMT,CMR** シリーズ …… 557
- 面付本締電気錠 **ME** シリーズ …… 558
- 門扉用電気錠 **EGLL,EGLD** …… 559
- 電動解放式ドアチェーン **ACR-100,100N** …… 560
- 窓（引戸）用電気錠 **AWR-100,101** …… 560

（2線式電気錠システムにつきましては住宅用電気錠システムの項 P.510～515をご参照ください。）

18.通電金具、制御盤など

- 通電金具 **RCL** シリーズ …… 561-564
- 電気錠制御盤,制御器,操作プレートなど …… 565-568
- 施解錠確認スイッチ付錠 **HLV,HSV,HDHV,MDUV** …… 569-570
- 施解錠確認スイッチ付受座 **ACT-2,3CN,3W,5M** …… 571
- キースイッチ **KS-2,3,5** シリーズ …… 572
- 外形図 …… 574-647

※電気錠には防犯建物部品（CP製品）もあります。

（CP認定マーク）

電気錠の主な仕様一覧表

■電気錠の主な仕様一覧

（定格電圧…すべてDC24Vです。
シリンダー(注1)…｛●ディンプルキーGP,V18,GVシリンダー
●6本ピン,7本ピンシリンダー｝）

シリーズ名	機種名	種　類	バックセット（mm）	コネクター	用　途	制御方式	定格電流（A）	状態出力	使用する通電金具	使用する制御盤	掲載ページ
2線式電気錠シリーズ	EZSG	レバーハンドル錠型	64	2P	通用口 住宅玄関	2線式電気錠 （専用の制御盤で制御）			RCL-202G	RCB-601N	P.515
	EMG2	本締型モーター錠	51								
	EGLL(注1)	レバーハンドル錠型門扉錠（防滴型）	45	2P	門扉						P.559
	EGLD(注1)	本締型門扉錠（防滴型）									
EX・EZシリーズ	EXM	レバーハンドル錠型	64	6P	住宅玄関	通電時解錠型	0.1	施錠、扉閉	RCL-21,21U	RCB-500	P.539
	EXS	レバーハンドル錠型		6P	通用口 住宅玄関	瞬時通電施解錠型 極性反転制御	0.32	施錠、扉閉	RCL-21,21U	RCB-500 RCB-730	P.539
	EZS	レバーハンドル錠型	64	6P	通用口 住宅玄関	瞬時通電施解錠型 極性反転制御	0.32	施錠、扉閉	RCL-21,21U	JRC-200B	P.538
PXE,PZE	PXKEJ(注1) PZKEJ	プッシュ・プル型モーター錠 （防犯建物部品（CP製品）） P	64	2P	住宅玄関	2線式電気錠 （専用の制御盤で制御）			RCL-202NC	2WS-EL100J	P.532 P.534
	PXEMT	プッシュ・プル型モーター錠	64	6P	住宅玄関	瞬時通電施解錠型 極性反転制御	0.2	施錠、解錠 扉閉	RCL-21,21U	RCB-730 RCB-500	P.537
	PXE,PXKE PZE,PZKE	プッシュ・プル錠型 （PXKE,PZKEは鎌付デッド）	64	9P	住宅玄関		0.2		RCL-21NV	RCB-800	P.533 P.535
PVKE	PVKEJ(注1)	プッシュ・プル型モーター錠（CP製品） P	64	2P	住宅玄関	2線式電気錠（専用の制御盤で制御）			RCL-202NC	2WS-EL100J	P.536
	PVKE	プッシュ・プル型モーター錠		9P		瞬時通電施解錠型 極性反転制御	0.2	施錠、解錠 扉閉	RCL-21NV	JRC-200B/EV	
EV	EVJ(注1)	本締型モーター錠（CP製品） P	64	2P	住宅玄関	2線式電気錠（専用の制御盤で制御）			RCL-202NC	2WS-EL100J	P.553
	EV	本締型モーター錠		9P		瞬時通電施解錠型 極性反転制御	0.2	施錠、解錠 扉閉	RCL-21NV	JRC-200B RCB-800	P.554
ME	ME(注1)	面付本締型モーター錠 （ワンドアー・ツーロック用補助錠）	–	6P （日圧コネクター）	住宅玄関 （補助錠）	瞬時通電施解錠型 極性反転制御	0.15	施錠、解錠 （扉閉はドアスイッチより）	※制御ユニット KRM-100Gが通電金具を兼用	KRM-100G	P.558
EMシリーズ	EM(注2)	本締型モーター錠	38、51、64、76	6P	通用口	通電時施解錠型 極性反転制御	0.2	施錠、解錠 扉閉	RCL-21,21U	RCB-500 RCB-730 JRC-200B	P.550
	EMV			9P	住宅玄関				RCL-27		
	EMSX	本締型モーター錠（防滴型）	51	6P	門扉				RCL-21,21U		P.551
	EMVSX			9P					RCL-27		
	EMH	本締型モーター錠 （手動式非常解錠装置）	38、51、64、76	6P	非常口				RCL-21,21U		P.550
SXE	SXE(注2),SXES	本締型モーター錠 （引戸用鎌錠）	51	6P	通用口				RCL-6V		P.555
	SXEV,SXESV			9P	住宅玄関				RCL-6FB		
AHLEM AHEM	AHLEM AHEM	レバーハンドル錠型モーター錠 ケースロック型モーター錠	100	6P	通用口	通電時施解錠型 極性反転制御	0.2	施錠、解錠 扉閉	RCL-21,21U	別途打ち合わせください。	P.556
EUシリーズ（機能切替型）(注2)	EUT EUTP EUR EURP	機能切替型電気錠 ●通電時解錠型または通電時施錠型 ●アンチパニック機能の付加 ●ノブまたはレバーの使用が可能	76	9P	通用口 非常口	EUT… EUTP…通電時解錠型 EUR… EURP…通電時施錠型	0.2	施錠、解錠 扉閉	RCL-27	RCB-730 RCB-500	P.540 P.541
ESTELシリーズ（ESシリーズ…ケースロック（フプ）型・ELシリーズ…レバーハンドル錠型）(注2)	ESS,ESSF ELS,ELSF	ESS,ELSは表示ランプ付 ESSF,ELSFは表示ランプ無し	76	6P	通用口 住宅玄関	瞬時通電施解錠型 極性反転制御	0.32	施錠、扉閉	RCL-21,21U	RCB-500 RCB-730	P.542
	ESSH,ELSH	手動式非常解錠装置付	76		非常口						
	ESM ELM		76		通用口 住宅玄関	通電時解錠型	0.2	施錠、解錠 扉閉		RCB-730 RCB-500	P.543
	ESR,ESRP ELR,ELRP	ESRP,ELRPは アンチパニック機構付	76		通用口 非常口	通電時施錠型	0.2	施錠、解錠 扉閉			P.546 P.547
	ESRH,ELRH	手動式非常解錠装置付	76		非常口						
	EST,ESTP ELT,ELTP	ESTP,ELTPは アンチパニック機構付	76		通用口 非常口	通電時解錠型	0.2	施錠、解錠 扉閉			P.544 P.545
	ESTH,ELTH	手動式非常解錠装置付	76		非常口						
	ESB ELB		76		通用口	通電時解錠型	0.2	施錠、解錠 扉閉			P.548
	ESK,ELK		76		非常口	瞬時通電解錠型	0.3	解錠、扉閉 非常解錠		別途打ち合わせください。	P.549
	ESKH,ELKH	手動式非常解錠装置付	76		非常口						
CMシリーズ	CMT	グレモン電気錠	64	9P	防音扉 機械室	通電時解錠型	0.2	施錠、解錠 ロッド突出	RCL-28G	RCB-500 RCB-730	P.557
	CMR				非常口	通電時施錠型					

(注1)防犯建物部品(CP製品)やMEのシリンダーはV18かGVシリンダーとなります。また、EGLL,EGLDのシリンダーは6本ピンシリンダーのみです。その他の機種は、すべてのシリンダーの使用が可能ですが、6本ピン,7本ピンシリンダーの新規マスターキー(MK)装置の受付は、2017年(平成29年)3月末で終了予定ですのでご注意ください。
(注2)EM,SXE,EU,ES,ELシリーズでは、シリンダー型非常解錠装置の使用も可能です。その場合、品番はEMH(A,B),EUTH(A,B)などとなります。

電気錠用の制御盤一覧および配線径と配線長さ

■電気錠用の制御盤一覧

名称（掲載ページ）	適応する電気錠 型式	通線数	機種名	施解錠ボタン	施解錠表示	扉開表示	自動施錠	解錠保持端子	一斉解錠	JEMA端子	外形（mm）	適合する操作プレート
2WS-EL100J 2WS-TK100J	通電時施解錠型	2線	PXKEJ,PZKEJ,PVKEJ,EVJ （防犯建物部品）（CP製品）	有	有	有	有	有	無	有	1個用スイッチボックスに適合。 外形 幅 75 高 212 厚 43	●RSP-800 （2線） 4個まで接続可能
2WS-EL100 2WS-TK100	（※各種あります。なお、必ず2線式アダプターをご使用ください。）	2線	・PXKE,PXE,PZE,PVKE ・EUT,EUR,ELT,ELR,EST,ESRなど ・EZS,EXS,EXM,ELS,ESSなど ・EM,EMSX,SXE,SXES,EV	<備考> ●2WS-TK100J,TK100はローリングテンキー操作器と接続。								
RCB-601N （1回線用） （P.514,515）	瞬時通電施解錠型	2線	EZSG,EGLL,EGLD	有	有	有	有 無にする切替スイッチ有	有	無 HA機器との接続は2m以内	有	3個用スイッチボックスに適合する外形 表面部 幅 162 高 120 厚 9.5	●RSP-601N （2線） 8個まで接続可能
	通電時施解錠型		EMG2									
RCB-601N （1回線用） （2線式アダプターを使用） （P.514,515）	モーター錠	9線	EMV,EMVSX,SXEV,SXESV,EV	<その他の機能> ●テンキー操作器TKS-601の接続が可能（オプション） ●開扉報知機能付 ●警報装置付								
RCB-500 シリーズ RCB-501 （1回線用） ～ RCB-515 （15回線用） （P.565,566）	瞬時通電施解錠型	6線	EXS,EZS	有	有	有	有 無にする切替スイッチ有	有 無電圧A接点連続入力	有 無電圧	無	●1～5回線用 （RCB-501～505） 幅 400 高 300 厚 120 ●6～10回線用 （RCB-506～510） 幅 400 高 550 厚 120 ●11～15回線用 （RCB-511～515） 幅 400 高 800 厚 120	●RSP-410U （又はRSP-410UH） （6線） 1回線につき3個まで接続可能 4個以上は特注
			ESS·ELS,ESSF·ELSF,ESSH·ELSH									
	モーター錠	6線	EM,EMSX,EMH,SXE,SXES,PXEMT	<その他のオプション機能>（特殊機能記号） ●24時間タイマー機能（A） ●ウィークリータイマー機能（B） ●扉アラーム機能（C） ●施錠アラーム機能（D） ●1回線操作で、モーター錠EM2個を同時制御できる機能（E） ●予備電源機能（F） ●警報器付（G） ●インターロック制御機能（H） ●無電圧接点信号入力で、施解錠制御できる機能（K） ●AC100V停電時に、電気錠1個のみを1回だけ強制解錠する機能（L） ●制御盤の操作ボタンおよび表示ランプ無し（M）								
		9線	EMV,EMVSX,SXEV,SXESV									
	通電時解錠型	6線	EXM,ESM·ELM,ESB·ELB									
			ES·EL·T·TP·TH									
		9線	EUT,EUTP									
		7線	CMT									
	通電時施錠型	6線	ES·EL·R·RP·RH									
		9線	EUR,EURP									
		7線	CMR									
RCB-730 （1回線用） （P.567）	瞬時通電施解錠型	6線	EXS,EZS,EL（ES）-S,SF,SH	無	無	無	有 無にする切替スイッチ有	有 無電圧A接点連続入力	無	無	幅 154 高 272 厚 65	●RSP-410U （又はRSP-410UH） （6線） 4個まで接続可能
	通電時解錠型		EXM,ES·EL·B·M·T·TP,CMT									
		9線	EUT,EUTP									
	通電時施錠型	6線	ES·EL·R·RP,CMR									
		9線	EUR,EURP									
	モーター錠	6線	EM,EMSX,EMH,SXE,SXES,PXEMT									
		9線	EMV,EMVSX,SXEV									
JRC-200B （1回線用） （P.568）	瞬時通電施解錠型	6線	EXS,EZS	有	有	有	有 無にする切替スイッチ有	無	無	有 HA機器との接続は2m以内	2個用スイッチボックスに適合する形状 表面部 幅 116 高さ120 厚さ 8.6	●RSP-200B （4線） 4個まで接続可能
	モーター錠	6線	EM,EMSX,SXE,SXES,PXEMT									
		9線	EMV,EMVSX,SXEV,SXESV									

■当社電気錠の配線径と配線長さについて

電気錠	定格電流	電線径	配線長さ（電気錠から制御盤までの距離）
連続通電型 EUT,EUR EST,ELT ESR,ELR ESM,ELM ESB,ELB ESTP,ELTP EXM CMT,CMR	0.2A（EXMは0.1A）	0.3mm²	110m
		φ0.65	120m
		0.5mm²	160m
		φ0.9	230m
		φ1.2	410m
		φ2.0	1100m
瞬時通電型 ESS,ELS EXS ESK,ELK EZS	0.32A（ESK,ELKは0.3A）	0.3mm²	70m
		φ0.65	80m
		0.5mm²	100m
		φ0.9	140m
		φ1.2	260m
		φ2.0	700m
モーター型 EM,EMSX,EMH AHEM,AHLEM SXE,EV	0.2A	0.3mm²	50m
		φ0.65	60m
		0.5mm²	70m
		φ0.9	100m
		φ1.2	200m
		φ2.0	500m

（注1）2線式電気錠システム2WS-EL100J（CP製品）やEL100および2線式テンキーシステム2WS-TK100JやTK100の場合、0.9mm以上の電線を使用し、配線長さは電気錠やテンキー操作器から制御器までを100m以下としてください。

（注2）2線式電気錠EZSG、EMG2、EGLL、EGLDの場合、0.5mm²又はφ0.8mm以上の電線を使用し、配線長さは、電気錠からテンキー操作器まで10m、テンキー操作器から制御盤まで50m、電気錠から制御盤まで50m、制御盤から外部操作入力まで50m以下としてください。

索引
仕様一覧
建物別使用例
錠の基礎知識
シリンダー
キーシステム
ゴールロックの特長
使用上の注意
▼ロック編
防犯建物部品（CP製品）
BL-bs 認定品
新製品
プッシュ・プル錠
レバーハンドル
レバーハンドル錠
ケースロック
ホテルロック
自動施錠錠
室内間仕切錠
空錠・表示錠
木製建具錠
インテグラル錠
円筒錠
面付箱錠
ウォータロック
面付本締錠
本締錠・ガード錠
グレモン錠
ガラス戸錠
非常錠
ケースハンドル錠
引戸錠
引違戸錠
アンティック錠
▼電気錠編 出入管理システム
機器一覧・使用例
取扱い上の注意など
スマートリーダー バスカル
非接触キーリーダー
FeliCa リーダー
カードロック・テンキー
外出確認システム
インターロック・
非常ドアシステム
ホテルカードロック
住宅用電気錠
システム
防犯スイッチ錠
各種電気錠
通電金具
制御盤
キースイッチなど
防災システム
エアー錠システム
資料編
錠の性能一覧表
シリンダー互換表
その他資料
価格表

PXKEJ 防犯建物部品(CP製品) プッシュ・プルハンドル型電気錠 PXKEJ

(CP認定マーク)

外形図 P.604
価格表 P.10

用途 住宅玄関、事務所、主要出入口など(外開き扉専用)

※この製品は指定建物錠です。錠の性能表示はP.690をご参照ください。

【※ご注文の際は、品番の前に必ずシリンダー記号(V, GVなど)を付けてご指示ください。】

● V-PXKEJ SK-5 GON 369 TME(R)⚠(2ロック型)
(写真はGON型ハンドル、シルバー、R型勝手、TME型防犯サムターンを示します。)

● GOP型ハンドル　● GOE型ハンドル

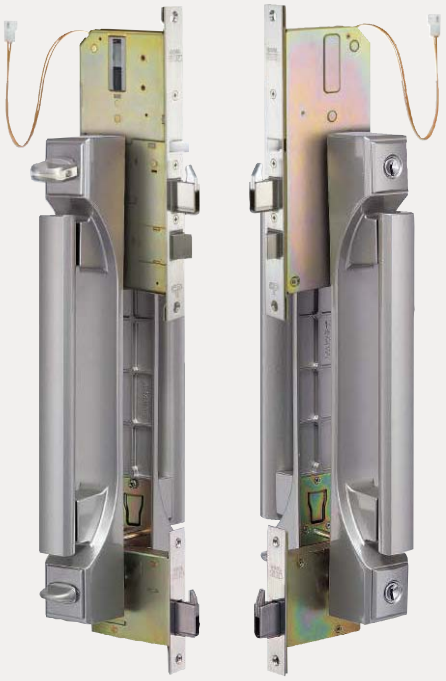

⚠ 使用上の注意：1.本製品の電気錠のデッドボルトには、側圧が作用しない条件でご使用ください。
2.勝手の区別がありますので、扉の勝手に応じてR型かL型かをご指示ください。

防犯性能が極めて高い、プッシュ・プルハンドル型の電気錠。

特　長

■官民合同会議試験に合格した防犯建物部品(CP製品)です。

■2線式電気錠なので配線工事は極めて簡単。

■デッドボルトはモーターによって作動されます。

■シリンダーはピッキングや、ドリリングなどあらゆる不正解錠に強い、ディンプルキー・V18やGVシリンダーを使用。

■バール対策用の鎌付デッドを採用。

■操作性と防犯性を兼ね備えたTME型防犯サムターンを標準装備。(防犯サムターンは各種あります。詳細はP.63参照。)

■操作性にも優れています。
グリップハンドルを「押す・引く」だけの動作で誰でも簡単に扉を開けられます。ハンドルは大きく、どの部分を持っても操作しやすい機構です。

■ハンドルの仕上げは各種あります。
(詳細はP.76～77をご参照ください。)

■錠の勝手と対応する扉の勝手⚠

仕　様

電気仕様	システムの種類	テンキーを使用しない場合	テンキーを使用する場合
	使用する制御器	2WS-EL100J	2WS-TK100J
		(注)上記の制御器以外は使用できません。	
	使用温度範囲	−10℃～+50℃(結露、氷結なきこと)	
	リード線(コネクター付)	約350mm(モレックス1625-02P)	
	使用する通電金具	RCL-202NC	
錠の仕様	バックセット	64mm	
	取付可能扉厚	34～37・37～40・40～43mm (表記以上はお問い合わせください。)	
	チリ	6mm以下	
	勝手⚠	R型(右吊元外開き)、L型(左吊元外開き)(外開き専用)	
	ハンドルのデザインと仕上(P.76～77参照)	GON型(アルミ、強化木) GOP型(アルミ、強化木)	シルバー[369]、ブラウン、ダークブラウンなど
		GOE型(アルミ)	シルバー[364]、ゴールド[269]、アンバー[80]
	サムターン	TME,TMB,TMK型(詳細はP.63参照)	
	シリンダー[記号]	V18シリンダー[V]、　GVシリンダー[GV]	
	キーシステム	MK,GMK,GGMK,コンストラクション装置など各種キーシステム可能 (V18,GVシリンダーではオプションでキーチェンジシステムも可能) (GVはオプションでユニバーサルキーシステム(UKS2)も可能)	

(注)ご注文の際は、必ず品番にシリンダー記号を付けてV-PXKEJ SK-5GONなどとご指示ください。

■PXKEJの回路図(本図は閉扉、施錠状態を示します。)

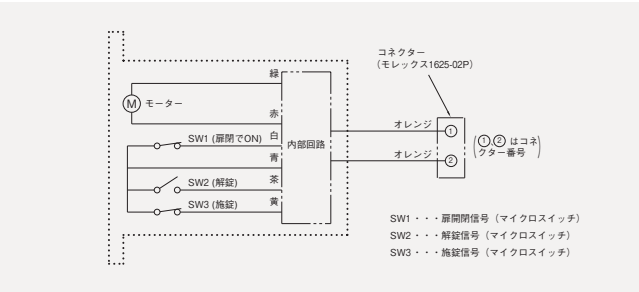

索引
仕様一覧
建物別使用例
錠の基礎知識
シリンダー
キーシステム
ゴールロックの特長
使用上の注意
▼ロック編
防犯建物部品(CP製品)
BL-bs 認定品
新製品
プッシュ・プル錠
レバーハンドル
レバーハンドル錠
ケースロック
ホテルロック
自動施錠錠
室内間仕切錠
空錠・表示錠
木製建具錠
インテグラル錠
円筒錠
面付箱錠
ウォータロック
面付本締錠
本締錠・ガード錠
グレモン錠
ガラス戸錠
非常錠
ケースハンドル錠
引戸錠
引違戸錠
アンティック錠
▼電気錠編
出入管理システム
機器一覧・使用例
取扱い上の注意など
スマートリーダー バスカル
非接触キーリーダー
FeliCa リーダー
カードロック・テンキー
外出確認システム
インターロック・
非常ドアシステム
ホテルカードロック
住宅用電気錠
システム
防犯スイッチ錠
各種電気錠
通電金具
制御盤
キースイッチなど
防災システム
エアー錠システム
資料編
錠の性能一覧表
シリンダー互換表
その他資料
価格表

PXKE PXE プッシュ・プルハンドル型電気錠 PXKE(鎌付デッド),PXE(標準デッド)シリーズ

外形図 P.605～607
価格表 P.74

用途 住宅玄関、事務所、主要出入口など(外開き扉専用)

※この製品は指定建物錠です。錠の性能表示はP.694をご参照ください。

【※ご注文の際は、品番の前に必ずシリンダー記号(V, GV,GPなど)を付けてご指示ください。】

● V-PXKE SK-5 GOE 364(R) ⚠(主錠のみ電気錠を使用)
(写真はV18シリンダー、鎌付デッド、GOE型ハンドル、シルバー仕上、R型を示します。)
(※鎌無しの標準デッドの場合は V-PXE GDT-5 GOE)

● V-PXKE EV-5 GOE 80(R) ⚠(主錠と補助錠の両方に電気錠を使用)
(写真はV18シリンダー、鎌付デッド、GOE型ハンドル、アンバー仕上、R型を示します。)
(注)通電金具RCL-21NVの他にRCL-2Lケーブルが必要となります。
(※主錠が鎌無しの標準デッドの場合は V-PXE EV-5 GOE)

⚠ 使用上の注意：1.本製品の電気錠のデッドボルトには、側圧が作用しない条件でご使用ください。
2.勝手の区別がありますので、扉の勝手に応じてR型かL型かをご指示ください。

防犯性と操作性に優れた、プッシュ・プルハンドル型の電気錠。

特 長

■PXKEは鎌付デッド、PXEは標準デッドです。

■防犯建物部品(CP製品)PXKEJもあります。(P.532参照)

■主錠にのみ電気錠を使用したものと、主錠と補助錠の両方に電気錠を使用したものとがあります。
(注)主錠と補助錠の両方に電気錠を使用した場合、通電金具RCL-21NV以外にRCL-2Lケーブルが必要となります。

■デッドボルトはモーターによって作動されます。

■ホームセキュリティシステムとの連動が可能です。
(注)ただし、使用する制御器によります。詳細はお問い合わせください。

■ハンドルはGOE型、GON型、GOP型があります。
(注)GON、GOP型ハンドルの場合、V18シリンダー、TM型サムターン、鎌付デッドが標準装備されます。

■PXKE,PXEの回路図(本図は閉扉、施錠状態を示します。)

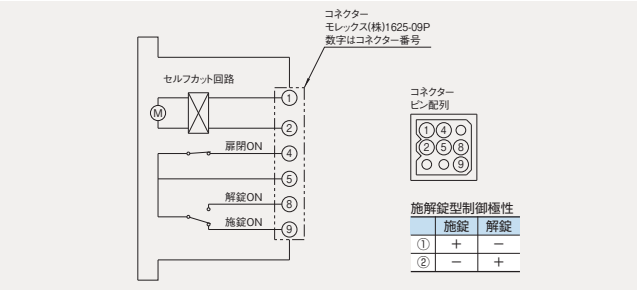

(補助錠の電気錠EVの回路図はP.535をご参照ください。)

仕 様

電気仕様	定格電圧・電流	DC24V・0.2A(側圧0の場合)		—
	スイッチ開閉容量	マイクロスイッチ(施解錠確認用)…DC24V 0.1A マイクロスイッチ(扉開閉確認用)…DC24V 0.1A(抵抗負荷)		—
	使用温度範囲	−10℃～+50℃(結露、氷結なきこと)		—
	コネクター	モレックス1625-09P(錠本体に固定)		—
	使用する制御器	RCB-800(P.568参照)など		—
	使用する通電金具(P.541参照)	RCL-21NV	RCL-21NVおよびRCL-2Lケーブル	—
錠の仕様	種類	主錠(電気錠)	補助錠(電気錠)	補助錠(本締錠)
	品番	PXKE-5	EV-5	SK-5
	バックセット	64mm		
	取付可能扉厚(表記以外はお問い合わせください)	31～34・34～37・37～40・40～43mm		
	チリ	6mm以下		
	勝手 ⚠(PXKEJと同じ P.528参照)	R型(右吊元外開き) L型(左吊元外開き)	左右勝手共通	
	ハンドルのデザインと仕上(P.76～77参照)	GOE型(アルミ)(仕上げは各種あります。) / GON,GOP型(アルミ、アルミ、強化木)	—	—
	サムターン	標準型 / TM型	標準型	
		(オプションでTME,TMK,TMB型防犯サムターンも可能)(P.52,63参照)		
	シリンダー[記号](注1,2)	V18[V] GV[GV] GP[GP] / V18[V] GV[GV] GP[GP]	V18[V] GV[GV] GP[GP]	V18[V] GV[GV] GP[GP]
		6本ピン[P] 7本ピン[Z]	6本ピン[P] 7本ピン[Z]	6本ピン[P] 7本ピン[Z]
	キーシステム	MK,GMK,GGMK,コンストラクション装置など各種キーシステム可能 (V18,GVシリンダーではオプションでキーチェンジシステムも可能) (GVはオプションでユニバーサルキーシステム(UKS2)も可能)		
	品番	5のみです。		

(注)1.GPシリンダーの耐ピッキング性能は10分以上ですが、耐カギ穴壊し性能は5分未満ですので、住宅玄関ではV18またはGVシリンダーをご使用ください。
2.6本ピン,7本ピンシリンダーの新規マスターキー(MK)の受付は、2017年3月末で終了します。

索引
仕様一覧
建物別使用例
錠の基礎知識
シリンダー
キーシステム
ゴールロックの特長
使用上の注意
▼ロック編
防犯建物部品(CP製品)
BL-bs 認定品
新製品
プッシュ・プル錠
レバーハンドル
レバーハンドル錠
ケースロック
ホテルロック
自動施錠錠
室内間仕切錠
空錠・表示錠
木製建具錠
インテグラル錠
円筒錠
面付箱錠
ウォータロック
面付本締錠
本締錠・ガード錠
グレモン錠
ガラス戸錠
非常錠
ケースハンドル錠
引戸錠
引違戸錠
アンティック錠
▼電気錠編 出入管理システム
機器一覧・使用例
取扱い上の注意など
スマートリーダー バスカル
非接触キーリーダー
FeliCa リーダー
カードロック・テンキー
外出確認システム
インターロック・非常ドアシステム
ホテルカードロック
住宅用電気錠システム
防犯スイッチ錠
各種電気錠
通電金具
制御盤
キースイッチなど
防災システム
エアー錠システム
資料編
錠の性能一覧表
シリンダー互換表
その他資料
価格表

PZKEJ 防犯建物部品(CP製品) プッシュ・プルハンドル型電気錠 PZKEJ

(CP認定マーク)

外形図 P.608
価格表 P.10

用途 住宅玄関、事務所、主要出入口など(外開き扉専用)　※この製品は指定建物錠です。錠の性能表示はP.690をご参照ください。

【※ご注文の際は、品番の前に必ずシリンダー記号(V, GVなど)を付けてご指示ください。】

● **V-PZKEJ SK-5 GOF 364 TME(R)** ⚠

(写真はV18シリンダー、シルバー仕上、R型勝手、TME型防犯サムターンを示します。)

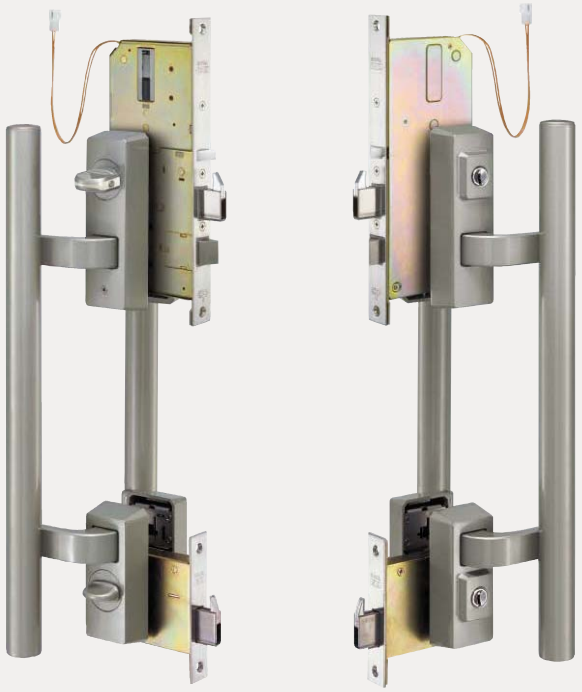

⚠ 使用上の注意：1.本製品の電気錠のデッドボルトには、側圧が作用しない条件でご使用ください。
2.勝手の区別がありますので、扉の勝手に応じてR型かL型かをご指示ください。

防犯性能が極めて高い、プッシュ・プルハンドル型電気錠。

特　長

■官民合同会議試験に合格した防犯建物部品(CP製品)です。

■2線式電気錠なので配線工事は極めて簡単。

■デッドボルトはモーターによって作動されます。

■シリンダーはピッキングや、ドリリングなどあらゆる不正解錠に強い、ディンプルキー・V18やGVシリンダーを使用。

■バール対策用の鎌付デッドを採用。

■操作性と防犯性を兼ね備えたTME型防犯サムターンを標準装備。(防犯サムターンは各種あります。詳細はP.63参照。)

■操作性にも優れています。
バーハンドルを「押す・引く」だけの動作で誰でも簡単に扉を開けられます。ハンドルは大きく、どの部分を持っても操作しやすい機構です。

■ハンドルの仕上げは各種あります。(P.78参照)

■錠の勝手と対応する扉の勝手 ⚠

仕　様

電気仕様	システムの種類	テンキーを使用しない場合	テンキーを使用する場合
	使用する制御器	2WS-EL100J	2WS-TK100J
		(注)上記の制御器以外は使用できません。	
	使用温度範囲	−10℃〜+50℃(結露、氷結なきこと)	
	リード線(コネクター付)	約350mm(モレックス1625-02P)	
	使用する通電金具	RCL-202NC	
錠の仕様	バックセット	64mm	
	取付可能扉厚	34〜37・37〜40・40〜43mm (表記以上はお問い合わせください。)	
	チリ	6mm以下	
	勝手⚠	R型(右吊元外開き) L型(左吊元外開き)(外開き専用)	
	ハンドルのデザイン、仕上	GOF型(アルミ) (詳細はP.78参照)	シルバー【364】,ゴールド【269】, アンバー【80】,ブラック【8800】
	サムターン	TME,TMB,TMK型(P.63参照)	
	シリンダー[記号]	V18シリンダー[V],GVシリンダー[GV]	
	キーシステム	MK,GMK,GGMK,コンストラクション装置など各種キーシステム可能 (V18,GVシリンダーではオプションでキーチェンジシステムも可能) (GVシリンダーはオプションでユニバーサルキーシステム(UKS2)も可能)	
	品番	5のみです。	

■PZKEJの回路図(本図は閉扉、施錠状態を示します。)

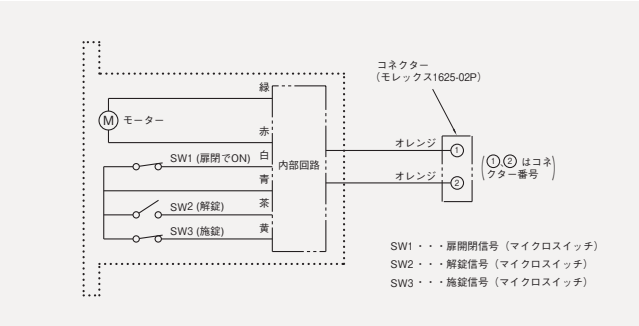

索引
仕様一覧
建物別使用例
錠の基礎知識
シリンダー
キーシステム
ゴールロックの特長
使用上の注意
▼ロック編
防犯建物部品(CP製品) BL-bs認定品 新製品
プッシュ・プル錠
レバーハンドル レバーハンドル錠
ケースロック
ホテルロック
自動施錠錠
室内間仕切錠 空錠・表示錠 木製建具錠
インテグラル錠 円筒錠
面付箱錠 ウォータロック 面付本締錠
本締錠・ガード錠 グレモン錠 ガラス戸錠
非常錠 ケースハンドル錠
引戸錠 引違戸錠
アンティック錠
▼電気錠編 出入管理システム
機器一覧・使用例 取扱い上の注意など
スマートリーダー バスカル 非接触キーリーダー FeliCa リーダー カードロック・テンキー
外出確認システム インターロック・非常ドアシステム
ホテルカードロック
住宅用電気錠システム
防犯スイッチ錠
各種電気錠
通電金具 制御盤 キースイッチなど
防災システム エアー錠システム
資料編 錠の性能一覧表 シリンダー互換表 その他資料
価格表

PZKE PZE プッシュ・プルハンドル型電気錠 PZKE(鎌付デッド),PZE(標準デッド)シリーズ

外形図 P.609
価格表 P.74

用途 住宅玄関、事務所、主要出入口など(外開き扉専用)

※この製品は指定建物錠です。錠の性能表示はP.694をご参照ください。

【※ご注文の際は、品番の前に必ずシリンダー記号(V, GV, GPなど)を付けてご指示ください。】

● V-PZKE SK-5 GOF 269 (R)⚠(主錠のみ電気錠を使用)
(写真はV18シリンダー、GOF型ハンドル、ゴールド仕上、R型を示します。)

(※鎌無しの標準デッドの場合は V-PZE GDT-5 GOF)

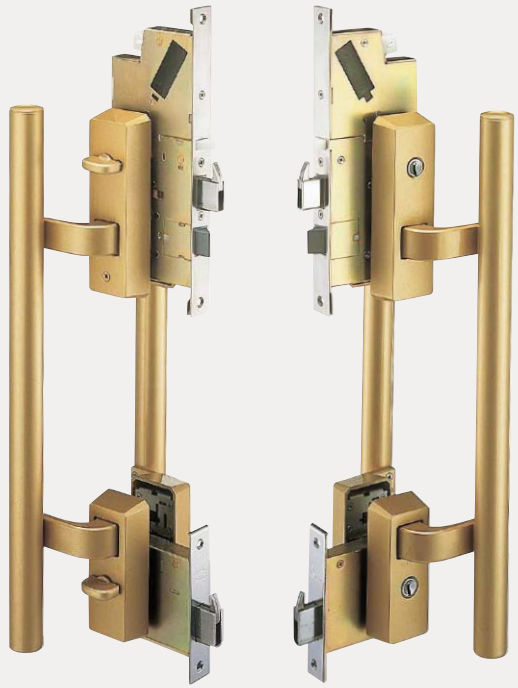

● V-PZKE EV-5 GOF 269 (R)⚠(主錠と補助錠の両方に電気錠を使用)
(写真はV18シリンダー、GOF型ハンドル、ゴールド仕上、R型を示します。)
(注)通電金具RCL-21NVの他にRCL-2Lケーブルが必要となります。
(※主錠が鎌無しの標準デッドの場合は V-PZE EV-5 GOF)

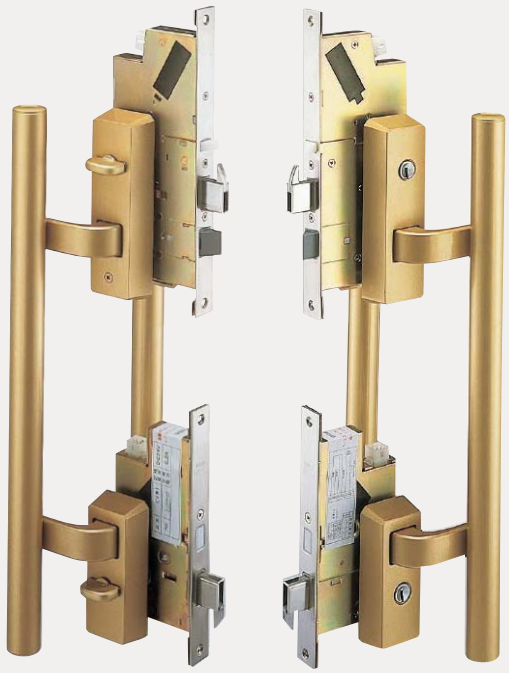

⚠ 使用上の注意: 1.本製品の電気錠のデッドボルトには、側圧が作用しない条件でご使用ください。
2.勝手の区別がありますので、扉の勝手に応じてR型かL型かをご指示ください。

防犯性と操作性に優れた、プッシュ・プルハンドル型の電気錠。

特 長

■PZKEは鎌付デッド、PZEは標準デッドです。

■防犯建物部品(CP製品)PZKEJもあります。(P.534参照)

■主錠にのみ電気錠を使用したものと、主錠と補助錠の両方に電気錠を使用したものとがあります。
(注)主錠と補助錠の両方に電気錠を使用した場合、通電金具RCL-21NV以外にRCL-2Lケーブルが必要となります。

■デッドボルトはモーターによって作動されます。

■ホームセキュリティシステムとの連動が可能です。

■ハンドルの仕上げは各種あります。(P.78参照)

仕 様

電気仕様	定格電圧	DC24V(使用電圧範囲DC19V~27V)
	定格電流	0.2A(側圧0の場合)
	スイッチ開閉容量	マイクロスイッチ(施解錠確認用)…DC24V 0.1A マイクロスイッチ(扉開閉確認用)…DC24V 0.1A(抵抗負荷)
	使用温度範囲	−10℃~+50℃(結露、氷結なきこと)
	コネクター	モレックス1625-09P(錠本体に固定)
	使用する通電金具	RCL-21NV(P.561参照)
	使用する制御器	RCB-800(P.568参照)など
錠の仕様	バックセット	64mm
	取付可能扉厚(表記以上はお問い合わせください)	●36~37·38~40·41~43mm(GP、V18、GVシリンダー) ●31~34·34~37·37~40·40~43mm(6本ピン、7本ピンシリンダー)
	チリ	6mm以下
	ハンドル	GOF型(アルミ)(シルバー、ゴールド、アンバー、ブラック)(P.78参照)
	勝手⚠	R型(右吊元外開き),L型(左吊元外開き)(外開き専用) (勝手はPZKEJと同じです。P.534をご参照ください。)
	シリンダー[記号]	V18[V], GV[GV], GP[GP](注1) 6本ピン[P](注2), 7本ピン[Z]
	キーシステム	MK、GMK、GGMK、コンスト装置など各種キーシステム可能 (V18やGVシリンダーはオプションでキーチェンジシステムも可能) (GVはオプションでユニバーサルキーシステム(UKS2)も可能) (ただし、座がPZKEJの座の形状となります。P.534参照)
	品番	5のみです。
	サムターン	標準型,TM型,TME型,TMK型,TMB型(P.52,63参照)

(注)1.GPシリンダーの耐ピッキング性能は10分以上ですが、耐カギ穴壊し性能は5分未満ですので、住宅玄関ではV18またはGVシリンダーをご使用ください。
2.6本ピン,7本ピンシリンダーの新規マスターキー(MK)の受付は、2017年3月末で終了します。

■回路図(本図は閉扉、施錠状態を示します。)

●PZKE,PZE

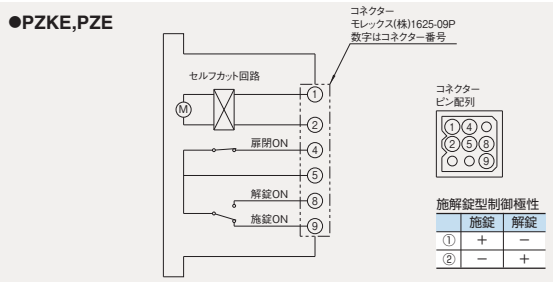

●EV

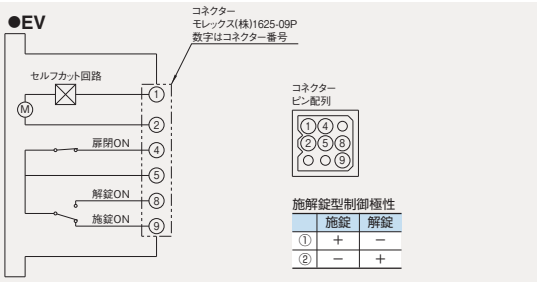

索引
仕様一覧
建物別使用例
錠の基礎知識
シリンダー
キーシステム
ゴールロックの特長
使用上の注意
▼ロック編
防犯建物部品(CP製品)
BL-bs 認定品
新製品
プッシュ・プル錠
レバーハンドル
レバーハンドル錠
ケースロック
ホテルロック
自動施錠錠
室内間仕切錠
空錠・表示錠
木製建具錠
インテグラル錠
円筒錠
面付箱錠
ウォータロック
面付本締錠
本締錠・ガード錠
グレモン錠
ガラス戸錠
非常錠
ケースハンドル錠
引戸錠
引違戸錠
アンティック錠
▼電気錠編 出入管理システム
機器一覧・使用例
取扱い上の注意など
スマートリーダー バスカル
非接触キーリーダー
FeliCa リーダー
カードロック・テンキー
外出確認システム
インターロック・非常ドアシステム
ホテルカードロック
住宅用電気錠システム
防犯スイッチ錠
各種電気錠
通電金具
制御盤
キースイッチなど
防災システム
エアー錠システム
資料編
錠の性能一覧表
シリンダー互換表
その他資料
価格表

PVKEJ 防犯建物部品(CP製品) プッシュ・プルハンドル型電気錠 PVKEJ

PVKE プッシュ・プルハンドル型電気錠 PVKE

外形図 P.611
価格表 P.10 , 74

用途 各戸玄関、主要出入口など(外開き扉専用)

※この製品は指定建物錠です。錠の性能表示はP.689,694をご参照ください。

索引
仕様一覧
建物別使用例
錠の基礎知識
シリンダー
キーシステム
ゴールロックの特長
使用上の注意
▼ロック編
防犯建物部品(CP製品)
BL-bs 認定品
新製品
プッシュ・プル錠
レバーハンドル
レバーハンドル錠
ケースロック
ホテルロック
自動施錠錠
室内間仕切錠
空錠・表示錠
木製建具錠
インテグラル錠
円筒錠
面付箱錠
ウォータロック
面付本締錠
本締錠・ガード錠
グレモン錠
ガラス戸錠
非常錠
ケースハンドル錠
引戸錠
引違戸錠
アンティック錠
▼電気錠編
出入管理システム
機器一覧・使用例
取扱い上の注意など
スマートリーダー バスカル
非接触キーリーダー
FeliCa リーダー
カードロック・テンキー
外出確認システム
インターロック・
非常ドアシステム
ホテルカードロック
住宅用電気錠
システム
防犯スイッチ錠
各種電気錠
通電金具
制御盤
キースイッチなど
防災システム
エアー錠システム
資料編
錠の性能一覧表
シリンダー互換表
その他資料
価格表

● V-PVKEJ-5GOR 364 TME(R)(1ロック型)
(写真はV18シリンダー、GOR型ハンドル、シルバー仕上、右吊元外開き用のR型、TME型防犯サムターンを示します。)

⚠ 使用上の注意：
1.本製品の電気錠のデッドボルトには、側圧が作用しない条件でご使用ください。
2.勝手の区別がありますので、扉の勝手に応じてR型かL型かをご指示ください。

● V-PVKE-5GOR 364 TM(R)(1ロック型)
(写真はV18シリンダー、GOR型ハンドル、シルバー仕上、右吊元外開き用のR型、TM型サムターンを示します。)

⚠ 使用上の注意：
1.本製品の電気錠のデッドボルトには、側圧が作用しない条件でご使用ください。
2.勝手の区別がありますので、扉の勝手に応じてR型かL型かをご指示ください。

防犯性能が極めて高い、コンパクトな1ロック型のプッシュ・プル錠。

PVKEJの特長

■官民合同会議試験に合格した防犯建物部品(CP製品)です。

■2線式電気錠なので配線工事は極めて簡単。

■経済性を追求したコンパクトな1ロック型のプッシュ・プル錠です。

■バール対策用の鎌付デッドを採用。

■操作性と防犯性を兼ね備えたTME型防犯サムターンを標準装備。(防犯サムターンは各種あります。詳細はP.63参照。)

■シンプルなデザインで操作性に優れたプレートハンドルを採用。

PVKEJ,PVKEの仕様

電気仕様	機種名	PVKEJ(CP製品)	PVKE
	定格電圧,電流	(制御盤にて制御)	DC24V,0.2A(側圧0の場合)
	スイッチ開閉容量		マイクロスイッチ(施解錠確認用,扉開閉確認用)…DC24V 0.1A
	使用する制御器	2WS-EL100J(P.510参照)	RCB-800(P.568参照)
	使用温度範囲	−10℃〜+50℃(結露、氷結なきこと)	
	リード線(コネクター付)	約350mm(モレックス1625-02P)	モレックス1625-09P(錠本体に固定)
	使用する通電金具	RCL-202NC	RCL-21NV
錠の仕様	バックセット	64mm	
	取付可能扉厚	37〜40·40·41〜43mm (表記以上はお問い合わせください。)	34〜37·37〜40·40〜43mm
	チリ	6mm以下	
	勝手⚠	R型(右吊元外開き) L型(左吊元外開き)(外開き専用) (勝手はPZKEJと同じです。P.534参照)	
	ハンドルのデザイン、仕上	GOR型(アルミ) (P.78参照)	シルバー【364】,ゴールド【269】,アンバー【80】,ブラック【8800】
	サムターン	TME(標準),TMB,TMK型	TM(標準),TME,TMB,TMK型
	シリンダー[記号]	V18[V],GV[GV]	V18[V],GV[GV]
	キーシステム	MK,GMK,GGMK,コンストラクション装置など各種キーシステム可能 (V18,GVシリンダーではオプションでキーチェンジシステムも可能) (GVはオプションでユニバーサルキーシステム(UKS2)も可能)	

防犯性と操作性に優れた、コンパクトな1ロック型のプッシュ・プル錠。

PVKEの特長

■高い防犯性能を誇る鎌付デッドとストロングボックス型受座。

■経済性を追求したコンパクトな1ロック型のプッシュ・プル錠です。

■シリンダーはピッキングや、ドリリングなどあらゆる不正解錠に強い、ディンプルキー・V18やGVシリンダーを使用。

■サムターンは防犯性と操作性に優れたTM型サムターンを標準装備。(P.52,63参照)

■PVKEJ(CP製品)の回路図(本図は閉扉、施錠状態を示します。)

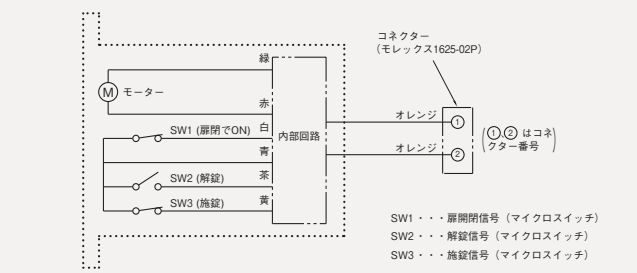

■PVKEの回路図(本図は閉扉、施錠状態を示します。)

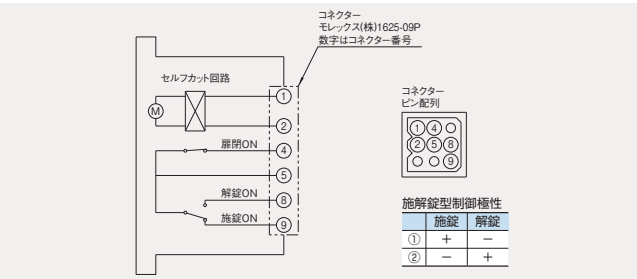

PXEMT PXKEMT プッシュ・プルハンドル型電気錠 PXEMT(標準デッド),PXKEMT(鎌付デッド)

外形図 P.610
価格表 P.74

用途 住宅玄関、主要出入口など(外開き扉専用)

※この製品は指定建物錠です。錠の性能表示はP.694をご参照ください。

【※ご注文の際は、品番の前に必ずシリンダー記号(V, GV, GPなど)を付けてご指示ください。】

● **V-PX EMT-5 GOE 364(R)**⚠

(写真はV18シリンダー、GOE型ハンドル、シルバー仕上、R型を示します。)(※バーハンドル型のPZEMT,PZKEMT-5 GOFもあります。)

(※主錠に鎌付デッドを使用した場合は、**V-PXK EMT-5 GOE**)

⚠ 使用上の注意：1.電気錠(モーター錠)のデッドボルトへの側圧は49N以下でご使用ください。
2.勝手の区別がありますので、扉の勝手に応じてR型かL型かをご指示ください。

補助錠に本錠電気錠(モーター錠)EMを使用したプッシュ・プルハンドル錠。

特　長

■主錠は鎌付デッドのPXKと標準デッドのPXとがあります。

■補助錠の電気錠EMはモーターによりデッドボルトを作動して施解錠。

■キーやサムターンでも施解錠可能。

■電気錠に内蔵のスイッチにより、施解錠と扉の開閉状態の確認信号がとれます。

■回路図(本図は閉扉、施錠状態を示します。)

●EMの内部回路図

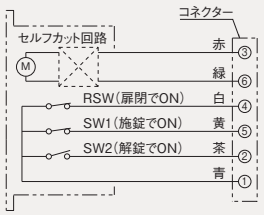

M ……モーター
RSW…リードスイッチ(扉開閉確認用)
SW1…マイクロスイッチ(施錠確認用)
SW2…マイクロスイッチ(解錠確認用)

モーター施解錠動作

	施錠	解錠
赤	−	+
緑	+	−

●EMの制御回路図

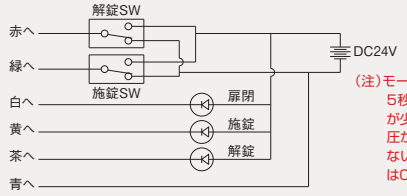

(注)モーターへの通電時間は3秒以上5秒以内として下さい。通電時間が少ない時で、デッドボルトへの側圧が大きい場合は最後まで作動しない場合があります。電源の容量は0.5A以上として下さい。

仕　様

電気仕様	定格電圧	DC24(使用電圧範囲DC19V〜27V)
	定格電流	0.2A(セルフカット機能付) (電源の容量は0.5A以上としてください。)
	スイッチ開閉容量	マイクロスイッチ(施解錠確認用)…DC24V 0.1A リードスイッチ(扉開閉確認用)…DC24V 0.1A(抵抗負荷) (リードスイッチは閉扉状態でONとなりますので、特にご注意ください。)
	使用温度範囲	−10℃〜+50℃(結露、氷結なきこと)
	リード線(コネクター付)	長さ230mm(コネクター…モレックス1625-06P)
	使用する通電金具	RCL-21,21U(P.561参照)
	使用する制御盤	RCB-730,500など(P.565〜568参照)
錠の仕様	バックセット	64mm
	取付可能扉厚(表記以上はお問い合わせください)	31〜34·34〜37·37〜40·40〜43mm
	チリ	6mm以下
	ハンドル	GOE型(アルミ)シルバー,ゴールド,アンバー,ブラック(P.77参照)
	勝手⚠	R型(右吊元外開き),L型(左吊元外開き)(外開き専用)
	シリンダー[記号]	V18[V], GV[GV], GP[GP](注1) | 6本ピン[P](注2), 7本ピン[Z]
	キーシステム	MK、GMK、GGMK、コンスト装置など各種キーシステム可能 (V18やGVシリンダーはオプションでキーチェンジシステムも可能) (GVはオプションでユニバーサルキーシステム(UKS2)も可能)
	サムターン	標準型,TM,TME,TMK,TMB,TMK型(P.52,63参照)
	品番	5のみです。

(注)1.GPシリンダーの耐ピッキング性能は10分以上ですが、耐カギ穴壊し性能は5分未満ですので、住宅玄関ではV18またはGVシリンダーをご使用ください。
2.6本ピン,7本ピンシリンダーの新規マスターキー(MK)の受付は、2017年3月末で終了します。

■錠の勝手と対応する扉の勝手⚠

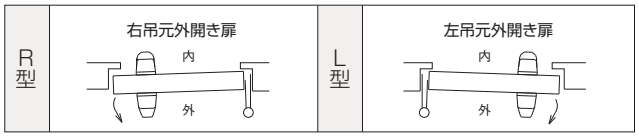

索引
仕様一覧
建物別使用例
錠の基礎知識
シリンダー
キーシステム
ゴールロックの特長
使用上の注意
▼ロック編
防犯建物部品(CP製品)
BL-bs 認定品
新製品
プッシュ・プル錠
レバーハンドル
レバーハンドル錠
ケースロック
ホテルロック
自動施錠錠
室内間仕切錠
空錠・表示錠
木製建具錠
インテグラル錠
円筒錠
面付箱錠
ウォータロック
面付本締錠
本締錠・ガード錠
グレモン錠
ガラス戸錠
非常錠
ケースハンドル錠
引戸錠
引違戸錠
アンティック錠
▼電気錠編 出入管理システム
機器一覧・使用例
取扱い上の注意など
スマートリーダー バスカル
非接触キーリーダー
FeliCa リーダー
カードロック・テンキー
外出確認システム
インターロック・非常ドアシステム
ホテルカードロック
住宅用電気錠システム
防犯スイッチ錠
各種電気錠
通電金具
制御盤
キースイッチなど
防災システム
エアー錠システム
資料編
錠の性能一覧表
シリンダー互換表
その他資料
価格表

EZS レバーハンドル型電気錠 EZS（瞬時通電施解錠型）シリーズ

外形図 P.612
価格表 P.75

用途 主要出入口、住宅玄関など（HAシステムとの連動ができます。）　※この製品は指定建物錠です。錠の性能表示はP.692をご参照ください。

● **V-EZS-5NU11S**（バックセット64mm）【※ご注文の際は、品番の前に必ずシリンダー記号（V, GV, GPなど）を付けてご指示ください。】
（写真はV18シリンダー、NU型レバー、R4U丸座、ステンレス・ヘアーライン仕上を示します。）

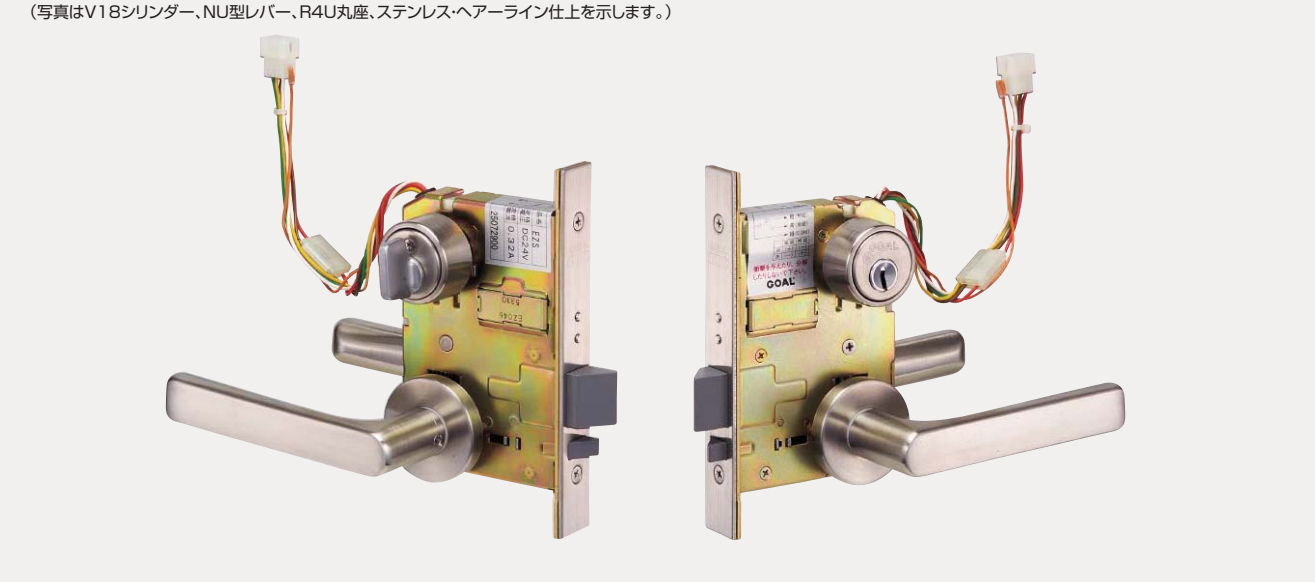

瞬時通電により、施錠、解錠する電気錠で、コンパクトな本体は框扉にも取付可能。HAシステムの対応に最適なレバーハンドル型の電気錠です。

特　長

■コンパクトな本体は住宅用の玄関扉に最適。

■操作性、デザイン性、防犯性に優れています。

■電気的にもキーやサムターンでも施解錠可能。

■錠に内蔵のマイクロスイッチとリードスイッチとにより、施解錠と扉開閉の確認信号がとれます。
（扉開閉の確認信号は、リードスイッチとマイクロスイッチとのダブルチェックにより、誤報がありません。）

■大きな側圧が作用しても電気的に解錠できます。

■2線式電気錠EZSGもあります。（詳細はP.515参照）

■EZSシリーズ品番一覧表

ご注文の際は品番にシリンダー記号を付けて、例えばV-EZS-5NU11Sなどとご指示ください。

装着可能なシリンダーとその記号	品番（□はシリンダー記号）	（室内側）	略図	（室外側）
——	EZS-3** (注1)	サムターン		——
		レバー		レバー
GP(GP) V(V18) GV(GV) P(6本ピン) Z(7本ピン)	□-EZS-5**	サムターン	(注2)	シリンダー
		レバー		レバー
GP(GP) V(V18) GV(GV) P(6本ピン) Z(7本ピン)	□-EZS-6**	シリンダー		シリンダー
		レバー		レバー
GP(GP) V(V18) GV(GV) P(6本ピン) Z(7本ピン)	□-EZS-7**	——		シリンダー
		レバー		レバー

（注）1.*印はレバーハンドルのデザイン・仕上記号を示します。
2.略図のキーはV18シリンダーのディンプルキーを示します。

仕　様

電気仕様	定格電圧	DC24（使用電圧範囲DC19V～27V）
	定格電流	0.32A（通電時間0.1秒通電率1／20）
	スイッチ開閉容量	マイクロスイッチ（施解錠確認用）…DC24V 0.1A リードスイッチ（扉開閉確認用）…DC24V 0.1A（抵抗負荷） （リードスイッチは閉扉状態でONとなりますので、特にご注意ください。）
	使用温度範囲	−10℃～+50℃（結露、氷結なきこと）
	リード線（コネクター付）	長さ200mm（モレックス1625-06P）
	使用する通電金具	RCL-21,21U（P.561参照）
	使用する制御盤	RCB-730,500,JRC-200Bなど（P.565～568参照）
錠の仕様	バックセット	64mm
	取付可能扉厚（表記以上はお問い合わせください）	29～33·33～43·43～53mm
	チリ	6mm以下
	レバーハンドル	NU,KU,TU型など各種あります。（P.128～172参照）
	シリンダー［記号］	V18[V], GV[GV], GP[GP]（注1）　6本ピン[P]（注2）, 7本ピン[Z]
	キーシステム	MK、GMK、GGMK、コンスト装置など各種キーシステム可能。 （V18やGVシリンダーのキーチェンジシステムはできません） （GVのユニバーサルキーシステム（UKS2）も不可能）
	サムターン	標準型、BF（バリアフリー）型

（注）1.GPシリンダーの耐ピッキング性能は10分以上ですが、耐カギ穴壊し性能は5分未満ですので、住宅玄関ではV18またはGVシリンダーをご使用ください。
2.6本ピン,7本ピンシリンダーの新規マスターキー（MK）の受付は、2017年3月末で終了します。

関連機種	●外出確認用電気錠 EZS MN-5**（詳細はP.487参照） ●2線式電気錠 EZSG（詳細はP.515参照）

■EZSの回路図（この図は開扉、解錠状態を示します。）

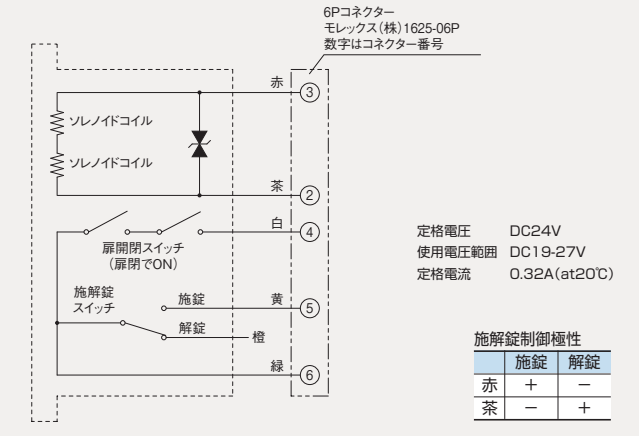

EXS EXM レバーハンドル型電気錠
EXS(瞬時通電施解錠型)、EXM(通電時解錠型)

外形図 P.613
価格表 P.75

用途 主要出入口、住宅玄関など

※この製品は指定建物錠です。錠の性能表示はP.692をご参照ください。

● **V-EXS-5NU11S**(バックセット64mm)【※ご注文の際は、品番の前に必ずシリンダー記号(V, GV, GPなど)を付けてご指示ください。】
(写真はEXS、V18シリンダー、NU型レバー、R4U丸座、ステンレス・ヘアーライン仕上を示します。)(EXMは、機能がEXSとは異なりますが外観は同じです。)

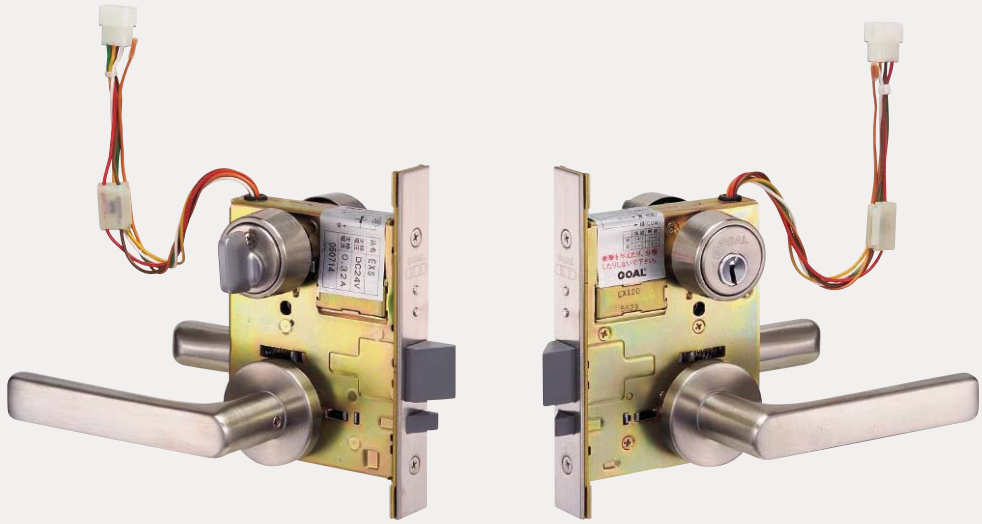

コンパクトな本体のレバーハンドル型電気錠。

EXSの特長

■瞬時通電により施錠、解錠します。

■HAシステムとの連動も可能です。

EXMの特長

■通電中は解錠状態が保持され、通電を停止すると施錠状態になります。
電気的に解錠ができる電気錠です。(電気的に施錠はできません。)
停電時に断線時には施錠状態になります。

■キーやサムターンで解錠保持ができます。
キーやサムターンで機械的に解錠しておくと、閉扉しても自動に施錠されませんので、キーを持たずにうっかり外に出ても閉め出される恐れがありません。ただし、その場合電気的には施錠できません。

■キーやサムターンで施錠状態にして閉扉すると、自動的に施錠状態となります。

EXS,EXM 共通の特長

■錠に内蔵のマイクロスイッチとリードスイッチとにより、施解錠と扉開閉の確認信号がとれます。

■大きな側圧が作用しても電気的に解錠できます。

■EXS,EXMの回路図(回路図は共に開扉、解錠状態を示します。)

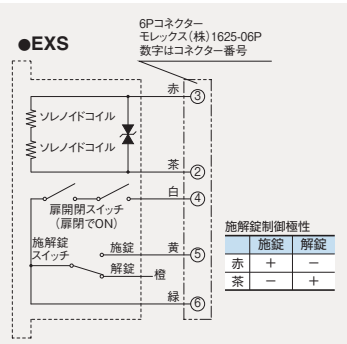

施解錠制御極性

	施錠	解錠
赤	+	−
茶	−	+

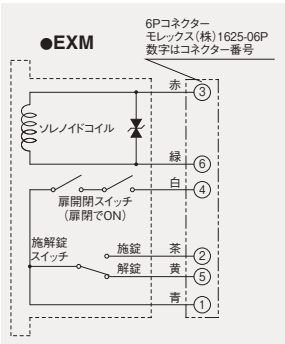

仕　様

	機種	EXS	EXM
電気仕様	定格電圧	DC24V(使用電圧範囲DC19V〜27V)	
	定格電流	0.32A(通電時間0.1秒通電率1/20)	0.1A(連続通電)
	スイッチ開閉容量	マイクロスイッチ(施解錠確認用)…DC24V 0.1A リードスイッチ(扉開閉確認用)…DC24V 0.1A(抵抗負荷) (リードスイッチは閉扉状態でONとなりますので、特にご注意ください。)	
	使用温度範囲	−10℃〜+50℃(結露、氷結なきこと)	
	リード線(コネクター付)	長さ200mm(モレックス1625-06P)	
	使用する通電金具	RCL-21,21U(P.561参照)	
	使用する制御盤(P.549〜552参照)	RCB-730,500シリーズ、JRC-200B	RCB-730,500シリーズ
錠の仕様	バックセット	64mm	
	取付可能扉厚(表記以上はお問い合わせください)	29〜33·33〜43·43〜53mm	
	チリ	6mm以下	
	レバーハンドル	NU、KU、TU型など各種あります。(P.128〜172参照)	
	シリンダー[記号]	V18[V], GV[GV], GP[GP](注1)	6本ピン[P](注2), 7本ピン[Z]
	キーシステム	MK、GMK、GGMK、コンスト装置など各種キーシステム可能。 V18, GVのキーチェンジや、GVのUKS2システムはできません。	V18, GVのキーチェンジや、GVのUKS2システムもできます。
	サムターン	標準型のみ	

(注)1.GPシリンダーの耐ピッキング性能は10分以上ですが、耐カギ穴壊し性能は5分未満ですので、住宅玄関ではV18またはGVシリンダーをご使用ください。
2.6本ピン,7本ピンシリンダーの新規マスターキー(MK)の受付は、2017年3月末で終了します。

■EXS,EXMシリーズ品番一覧表

装着可能なシリンダーとその記号	品番(□はシリンダー記号)	(室内側)	略図	(室外側)
——	EXS EXM -3** (注1)	サムターン レバー		—— レバー
GP(GP) V(V18) GV(GV) P(6本ピン) Z(7本ピン)	□-EXS EXM -5**	サムターン レバー	(注2)	シリンダー レバー
GP(GP) V(V18) GV(GV) P(6本ピン) Z(7本ピン)	□-EXS EXM -6**	シリンダー レバー		シリンダー レバー
GP(GP) V(V18) GV(GV) P(6本ピン) Z(7本ピン)	□-EXS EXM -7**	—— レバー		シリンダー レバー

(注)1.*印はレバーハンドルのデザインおよび仕上記号を示します。
2.略図のキーはV18シリンダーのディンプルキーを示します。

索引
仕様一覧
建物別使用例
錠の基礎知識
シリンダー
キーシステム
ゴールロックの特長
使用上の注意
▼ロック編
防犯建物部品(CP製品)
BL-bs 認定品
新製品
プッシュ・プル錠
レバーハンドル
レバーハンドル錠
ケースロック
ホテルロック
自動施錠錠
室内間仕切錠
空錠・表示錠
木製建具錠
インテグラル錠
円筒錠
面付箱錠
ウォータロック
面付本締錠
本締錠・ガード錠
グレモン錠
ガラス戸錠
非常錠
ケースハンドル錠
引戸錠
引違戸錠
アンティック錠
▼電気錠編 出入管理システム
機器一覧・使用例
取扱い上の注意など
スマートリーダー バスカル
非接触キーリーダー
FeliCa リーダー
カードロック・テンキー
外出確認システム
インターロック・非常ドアシステム
ホテルカードロック
住宅用電気錠システム
防犯スイッチ錠
各種電気錠
通電金具
制御盤
キースイッチなど
防災システム
エアー錠システム
資料編
錠の性能一覧表
シリンダー互換表
その他資料
価格表

電気的機能切替可能　アンチパニック機能切替可能　ノブ、レバー使用可能

EU 機能切替型電気錠 EUシリーズ
EUR,EURP（通電時施錠型 EURPはアンチパニック機能付）、EUT,EUTP（通電時解錠型 EUTPアンチパニック機能付）

用途 ビル管理出入口・非常口など

※この製品は指定建物錠です。錠の性能表示はP.692をご参照ください。

索引
仕様一覧
建物別使用例
錠の基礎知識
シリンダー
キーシステム
ゴールロックの特長
使用上の注意
▼ロック編
防犯建物部品（CP製品）
BL-bs 認定品
新製品
プッシュ・プル錠
レバーハンドル
レバーハンドル錠
ケースロック
ホテルロック
自動施錠錠
室内間仕切錠
空錠・表示錠
木製建具錠
インテグラル錠
円筒錠
面付箱錠
ウォータロック
面付本締錠
本締錠・ガード錠
グレモン錠
ガラス戸錠
非常錠
ケースハンドル錠
引戸錠
引違戸錠
アンティック錠
▼電気錠編 出入管理システム
機器一覧・使用例
取扱い上の注意など
スマートリーダー バスカル
非接触キーリーダー
FeliCa リーダー
カードロック・テンキー
外出確認システム
インターロック・非常ドアシステム
ホテルカードロック
住宅用電気錠システム
防犯スイッチ錠
各種電気錠
通電金具
制御盤
キースイッチなど
防災システム
エアー錠システム
資料編
錠の性能一覧表
シリンダー互換表
その他資料
価格表

【※ご注文の際は、品番の前に必ずシリンダー記号（GP, V, GVなど）を付けてご指示ください。】

● **V-EUT（EUR,EUTP,EURP）-5NU11S（NK）**（バックセット76mm）（レバーハンドルを使用の場合）
（写真はV18シリンダー、NU型レバー、ステンレス・ヘアーライン仕上、NK型丸座を示します。）

※従来のEU型丸座もあります。

注:平成24年9月に新しくNK型丸座ができました。従来のEU型丸座もありますので、ご注文の際NK型丸座の場合はその旨ご指示ください。なお、NK型丸座とEU型丸座とは扉厚仕様が異なりますのでご注意ください。

● ガードプレート付フロント（L型フロント）もあります。

（※ガードプレート付は特注となりますので詳細はお問い合わせください。）

〈ノブも使用できます。〉

● **V-EUT-5Q**

（ケースハンドルの使用も可能）

〈非常解錠装置の装備もできます。〉

● **V-EUTH（A,B）-6NU**
（シリンダー型非常解錠装置）
（注:GVシリンダーのUKS2はできません。）

● **V-EUTH-6NU**
（非常解錠装置付）

（※詳細は非常錠の項P.388～393をご参照ください。）

施工時や施工後に、通電時解錠型か通電時施錠型の機能を選択して切替可能。また、アンチパニック機能を任意の側に付加することもできます。

特　長

■電気錠の作動型式（T型のEUTとR型のEUR）を、簡単に切り替えられます。（フロント部に内蔵された切替スイッチにより切り替えます。）

- T型の**EUT**（通電時解錠型）…通電中は解錠状態が保持され、通電が停止されると施錠します。（通電されていない状態で閉扉すると自動施錠されます。）
- R型の**EUR**（通電時施錠型）…通電中は施錠状態が保持され、通電が停止されると解錠します。（通電中に閉扉すると自動施錠されます。）

※例えば施工中の電源の無い時には、閉扉しても自動施錠しないように、EURの設定にし、竣工前にEUTの設定に戻す、というようなことが簡単に行えます。

■アンチパニック機能の付加の切替も可能です。また、錠ケースの左右どちら側にでも任意に付加できるので、勝手の区別が不要です。

※扉の勝手によって、室内側が右側になったり左側になったりしますが、切替スイッチにより任意の側にアンチパニック機能を付加できます。

■レバーハンドルまたはノブの使用が可能。

※レバーハンドルの場合、丸座は新型のNK型丸座となりますが、従来のEU型丸座もあります。

■キーやサムターンで解錠できます。

※キーやサムターンで解錠すると、レバーハンドル（ノブ）が操作されるまで解錠が保持され、一旦操作すると施錠状態に戻ります。

■2線式アダプターの使用により、2線式電気錠システムの構築もできます。（P.513,516参照）

■その他の特長はEL・ESシリーズと同じです。

※ES,ELシリーズの電気錠をEUシリーズに取り替えるための「EU-ES,EL変換コネクター」もあります。

■回路図

●内部回路図（この図は開扉、解錠状態を示します。）

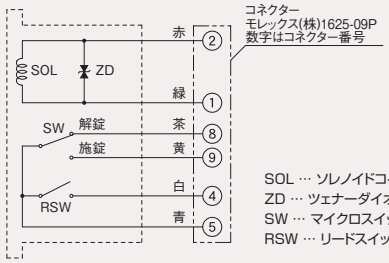

■EUの機能切替え方法（施工時や施工後に任意に切り替えることができます。）

● 切替え手順

⚠ スイッチを切り替える場合は、電気錠への通電がされていない状態で行ってください。

①錠のフロントを外し、

②スイッチ押え板のネジをゆるめ、押え板を動かします。

③工具を使ってスイッチを切り替えます。

④切り替え後はスイッチ押え板を元通りにしっかりネジで止めてください。

（機能切替スイッチは、ご注文時の品番や機種指定に応じて製品出荷時に設定されていますので、必要に応じて機能切替操作を行ってください。）

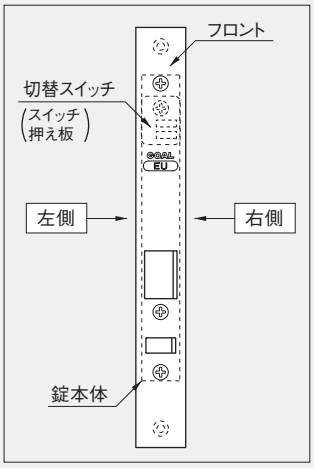

● 切替スイッチの位置と機能との関係

スイッチ位置＼スイッチ	スイッチC	スイッチB	スイッチA
上　側	左側にアンチパニック機能あり(注)	R型（通電時施錠型:EUR）	右側にアンチパニック機能あり(注)
下　側	左側にアンチパニック機能なし(注)	T型（通電時解錠型:EUT）	右側にアンチパニック機能なし(注)

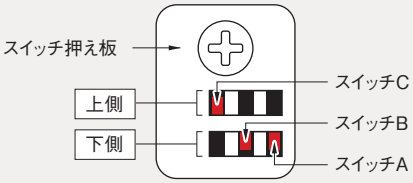

（本図(右上の写真の状態)は、
- T型(通電時解錠型)
- 右側(注)アンチパニック機能なし
- 左側(注)にアンチパニック機能あり

の状態を示します。）

(注)左側や右側とは、左図のように錠本体のフロント側正面から観て錠本体の左を左側、右を右側とします。

仕　様

電気仕様	作動形式(機種名)	通電時解錠型(T型…EUT)	通電時施錠型(R型…EUR)
	アンチパニック機能付加の場合(機種名)	EUTP（室内側にアンチパニック機能付）	EURP（室内側にアンチパニック機能付）
	定格電圧	DC24V(使用電圧範囲DC19V～27V)	
	定格電流	0.2A(連続通電)	
	スイッチ開閉容量	マイクロスイッチ(施解錠確認用)…DC24V0.1A リードスイッチ(扉開閉確認用)…DC24V 0.1A(抵抗負荷) リードスイッチは、閉扉状態でONとなりますので、特にご注意ください。	
	使用温度範囲	−10℃～+50℃(結露、氷結なきこと)	
	リード線(コネクター付)	長さ200mm(モレックス1625−09P)	
	使用する通電金具	RCL−27(P.561参照)	
	使用する制御盤	RCB−730またはRCB−500シリーズ(P.565～568参照)	
錠の仕様	バックセット	76mm	
	取付可能扉厚（表記以上はお問い合わせください）	レバー(NK型丸座)…33～38·38～43·43～48·48～53mm レバー(EU型丸座)…29～33·33～38·38～43·43～48·48～53mm ノブ……29～33·33～43·43～53mm	
	チリ	6mm以下	
	レバーハンドル	NU、KU、TU型など各種あります。(P.128～172参照) (丸座は新型のNK型丸座となりますが、従来のEU型丸座もあります。)	
	ノブ(握玉)	Q·K·Y·B·S·P·ORB型(P.224～225参照)	
	シリンダー[記号]	GP[GP](注1)，V18[V]，GV[GV]	6本ピン[P](注2)，7本ピン[Z]
	キーシステム	MK、GMK、GGMK、コンスト装置など各種キーシステム可能。 (V18やGVシリンダーではオプションでキーチェンジシステムも可能。) (GVはオプションでユニバーサルキーシステム(UKS2)も可能)	
	サムターン	標準型のみ	
	品番	EUR·EUT-3,5,6,7 EURP·EUTP-7	

(注)1.GPシリンダーの耐ピッキング性能は10分以上ですが、耐カギ穴壊し性能は5分未満ですので、住宅玄関ではV18またはGVシリンダーをご使用ください。
2.6本ピン,7本ピンシリンダーの新規マスターキー(MK)の受付は、2017年3月末で終了します。

■EUシリーズ品番一覧表

ご注文の際は品番にシリンダー記号を付けて、例えばV-EUT-5NU11SまたはEUR-5Qなどとご指示ください。

装着可能なシリンダーとその記号	品　番（□はシリンダー記号）	（室内側）	略　図	（室外側）
——	EUT EUR -3** (注1)	サムターン レバーまたはノブ		—— レバーまたはノブ
GP(GP) V(V18) GV(GV) P(6本ピン) Z(7本ピン)	□- EUT EUR -5**	サムターン レバーまたはノブ	(注2)	シリンダー レバーまたはノブ
GP(GP) V(V18) GV(GV) P(6本ピン) Z(7本ピン)	□- EUT EUR -6**	シリンダー レバーまたはノブ		シリンダー レバーまたはノブ
GP(GP) V(V18) GV(GV) P(6本ピン) Z(7本ピン)	□- EUT EUR -7**	—— レバーまたはノブ		シリンダー レバーまたはノブ
GP(GP) V(V18) GV(GV) P(6本ピン) Z(7本ピン)	□- EUTP EURP -7**	—— レバーまたはノブ	(注2)	シリンダー レバーまたはノブ

(注)1.*印はレバーまたはノブのデザインおよび仕上記号を示します。
2.略図は、V18シリンダーのディンプルキーを示します。

関連機種	● 非常錠(シリンダー型非常解錠装置付) EUR(EUT)H(A,B)(P.395参照) ● 非常錠 EUR(EUT)H(P.395参照)

索引
仕様一覧
建物別使用例
錠の基礎知識
シリンダー
キーシステム
ゴールロックの特長
使用上の注意
▼ロック編
防犯建物部品（CP製品）
BL-bs 認定品
新製品
プッシュ・プル錠
レバーハンドル
レバーハンドル錠
ケースロック
ホテルロック
自動施錠錠
室内間仕切錠
空錠・表示錠
木製建具錠
インテグラル錠
円筒錠
面付箱錠
ウォータロック
面付本締錠
本締錠・ガード錠
グレモン錠
ガラス戸錠
非常錠
ケースハンドル錠
引戸錠
引違戸錠
アンティック錠
▼電気錠編 出入管理システム
機器一覧・使用例
取扱い上の注意など
スマートリーダー バスカル
非接触キーリーダー
FeliCa リーダー
カードロック・テンキー
外出確認システム
インターロック・非常ドアシステム
ホテルカードロック
住宅用電気錠システム
防犯スイッチ錠
各種電気錠
通電金具
制御盤
キースイッチなど
防災システム
エアー錠システム
資料編
錠の性能一覧表
シリンダー互換表
その他資料
価格表

レバーハンドル型, ケースロック(ノブ)型電気錠 EL,ESシリーズ
ELSF(レバー型),ESSF(ノブ型)(瞬時通電施解錠型)

外形図 P.618
価格表 P.78

用途 ビル管理出入口、マンション共用出入口、事務所出入口、住宅玄関など

※この製品は指定建物錠です。錠の性能表示はP.692をご参照ください。

索引
仕様一覧
建物別使用例
錠の基礎知識
シリンダー
キーシステム
ゴールロックの特長
使用上の注意
▼ロック編
防犯建物部品(CP製品)
BL-bs 認定品
新製品
プッシュ・プル錠
レバーハンドル
レバーハンドル錠
ケースロック
ホテルロック
自動施錠錠
室内間仕切錠
空錠・表示錠
木製建具錠
インテグラル錠
円筒錠
面付箱錠
ウォータロック
面付本締錠
本締錠・ガード錠
グレモン錠
ガラス戸錠
非常錠
ケースハンドル錠
引戸錠
引違戸錠
アンティック錠
▼電気錠編
出入管理システム
機器一覧・使用例
取扱い上の注意など
スマートリーダー バスカル
非接触キーリーダー
FeliCa リーダー
カードロック・テンキー
外出確認システム
インターロック・非常ドアシステム
ホテルカードロック
住宅用電気錠システム
防犯スイッチ錠
各種電気錠
通電金具
制御盤
キースイッチなど
防災システム
エアー錠システム
資料編
錠の性能一覧表
シリンダー互換表
その他資料
価格表

【※ご注文の際は、品番の前に必ずシリンダー記号(GP, V, GVなど)を付けてご指示ください。】

● **V-ELSF-5NU11S**(バックセット76mm)
(写真はV18シリンダー、NU型レバー、R4U丸座、ステンレス・ヘアーライン仕上を示します。)

(ノブの場合、品番はV-ESSF-5Q11Sとなります。)

● **非常解錠装置付もあります。**
(写真はV-ELSFH-6NU)

(ノブの場合 V-ESSFH-6Q)

瞬時通電により、施錠、解錠する電気錠です。

特　長

■操作性、防犯性、耐久性に優れています。

■電気的にもキーやサムターンでも施解錠可能。

■大きな側圧が作用しても電気的に解錠できます。

■HAシステムとの連動が可能。

■施解錠や扉開閉状態の確認信号がとれます。

■室内側に、施錠状態を表示するランプ付のELSやESSもあります。(詳細は外形図P.618をご参照ください。)

■非常解錠装置付の非常錠もあります。
(詳細は非常錠の項P.393～395をご参照ください。)

■ELSF,ESSFシリーズ品番一覧表

ご注文の際は品番にシリンダー記号を付けて、例えばV-ELSF-5NU11Sなどとご指示ください。

装着可能なシリンダーとその記号	品　番(□はシリンダー記号)	(室内側)	略　図	(室外側)
——	ELSF-3**(ESSF-3*) (注1)	サムターン / レバー(ノブ)		—— / レバー(ノブ)
GP(GP) V(V18) GV(GV) P(6本ピン) Z(7本ピン)	□-ELSF-5**(ESSF-5*)	サムターン / レバー(ノブ)	(注2)	シリンダー / レバー(ノブ)
GP(GP) V(V18) GV(GV) P(6本ピン) Z(7本ピン)	□-ELSF-6**(ESSF-6*)	シリンダー / レバー(ノブ)		シリンダー / レバー(ノブ)
GP(GP) V(V18) GV(GV) P(6本ピン) Z(7本ピン)	□-ELSF-7**(ESSF-7*)	—— / レバー(ノブ)		シリンダー / レバー(ノブ)

(注)1.*印はELSFのレバーハンドルやESSFのノブのデザイン・仕上記号を示します。
2.略図はELSFで、V18シリンダーのディンプルキーを示します。

仕　様

電気仕様	機種	ELSF, ESSF(ランプ無)	ELS, ESS(ランプ付)
	定格電圧	DC24V(使用電圧範囲DC19V～27V)	
	定格電流	0.32A(通電時間0.2秒通電率1／20)	
	スイッチ開閉容量	マイクロスイッチ(施解錠確認用)…DC24V 0.1A リードスイッチ(扉開閉確認用)…DC24V 0.1A(抵抗負荷) (リードスイッチは閉扉状態なのでONとなりますので、特にご注意ください。)	
	施錠表示ランプ	無し	有り
	使用温度範囲	−10℃～+50℃(結露、氷結なきこと)	
	リード線(コネクター付)	長さ200mm(モレックス1625-06P)	
	使用する通電金具	RCL-21,21U(P.561参照)	
	使用する制御盤	RCB-730,RCB-500シリーズ(P.565～568参照)	
錠の仕様	バックセット	76mm	
	取付可能扉厚(表記以上はお問い合わせください)	29～33・33～43・43～53mm(ランプ無しのELSF,ESSF)	33～35・35～37・37～39・39～41・41～43mm(ランプ付きのELS,ESS)
	チリ	6mm以下	
	レバーハンドル(ELSF・ELS)	NU,KU,TU型など(P.128～172参照)	
	握玉(ノブ)(ESSF・ESS)	Q・Y・K・S・B型など(P.224,225参照)※ケースハンドルの使用も可	
	シリンダー[記号]	GP[GP](注1), V18[V], GV[GV]	6本ピン[P](注2), 7本ピン[Z]
	キーシステム	MK、GMK、GGMK、コンスト装置など各種キーシステム可能。 (V18やGVシリンダーではオプションでキーチェンジシステムも可能) (GVはオプションでユニバーサルキーシステム(UKS2)も可能)	
	サムターン	標準型のみ	

(注)1.GPシリンダーの耐ピッキング性能は10分以上ですが、耐カギ穴壊し性能は5分未満ですので、住宅玄関ではV18またはGVシリンダーをご使用ください。
2.6本ピン,7本ピンシリンダーの新規マスターキー(MK)の受付は、2017年3月末で終了します。

■ELSF,ESSF,ELS,ESSの回路図(この図は閉扉、施錠状態を示します。)

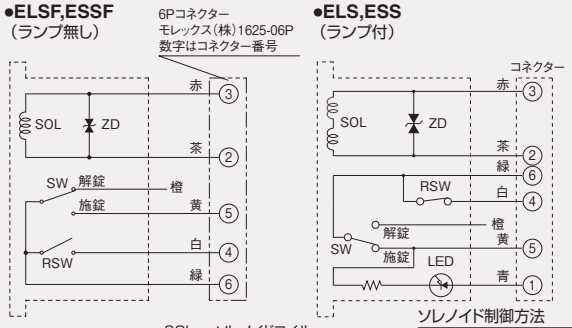

SOL … ソレノイドコイル
ZD … ツェナーダイオード
SW … マイクロスイッチ(施解錠確認用)
RSW … リードスイッチ(閉扉でON)

ソレノイド制御方法

極性	施錠	解錠
赤	+	−
茶	−	+

ELM ESM レバーハンドル型, ケースロック(ノブ)型電気錠 EL,ESシリーズ ELM(レバー型), ESM(ノブ型)(通電時解錠型)

外形図 P.617
価格表 P.77

用途 事務所出入口、住宅玄関など

※この製品は指定建物錠です。錠の性能表示はP.692をご参照ください。

【※ご注文の際は、品番の前に必ずシリンダー記号(GP, V, GVなど)を付けてご指示ください。】

● V-ELM-5NU11S(バックセット76mm)
(写真はV18シリンダー、NU型レバー、R4U丸座、ステンレス・ヘアーライン仕上を示します。)

● ノブの場合のV-ESM-5Q
(写真はV18シリンダー、Q型ノブを示します。)

(ケースハンドルの使用も可能)

通電時に解錠し、通電が切れると施錠となる電気錠です。

特 長

■通電中は解錠状態が保持され、通電を停止すると施錠状態となります。
電気的に解錠ができる電気錠です。(電気的に施錠はできません。)
停電時や断線時には施錠状態になります。

■キーやサムターンで解錠保持ができます。
キーやサムターンで機械的に解錠しておくと、閉扉しても自動施錠されませんので、キーを持たずにうっかり外に出ても締め出される恐れがありません。

■キーやサムターンで施錠状態にして閉扉すると、自動的に施錠状態となります

■錠に内蔵のマイクロスイッチとリードスイッチとにより、施解錠および扉開閉の確認信号がとれます。

■ELM,ESMシリーズ品番一覧表
ご注文の際は品番にシリンダー記号を付けて、例えばV-ELM-5NUなどとご指示ください。

装着可能なシリンダーとその記号	品番(□はシリンダー記号)	(室内側)	略図	(室外側)
——	ELM-3**(ESM-3*)	サムターン		——
		レバー(ノブ)		レバー(ノブ)
GP(GP) V(V18) GV(GV) P(6本ピン) Z(7本ピン)	□-ELM-5**(ESM-5*)	サムターン	(注1)	シリンダー
		レバー(ノブ)		レバー(ノブ)
GP(GP) V(V18) GV(GV) P(6本ピン) Z(7本ピン)	□-ELM-6**(ESM-6*)	シリンダー		シリンダー
		レバー(ノブ)		レバー(ノブ)
GP(GP) V(V18) GV(GV) P(6本ピン) Z(7本ピン)	□-ELM-7**(ESM-7*)	——		シリンダー
		レバー(ノブ)		レバー(ノブ)

(注)1.略図はELMで、V18シリンダーのディンプルキーを示します

仕 様

電気仕様	定格電圧	DC24V(使用電圧範囲DC19V~27V)
	定格電流	0.2A(連続通電)
	スイッチ開閉容量	マイクロスイッチ(施解錠確認用)…DC24V 0.1A
		リードスイッチ(扉開閉確認用)…DC24V 0.1A(抵抗負荷) (リードスイッチは、閉扉状態でONとなりますので、特にご注意ください。)
	使用温度範囲	−10℃~+50℃(結露、氷結なきこと)
	リード線(コネクター付)	長さ200mm(モレックス1625−06P)
	使用する通電金具	RCL−21,21U(P.561参照)
	使用する制御盤	RCB−730またはRCB−500シリーズ(P.565~568参照)
錠の仕様	バックセット	76mm
	取付可能扉厚(表記以上の場合はお問い合わせください)	29~33·33~43·43~53mm
	チリ	6mm以下
	レバーハンドル(ELM)	NU,KU,TU型など各種あります。(P.128~172参照)
	握玉ノブ(ESM)	Q·Y·K·S·B型など(P.224,225参照)※ケースハンドルの使用も可能
	シリンダー[記号]	GP[GP](注1), V18[V], GV[GV] | 6本ピン[P](注2), 7本ピン[Z]
	キーシステム	MK、GMK、GGMK、コンスト装置など各種キーシステム可能。 (V18やGVシリンダーではオプションでキーチェンジシステムも可能) (GVはオプションでユニバーサルキーシステム(UKS2)も可能)
	サムターン	標準型のみ

(注)1.GPシリンダーの耐ピッキング性能は10分以上ですが、耐カギ穴壊し性能は5分未満ですので、住宅玄関ではV18またはGVシリンダーをご使用ください。
2.6本ピン,7本ピンシリンダーの新規マスターキー(MK)の受付は、2017年3月末で終了します。

■ELM,ESMの回路図(この図は開扉、解錠状態を示します。)

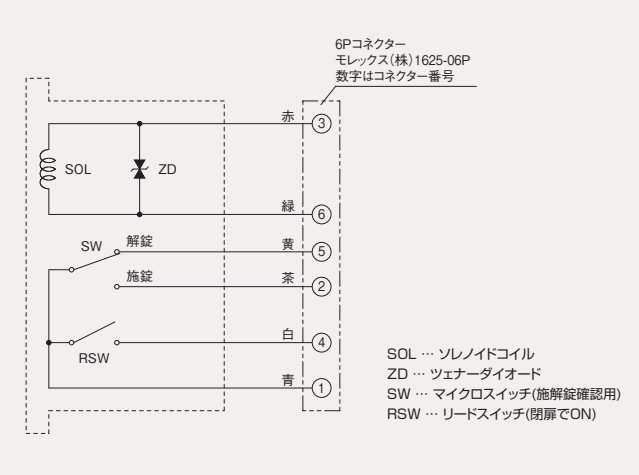

索引
仕様一覧
建物別使用例
錠の基礎知識
シリンダー
キーシステム
ゴールロックの特長
使用上の注意
▼ロック編
防犯建物部品(CP製品)
BL-bs認定品
新製品
プッシュ・プル錠
レバーハンドル
レバーハンドル錠
ケースロック
ホテルロック
自動施錠錠
室内間仕切錠
空錠・表示錠
木製建具錠
インテグラル錠
円筒錠
面付箱錠
ウォータロック
面付本締錠
本締錠・ガード錠
グレモン錠
ガラス戸錠
非常錠
ケースハンドル錠
引戸錠
引違戸錠
アンティック錠
▼電気錠編 出入管理システム
機器一覧・使用例
取扱い上の注意など
スマートリーダー バスカル
非接触キーリーダー
FeliCa リーダー
カードロック・テンキー
外出確認システム
インターロック・非常ドアシステム
ホテルカードロック
住宅用電気錠システム
防犯スイッチ錠
各種電気錠
通電金具
制御盤
キースイッチなど
防災システム
エアー錠システム
資料編
錠の性能一覧表
シリンダー互換表
その他資料
価格表

レバーハンドル型, ケースロック(ノブ)型電気錠 EL,ESシリーズ ELT(レバー型), EST(ノブ型)(通電時解錠型)

外形図 P.617,620,621
価格表 P.77,78

用途 ビル管理出入口、非常口など

※この製品は指定建物錠です。錠の性能表示はP.692をご参照ください。

索引
仕様一覧
建物別使用例
錠の基礎知識
シリンダー
キーシステム
ゴールロックの特長
使用上の注意
▼ロック編
防犯建物部品(CP製品)
BL-bs 認定品
新製品
プッシュ・プル錠
レバーハンドル
レバーハンドル錠
ケースロック
ホテルロック
自動施錠錠
室内間仕切錠
空錠・表示錠
木製建具錠
インテグラル錠
円筒錠
面付箱錠
ウォータロック
面付本締錠
本締錠・ガード錠
グレモン錠
ガラス戸錠
非常錠
ケースハンドル錠
引戸錠
引違戸錠
アンティック錠
▼電気錠編
出入管理システム
機器一覧・使用例
取扱い上の注意など
スマートリーダー バスカル
非接触キーリーダー
FeliCa リーダー
カードロック・テンキー
外出確認システム
インターロック・非常ドアシステム
ホテルカードロック
住宅用電気錠システム
防犯スイッチ錠
各種電気錠
通電金具
制御盤
キースイッチなど
防災システム
エアー錠システム
資料編
錠の性能一覧表
シリンダー互換表
その他資料
価格表

【※ご注文の際は、品番の前に必ずシリンダー記号(GP, V, GVなど)を付けてご指示ください。】

● **V-ELT-5NU11S**(バックセット76mm)
(写真はV18シリンダー、NU型レバー、R4U丸座、ステンレス・ヘアーライン仕上を示します。)

(ノブの場合、品番はV-EST-5Q11Sとなります。)

● **非常解錠装置付もあります。**
(写真はV-ELTH-6NU)

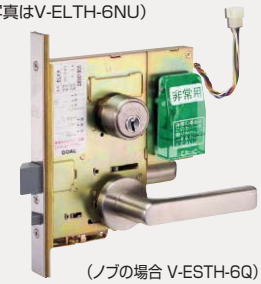

(ノブの場合 V-ESTH-6Q)

● **シリンダー型非常解錠装置付もあります。**
(写真はV-ELTHA-6NU)
(注:GVシリンダーのUKS2はできません。)

(ノブの場合 V-ESTHA-6Q)

通電時に解錠し、通電が切れると施錠となる電気錠です。

特　長

■通電中は解錠状態が保持され、通電を停止すると施錠となります。
通電を停止している時に閉扉すると自動施錠となります。

■キーやサムターンで解錠できます。

■キーやサムターンで解錠すると、レバーハンドルやノブが操作されるまで解錠状態が保持され、一旦操作すると施錠状態に戻ります。

■施解錠および扉開閉状態の確認信号がとれます。

■非常解錠装置付の非常錠もあります。
(詳細は非常錠の項P.390～395をご参照ください。)

■ELT,ESTシリーズ品番一覧表

ご注文の際は品番にシリンダー記号を付けて、例えばV-ELT-5NU11Sなどとご指示ください。

装着可能なシリンダーとその記号	品　番 (□はシリンダー記号)	(室内側)	略　図	(室外側)
——	ELT-3** (EST-3*)	サムターン レバー(ノブ)		—— レバー(ノブ)
GP(GP) V(V18) GV(GV) P(6本ピン) Z(7本ピン)	□-ELT-5** (EST-5*)	サムターン レバー(ノブ)	(注1)	シリンダー レバー(ノブ)
GP(GP) V(V18) GV(GV) P(6本ピン) Z(7本ピン)	□-ELT-6** (EST-6*)	シリンダー レバー(ノブ)		シリンダー レバー(ノブ)
GP(GP) V(V18) GV(GV) P(6本ピン) Z(7本ピン)	□-ELT-7** (EST-7*)	—— レバー(ノブ)		シリンダー レバー(ノブ)

(注)1.略図はELTで、V18シリンダーのディンプルキーを示します

仕　様

電気仕様	定格電圧	DC24V(使用電圧範囲DC19V～27V)
	定格電流	0.2A(連続通電)
	スイッチ開閉容量	マイクロスイッチ(施解錠確認用)…DC24V 0.1A リードスイッチ(扉開閉確認用)…DC24V 0.1A(抵抗負荷) リードスイッチは、閉扉状態でONとなりますので、特にご注意ください。
	使用温度範囲	−10℃～+50℃(結露、氷結なきこと)
	リード線(コネクター付)	長さ200mm(モレックス1625−06P)
	使用する通電金具	RCL−21, 21U(P.561参照)
	使用する制御盤	RCB−730またはRCB−500シリーズ(P.565～568参照)
錠の仕様	バックセット	76mm
	取付可能扉厚(表記以上はお問い合わせください)	29～33·33～43·43～53mm
	チリ	6mm以下
	レバーハンドル(ELT)	NU、KU、TU型など各種あります。(P.128～172参照)
	握玉ノブ(EST)	Q·Y·K·S·B型など(P.224,225参照)※ケースハンドルの使用も可能
	シリンダー[記号]	GP[GP], V18[V], GV[GV] | 6本ピン[P](注), 7本ピン[Z]
	キーシステム	MK、GMK、GGMK、コンスト装置など各種キーシステム可能。 (V18やGVシリンダーではオプションでキーチェンジシステムも可能) (GVはオプションでユニバーサルキーシステム(UKS2)も可能)
	サムターン	標準型のみ

(注)6本ピン,7本ピンシリンダーの新規マスターキー(MK)の受付は、2017年3月末で終了します。

関連機種	●アンチパニック錠 ELTP,ESTP(詳細は次ページ参照)

■ELT,ESTの回路図(この図は開扉、解錠状態を示します。)

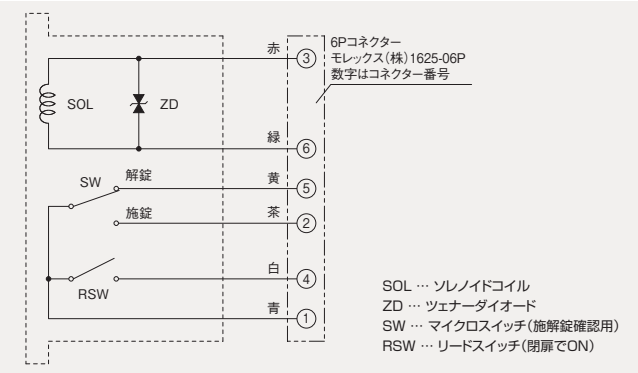

ELTP ESTP レバーハンドル型, ケースロック(ノブ)型電気錠 EL,ESシリーズ アンチパニック型 ELTP(レバー型), ESTP(ノブ型)(通電時解錠型)

外形図 P.619
価格表 P.79

用途 ビル・マンションの管理出入口、非常口など

※この製品は指定建物錠です。錠の性能表示はP.692をご参照ください。

● V-ELTP-7NU11S(R)(バックセット76mm)【※ご注文の際は、品番の前に必ずシリンダー記号(GP, V, GVなど)を付けてご指示ください。】
(写真はV18シリンダー、NU型レバー、ELTP型丸座、ステンレス・ヘアーライン仕上、右吊元外開用のR型を示します。)

● ノブの場合のV-ESTP-7Q11S(R)
(写真はV18シリンダー、Q型ノブ)

(ケースハンドルの使用も可能)

⚠ 使用上の注意：1.アンチパニック型のELTPは専用のELTP型丸座となり、扉の切欠寸法も異なりますのでご注意ください。
2.勝手の区別がありますので、扉の勝手に応じてR型かL型かをご指示ください。

施錠していても、内側のレバーハンドルやノブを回すだけで、解錠できそのまま扉を開けることができるアンチパニック錠です。

特　長

■通電中は解錠状態が保持され、通電を停止すると施錠状態となります。

■通電停止時に閉扉すると、自動施錠されます。

■施錠時、内側からはハンドルを回すだけで解錠・開扉ができます。(アンチパニック機構)
(ハンドルで解錠した場合、室外側の施錠状態は保持されたままです。)

■キーでも解錠できます。

■ELTP,ESTPシリーズ品番一覧表

ご注文の際は品番にシリンダー記号を付けて、例えばV-ELTP-7 NU11Sなどとご指示ください。

装着可能なシリンダーとその記号	品　番 (□はシリンダー記号)	(室内側)	略　図	(室外側)
GP(GP) V(V18) GV(GV) P(6本ピン) Z(7本ピン)	□-ELTP-7** (ESTP-7*) (品番は7のみです。)	—— レバー(ノブ)	(注1)	シリンダー レバー(ノブ)

(注)1.略図はELTPで、V18シリンダーのディンプルキーを示します。

■錠の勝手と対応する扉の勝手 ⚠

錠の勝手	錠の勝手に対応する扉の勝手	
L型	<左吊元 外開き>	<右吊元 内開き>
R型	<右吊元 外開き>	<左吊元 内開き>

仕　様

電気仕様	定格電圧	DC24V(使用電圧範囲DC19V～27V)
	定格電流	0.2A(連続通電)
	スイッチ開閉容量	マイクロスイッチ(施解錠確認用)…DC24V 0.1A リードスイッチ(扉開閉確認用)…DC24V 0.1A(抵抗負荷) リードスイッチは、閉扉状態でONとなりますので、特にご注意ください。
	使用温度範囲	−10℃～+50℃(結露、氷結なきこと)
	リード線(コネクター付)	長さ200mm(モレックス1625−06P)
	使用する通電金具	RCL−21, 21U(P.561参照)
	使用する制御盤	RCB−730またはRCB−500シリーズ(P.565～568参照)
錠の仕様	バックセット	76mm
	取付可能扉厚(表記以上はお問い合わせください)	ELTP…29～33·33～38·38～43·43～48·48～53mm ESTP…29～33·33～43·43～53mm (ケースハンドルを使用する場合…33～43·43～53mm)
	チリ	6mm以下
	勝手 ⚠	L型(左吊元外開き、右吊元内開き) R型(右吊元外開き、左吊元内開き)
	レバーハンドル(ELTP)	NU、KU、TU型など各種あります。(P.128～172参照) (丸座は専用のELTP型丸座となります。)
	握玉ノブ(ESTP)	Q·Y·K·B型など(P.224,225参照)※ケースハンドルの使用も可能
	シリンダー[記号]	GP[GP], V18[V], GV[GV] 6本ピン[P](注), 7本ピン[Z]
	キーシステム	MK、GMK、GGMK、コンスト装置など各種キーシステム可能。 (V18やGVシリンダーではオプションでキーチェンジシステムも可能) (GVはオプションでユニバーサルキーシステム(UKS2)も可能)
	サムターン	標準型のみ

(注)6本ピン、7本ピンシリンダーの新規マスターキー(MK)の受付は、2017年3月末で終了します。

■ELTP,ESTPの回路図(この図は開扉、解錠状態を示します。)

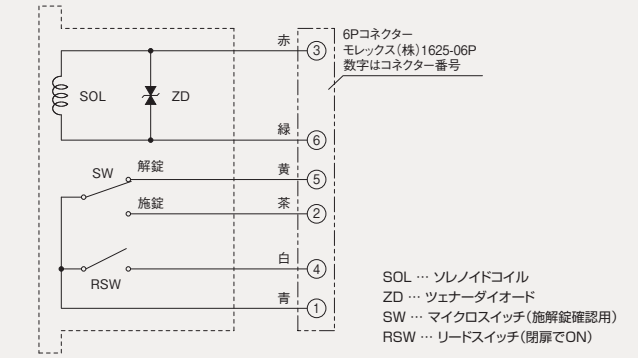

索引
仕様一覧
建物別使用例
錠の基礎知識
シリンダー
キーシステム
ゴールロックの特長
使用上の注意
▼ロック編
防犯建物部品(CP製品)
BL-bs 認定品
新製品
プッシュ・プル錠
レバーハンドル
レバーハンドル錠
ケースロック
ホテルロック
自動施錠錠
室内間仕切錠
空錠・表示錠
木製建具錠
インテグラル錠
円筒錠
面付箱錠
ウォータロック
面付本締錠
本締錠・ガード錠
グレモン錠
ガラス戸錠
非常錠
ケースハンドル錠
引戸錠
引違戸錠
アンティック錠
▼電気錠編 出入管理システム
機器一覧・使用例
取扱い上の注意など
スマートリーダー バスカル
非接触キーリーダー
FeliCa リーダー
カードロック・テンキー
外出確認システム
インターロック・非常ドアシステム
ホテルカードロック
住宅用電気錠システム
防犯スイッチ錠
各種電気錠
通電金具
制御盤
キースイッチなど
防災システム
エアー錠システム
資料編
錠の性能一覧表
シリンダー互換表
その他資料
価格表

レバーハンドル型, ケースロック(ノブ)型電気錠 EL,ESシリーズ ELR(レバー型), ESR(ノブ型)(通電時施錠型)

外形図 P.617,620,621
価格表 P.77,78

用途 非常口・ホテル客室・インターロック扉など

※この製品は指定建物錠です。錠の性能表示はP.692をご参照ください。

【※ご注文の際は、品番の前に必ずシリンダー記号(GP, V, GVなど)を付けてご指示ください。】

● V-ELR-5NU11S(バックセット76mm)
(写真はV18シリンダー、NU型レバー、R4U丸座、ステンレス・ヘアーライン仕上を示します。)

(ノブの場合、品番はV-ESR-5Q11Sとなります。)

● 非常解錠装置付もあります。
(写真はV-ELRH-6NU)

(ノブの場合 V-ESRH-6Q)

● シリンダー型非常解錠装置付もあります。
(写真はV-ELRHA-6NU)
(注:GVシリンダーのUKS2はできません。)

(ノブの場合 V-ESRHA-6Q)

通電時に施錠となり、通電が切れると解錠となる電気錠です。

特　長

■通電中は施錠状態が保持され、通電を停止すると解錠となります。

■通電中に閉扉すると、自動施錠となります。

■キーやサムターンで解錠できます。
キーやサムターンで操作した後一度手を離すと、施錠状態に復帰します。なお、通電が切れている状態ではキーやサムターンでは施錠できません。

■停電や断線などの電気的トラブルが起きた時、自動的に解錠されるので安全です。

■施解錠および扉開閉状態の確認信号がとれます。

■非常解錠装置付の非常錠もあります。
(詳細は非常錠の項P.390～395をご参照ください。)

■ELR,ESRシリーズ品番一覧表

ご注文の際は品番にシリンダー記号を付けて、例えばV-ELR-5NU11Sなどとご指示ください。

装着可能なシリンダーとその記号	品番(□はシリンダー記号)	(室内側)	略図	(室外側)
——	ELR-3**(ESR-3*)	サムターン / レバー(ノブ)		—— / レバー(ノブ)
GP(GP) V(V18) GV(GV) P(6本ピン) Z(7本ピン)	□-ELR-5**(ESR-5*)	サムターン / レバー(ノブ)	(注1)	シリンダー / レバー(ノブ)
GP(GP) V(V18) GV(GV) P(6本ピン) Z(7本ピン)	□-ELR-6**(ESR-6*)	シリンダー / レバー(ノブ)		シリンダー / レバー(ノブ)
GP(GP) V(V18) GV(GV) P(6本ピン) Z(7本ピン)	□-ELR-7**(ESR-7*)	—— / レバー(ノブ)		シリンダー / レバー(ノブ)

(注)1.略図はELRで、V18シリンダーのディンプルキーを示します。

仕　様

電気仕様	定格電圧	DC24V(使用電圧範囲DC19V～27V)
	定格電流	0.2A(連続通電)
	スイッチ開閉容量	マイクロスイッチ(施解錠確認用)…DC24V 0.1A リードスイッチ(扉開閉確認用)…DC24V 0.1A(抵抗負荷) リードスイッチは、閉扉状態でONとなりますので、特にご注意ください。
	使用温度範囲	−10℃～+50℃(結露、氷結なきこと)
	リード線(コネクター付)	長さ200mm(モレックス1625−06P)
	使用する通電金具	RCL−21, 21U(P.561参照)
	使用する制御盤	RCB−730またはRCB−500シリーズ(P.565～568参照)
錠の仕様	バックセット	76mm
	取付可能扉厚(表記以上の場合はお問い合わせください)	29～33・33～43・43～53mm
	チリ	6mm以下
	レバーハンドル(ELR)	NU、KU、TU型など各種あります。(P.128～172参照)
	握玉ノブ(ESR)	Q・Y・K・S・B型など(P.224,225参照)※ケースハンドルの使用も可能
	シリンダー[記号]	GP[GP], V18[V], GV[GV] 6本ピン[P](注), 7本ピン[Z]
	キーシステム	MK、GMK、GGMK、コンスト装置など各種キーシステム可能。 (V18やGVシリンダーではオプションでキーチェンジシステムも可能) (GVはオプションでユニバーサルキーシステム(UKS2)も可能)
	サムターン	標準型のみ

(注)6本ピン,7本ピンシリンダーの新規マスターキー(MK)の受付は、2017年3月末で終了します。

関連機種	●アンチパニック錠 ELRP,ESRP(詳細は次ページ参照)

■ELR,ESRの回路図(この図は開扉、解錠状態を示します。)

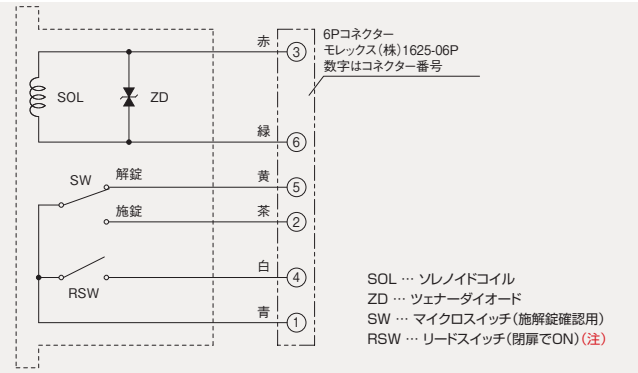

(注)リードスイッチは閉扉状態でONとなりますので、特にご注意ください。

索引
仕様一覧
建物別使用例
錠の基礎知識
シリンダー
キーシステム
ゴールロックの特長
使用上の注意
▼ロック編
防犯建物部品(CP製品)
BL-bs 認定品
新製品
プッシュ・プル錠
レバーハンドル
レバーハンドル錠
ケースロック
ホテルロック
自動施錠錠
室内間仕切錠
空錠・表示錠
木製建具錠
インテグラル錠
円筒錠
面付箱錠
ウォータロック
面付本締錠
本締錠・ガード錠
グレモン錠
ガラス戸錠
非常錠
ケースハンドル錠
引戸錠
引違戸錠
アンティック錠
▼電気錠編
出入管理システム
機器一覧・使用例
取扱い上の注意など
スマートリーダー バスカル
非接触キーリーダー
FeliCa リーダー
カードロック・テンキー
外出確認システム
インターロック・
非常ドアシステム
ホテルカードロック
住宅用電気錠
システム
防犯スイッチ錠
各種電気錠
通電金具
制御盤
キースイッチなど
防災システム
エアー錠システム
資料編
錠の性能一覧表
シリンダー互換表
その他資料
価格表

ELRP ESRP レバーハンドル型, ケースロック(ノブ)型電気錠 EL,ESシリーズ アンチパニック型 ELRP(レバー型), ESRP(ノブ型)(通電時施錠型)

外形図 P.619
価格表 P.79

用途 非常口・ホテル客室など

※この製品は指定建物錠です。錠の性能表示はP.692をご参照ください。

【※ご注文の際は、品番の前に必ずシリンダー記号(GP, V, GVなど)を付けてご指示ください。】

● V-ELRP-7NU11S(R)⚠(バックセット76mm)
(写真はV18シリンダー、NU型レバー、ELTP型丸座、ステンレス・ヘアーライン仕上、右吊元外開用のR型を示します。)

● ノブの場合 V-ESRP-7Q(R)⚠
(写真はV18シリンダー、Q型ノブ、R型を示します。)

(ケースハンドルの使用も可能)

⚠ 使用上の注意：1.アンチパニック型のELRPは専用のELTP型丸座となり、扉の切欠寸法が異なりますのでご注意ください。
2.勝手の区別がありますので、扉の勝手に応じてR型かL型かをご指示ください。

施錠していても、内側のノブやレバーハンドルを回すだけで、解錠できそのまま扉を開けることができるアンチパニック錠です。

特　長

■通電中は施錠状態が保持され、通電を停止すると解錠となります。

■通電中に閉扉すると、自動施錠となります。

■施錠時、内側からはハンドルを回すだけで解錠・開扉ができます。(アンチパニック機構)
(ハンドルで解錠した場合、室外側の施錠状態は保持されたままです。)

■キーでも解錠できます。

■ELRP,ESRPシリーズ品番一覧表

ご注文の際は品番にシリンダー記号を付けて、例えばV-ELRP-7NU11S(R)などとご指示ください。

装着可能なシリンダーとその記号	品番(□はシリンダー記号)	(室内側)	略図	(室外側)
GP(GP) V(V18) GV(GV) P(6本ピン) Z(7本ピン)	□-ELRP-7** (ESRP-7*) (品番は7のみです。)	――	(注1)	シリンダー
		レバー(ノブ)		レバー(ノブ)

(注)1.略図はELRPで、V18シリンダーのディンプルキーを示します。

■錠の勝手と対応する扉の勝手⚠

錠の勝手	錠の勝手に対応する扉の勝手	
L型	<左吊元 外開き> 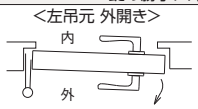	<右吊元 内開き> 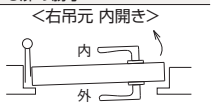
R型	<右吊元 外開き> 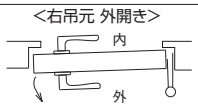	<左吊元 内開き> 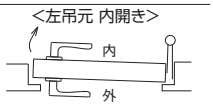

仕　様

電気仕様	定格電圧	DC24V(使用電圧範囲DC19V～27V)
	定格電流	0.2A(連続通電)
	スイッチ開閉容量	マイクロスイッチ(施解錠確認用)…DC24V 0.1A リードスイッチ(扉開閉確認用)…DC24V 0.1A(抵抗負荷) リードスイッチは、閉扉状態でONとなりますので、特にご注意ください。
	使用温度範囲	−10℃～+50℃(結露、氷結なきこと)
	リード線(コネクター付)	長さ200mm(モレックス1625−06P)
	使用する通電金具	RCL−21, 21U(P.561参照)
	使用する制御盤	RCB−730またはRCB−500シリーズ(P.565～568参照)
錠の仕様	バックセット	76mm
	取付可能扉厚(表記以上の場合はお問い合わせください)	ELRP…29～33·33～38·38～43·43～48·48～53mm ESRP…29～33·33～43·43～53mm (ケースハンドルを使用する場合…33～43·43～53mm)
	チリ	6mm以下
	レバーハンドル(ELRP)	NU、KU、TU型など各種あります。(P.128～172参照) (丸座は専用のELTP型丸座となります。)
	握玉ノブ(ESRP)	Q·Y·K·B型など(P.224,225参照)※ケースハンドルの使用も可能
	シリンダー[記号]	GP[GP], V18[V], GV[GV] | 6本ピン[P](注), 7本ピン[Z]
	キーシステム	MK、GMK、GGMK、コンスト装置など各種キーシステム可能。 (V18やGVシリンダーではオプションでキーチェンジシステムも可能) (GVはオプションでユニバーサルキーシステム(UKS2)も可能)
	サムターン	標準型のみ
	勝手⚠	L型(左吊元外開、右吊元内開) R型(右吊元外開、左吊元内開)

(注)6本ピン,7本ピンシリンダーの新規マスターキー(MK)の受付は、2017年3月末で終了します。

■ELRP,ESRPの回路図(この図は開扉、解錠状態を示します。)

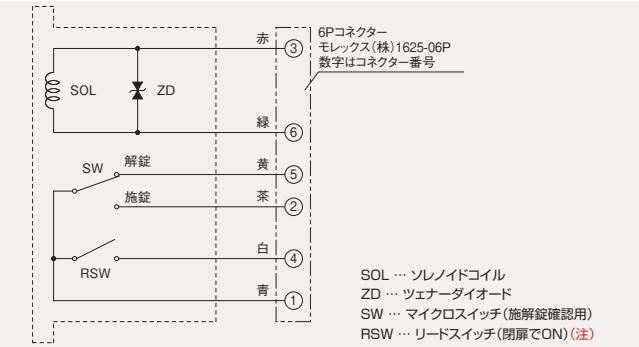

(注)リードスイッチは閉扉状態でONとなりますので、特にご注意ください。

索引
仕様一覧
建物別使用例
錠の基礎知識
シリンダー
キーシステム
ゴールロックの特長
使用上の注意
▼ロック編
防犯建物部品(CP製品)
BL-bs 認定品
新製品
プッシュ・プル錠
レバーハンドル
レバーハンドル錠
ケースロック
ホテルロック
自動施錠錠
室内間仕切錠
空錠・表示錠
木製建具錠
インテグラル錠
円筒錠
面付箱錠
ウォータロック
面付本締錠
本締錠・ガード錠
グレモン錠
ガラス戸錠
非常錠
ケースハンドル錠
引戸錠
引違戸錠
アンティック錠
▼電気錠編 出入管理システム
機器一覧・使用例
取扱い上の注意など
スマートリーダー バスカル
非接触キーリーダー
FeliCa リーダー
カードロック・テンキー
外出確認システム
インターロック・非常ドアシステム
ホテルカードロック
住宅用電気錠システム
防犯スイッチ錠
各種電気錠
通電金具
制御盤
キースイッチなど
防災システム
エアー錠システム
資料編
錠の性能一覧表
シリンダー互換表
その他資料
価格表

レバーハンドル型, ケースロック(ノブ)型電気錠 EL,ESシリーズ ELB(レバー型), ESB(ノブ型)(通電時解錠型)

外形図 P.617
価格表 P.77

用途 ビル管理出入口など

※この製品は指定建物錠です。錠の性能表示はP.692をご参照ください。

【※ご注文の際は、品番の前に必ずシリンダー記号(GP, V, GVなど)を付けてご指示ください。】

● V-ELB-5NU11S(バックセット76mm)
(写真はV18シリンダー、NU型レバー、R4U丸座、ステンレス・ヘアーライン仕上を示します。)

● ノブの場合のV-ESB-5Q11S
(写真はV18シリンダー、NU型レバー、ステンレス・ヘアーライン仕上を示します。)

(ケースハンドルの使用も可能)

通電時に解錠し、通電が切れると施錠となる電気錠です。

特 長

■通電中は解錠状態が保持され、通電を停止すると施錠状態となります。
通電を停止している時に閉扉すると自動施錠となります。

■キーやサムターンで解錠ができます。

■キーやサムターンで解錠した時は、キーやサムターンを回わしたまま握玉や、レバーハンドルを操作しないと開扉できませんので、施錠忘れは絶対に起きません。

■施解錠および扉開閉状態の確認信号がとれます。

■ELB,ESBシリーズ品番一覧表

ご注文の際は品番にシリンダー記号を付けて、例えばV-ELB-5NUなどとご指示ください。

装着可能なシリンダーとその記号	品番(□はシリンダー記号)	(室内側)	略図	(室外側)
——	ELB-3**(ESB-3*)	サムターン / レバー(ノブ)		—— / レバー(ノブ)
GP(GP) V(V18) GV(GV) P(6本ピン) Z(7本ピン)	□-ELB-5**(ESB-5*)	サムターン / レバー(ノブ)	(注1)	シリンダー / レバー(ノブ)
GP(GP) V(V18) GV(GV) P(6本ピン) Z(7本ピン)	□-ELB-6**(ESB-6*)	シリンダー / レバー(ノブ)		シリンダー / レバー(ノブ)
GP(GP) V(V18) GV(GV) P(6本ピン) Z(7本ピン)	□-ELB-7**(ESB-7*)	—— / レバー(ノブ)		シリンダー / レバー(ノブ)

(注)1.略図はELBで、V18シリンダーのディンプルキーを示します。

仕 様

電気仕様	定格電圧	DC24V(使用電圧範囲DC19V~27V)
	定格電流	0.2A(連続通電)
	スイッチ開閉容量	マイクロスイッチ(施解錠確認用)…DC24V 0.1A リードスイッチ(扉開閉確認用)…DC24V 0.1A(抵抗負荷) リードスイッチは、閉扉状態でONとなりますので、特にご注意ください。
	使用温度範囲	−10℃~+50℃(結露、氷結なきこと)
	リード線(コネクター付)	長さ200mm(モレックス1625−06P)
	使用する通電金具	RCL−21, 21U(P.561参照)
	使用する制御盤	RCB−730またはRCB−500シリーズ(P.565~568参照)
錠の仕様	バックセット	76mm
	取付可能扉厚(表記以上の場合はお問い合わせください)	29~33·33~43·43~53mm
	チリ	6mm以下
	レバーハンドル(ELB)	NU、KU、TU型など各種あります。(P.128~172参照)
	握玉ノブ(ESB)	Q·Y·K·S·B型など(P.224,225参照)※ケースハンドルの使用も可能
	シリンダー[記号]	GP[GP], V18[V], GV[GV] | 6本ピン[P](注), 7本ピン[Z]
	キーシステム	MK、GMK、GGMK、コンスト装置など各種キーシステム可能。 (V18やGVシリンダーではオプションでキーチェンジシステムも可能) (GVはオプションでユニバーサルキーシステム(UKS2)も可能)
	サムターン	標準型のみ

(注)6本ピン,7本ピンシリンダーの新規マスターキー(MK)の受付は、2017年3月末で終了します。

■ELB,ESBの回路図(この図は開扉、解錠状態を示します。)

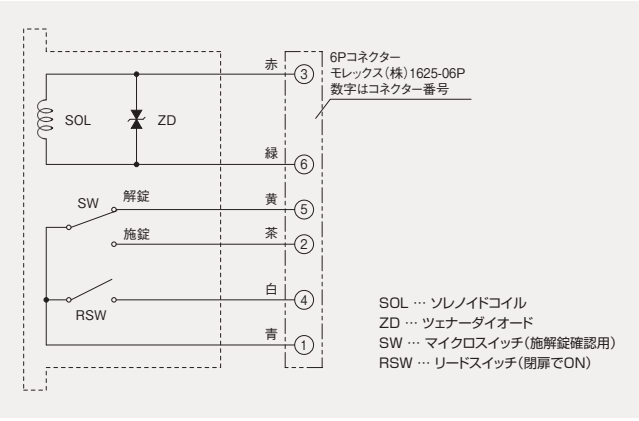

索引
仕様一覧
建物別使用例
錠の基礎知識
シリンダー
キーシステム
ゴールロックの特長
使用上の注意
▼ロック編
防犯建物部品(CP製品)
BL-bs 認定品
新製品
プッシュ・プル錠
レバーハンドル
レバーハンドル錠
ケースロック
ホテルロック
自動施錠錠
室内間仕切錠
空錠・表示錠
木製建具錠
インテグラル錠
円筒錠
面付箱錠
ウォータロック
面付本締錠
本締錠・ガード錠
グレモン錠
ガラス戸錠
非常錠
ケースハンドル錠
引戸錠
引違戸錠
アンティック錠
▼電気錠編 出入管理システム
機器一覧・使用例
取扱い上の注意など
スマートリーダー バスカル
非接触キーリーダー
FeliCa リーダー
カードロック・テンキー
外出確認システム
インターロック・非常ドアシステム
ホテルカードロック
住宅用電気錠システム
防犯スイッチ錠
各種電気錠
通電金具
制御盤
キースイッチなど
防災システム
エアー錠システム
資料編
錠の性能一覧表
シリンダー互換表
その他資料
価格表

ELK,KH ESK,KH レバーハンドル型, ケースロック(ノブ)型電気錠 EL,ESシリーズ ELK, ELKH(レバー型), ESK, ESKH(ノブ型)(瞬時通電解錠型)

外形図 P.617 , 620
価格表 P.77

用途 非常口など

※この製品は指定建物錠です。錠の性能表示はP.692をご参照ください。

【※ご注文の際は、品番の前に必ずシリンダー記号(GP, V, GVなど)を付けてご指示ください。】

● **V-ELK-5NU11S**(バックセット76mm)
(写真はV18シリンダー、NU型レバー、R4U丸座、ステンレス・ヘアライン仕上を示します。)

● 非常解錠装置付のV-ELKH-6NU11S

(ノブの場合、品番はV-ESK-5Q11Sとなります。)

(ノブの場合 V-ESKH-6Q)

瞬時通電により、解錠する電気錠です。(電気的に施錠はできません。)

特 長

■電気的に解錠できます。

■電気的に解錠した後レバー(ノブ)を回すとラッチは後退したままとなり、扉を押すだけで開扉可能。
錠のフロントにあるリセットボタンを押さない限り、ラッチは後退した状態に保持されるので、非常脱出の際安全です。

■通常はキーやサムターンで施錠、解錠を行います。

■錠に内蔵のマイクロスイッチとリードスイッチとにより、施解錠および扉開閉の確認信号がとれます。

■非常解錠装置付の非常錠もあります。
(詳細は非常錠の項P.390～395をご参照ください。)

■両開扉の場合、子扉錠KT-2Uを使用すると便利です。(詳細はP.398参照)

■ELK,ESKシリーズ品番一覧表

ご注文の際は品番にシリンダー記号を付けて、例えばV-ELK-6NU11Sなどとご指示ください。

装着可能なシリンダーとその記号	品番(□はシリンダー記号)	(室内側)	略図	(室外側)
——	ELK-3**(ESK-3*)	サムターン		——
		レバー(ノブ)		レバー(ノブ)
GP(GP) V(V18) GV(GV) P(6本ピン) Z(7本ピン)	□-ELK-5**(ESK-5*)	サムターン	(注1) 	シリンダー
		レバー(ノブ)		レバー(ノブ)
GP(GP) V(V18) GV(GV) P(6本ピン) Z(7本ピン)	□-ELK-6**(ESK-6*)	シリンダー		シリンダー
		レバー(ノブ)		レバー(ノブ)
GP(GP) V(V18) GV(GV) P(6本ピン) Z(7本ピン)	□-ELK-7**(ESK-7*)	——		シリンダー
		レバー(ノブ)		レバー(ノブ)

(注)1.略図はELKで、V18シリンダーのディンプルキーを示します。

仕 様

電気仕様	定格電圧	DC24V(使用電圧範囲DC19V～27V)
	定格電流	0.3A(通電時間0.5秒～30秒)
	スイッチ開閉容量	マイクロスイッチ(施解錠確認用)…DC24V 0.1A リードスイッチ(扉開閉確認用)…DC24V 0.1A(抵抗負荷) リードスイッチは閉扉状態でONとなりますので、特にご注意ください。
	使用温度範囲	−10℃～+50℃(結露、氷結なきこと)
	リード線(コネクター付)	長さ200mm(モレックス1625−06P)
	使用する通電金具	RCL−21, 21U(P.561参照)
	使用する制御盤	別途打ち合わせください。
錠の仕様	バックセット	76mm
	取付可能扉厚(表記以上の場合はお問い合わせください)	29～33·33～43·43～53mm
	チリ	6mm以下
	レバーハンドル(ELK)	NU、KU、TU型など各種あります。(P.128～172参照)
	握玉ノブ(ESK)	Q·Y·K·S·B型など(P.224,225参照)※ケースハンドルの使用も可能
	シリンダー[記号]	GP[GP], V18[V], GV[GV] | 6本ピン[P](注), 7本ピン[Z]
	キーシステム	MK、GMK、GGMK、コンスト装置など各種キーシステム可能。 (V18、GVシリンダーのキーチェンジシステムはできません。) (GVはオプションでユニバーサルキーシステム(UKS2)も可能)
	サムターン	標準型のみ

(注)6本ピン,7本ピンシリンダーの新規マスターキー(MK)の受付は、2017年3月末で終了します。

■ELK,ELKH,ESK,ESKHの回路図(この図は閉扉、施錠、リセット状態を示します。)

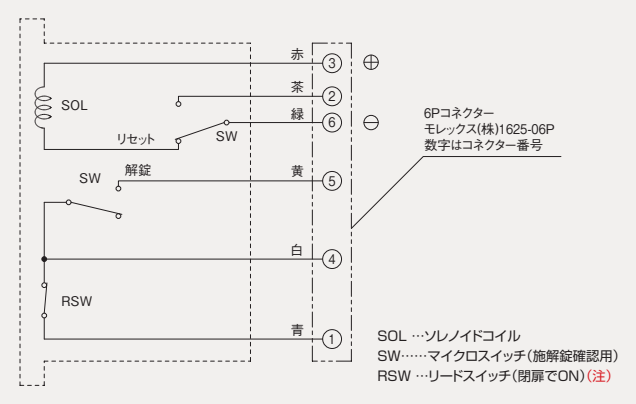

(注)リードスイッチは閉扉状態でONとなりますので、特にご注意ください。

索引
仕様一覧
建物別使用例
錠の基礎知識
シリンダー
キーシステム
ゴールロックの特長
使用上の注意
▼ロック編
防犯建物部品(CP製品)
BL-bs 認定品
新製品
プッシュ・プル錠
レバーハンドル
レバーハンドル錠
ケースロック
ホテルロック
自動施錠錠
室内間仕切錠
空錠・表示錠
木製建具錠
インテグラル錠
円筒錠
面付箱錠
ウォータロック
面付本締錠
本締錠・ガード錠
グレモン錠
ガラス戸錠
非常錠
ケースハンドル錠
引戸錠
引違戸錠
アンティック錠
▼電気錠編
出入管理システム
機器一覧・使用例
取扱い上の注意など
スマートリーダー バスカル
非接触キーリーダー
FeliCa リーダー
カードロック・テンキー
外出確認システム
インターロック・非常ドアシステム
ホテルカードロック
住宅用電気錠システム
防犯スイッチ錠
各種電気錠
通電金具
制御盤
キースイッチなど
防災システム
エアー錠システム
資料編
錠の性能一覧表
シリンダー互換表
その他資料
価格表

本締型電気錠(モーター錠)
EM(6Pコネクター), EMV(9Pコネクター)シリーズ

外形図 P.622, 623, 625
価格表 P.80

用途 マンション共用出入口、オフィス出入口、住宅玄関、非常口など

※この製品は指定建物錠です。錠の性能表示はP.692をご参照ください。

索引
仕様一覧
建物別使用例
錠の基礎知識
シリンダー
キーシステム
ゴールロックの特長
使用上の注意
▼ロック編
防犯建物部品(CP製品)
BL-bs 認定品
新製品
プッシュ・プル錠
レバーハンドル
レバーハンドル錠
ケースロック
ホテルロック
自動施錠錠
室内間仕切錠
空錠・表示錠
木製建具錠
インテグラル錠
円筒錠
面付箱錠
ウォータロック
面付本締錠
本締錠・ガード錠
グレモン錠
ガラス戸錠
非常錠
ケースハンドル錠
引戸錠
引違戸錠
アンティック錠
▼電気錠編
出入管理システム
機器一覧・使用例
取扱い上の注意など
スマートリーダー バスカル
非接触キーリーダー
FeliCa リーダー
カードロック・テンキー
外出確認システム
インターロック・
非常ドアシステム
ホテルカードロック
住宅用電気錠
システム
防犯スイッチ錠
各種電気錠
通電金具
制御盤
キースイッチなど
防災システム
エアー錠システム
資料編
錠の性能一覧表
シリンダー互換表
その他資料
価格表

● **V-EM-5**(バックセット38,51,64,76mm)[※ご注文の際は、品番の前に必ずシリンダー記号(GP, V, GVなど)を付けてご指示ください。]
(写真はV18シリンダー、バックセット51mmを示します。)
※引戸用のSXEもあります。(P.555参照)

〈非常錠もあります。〉

● 非常解錠装置付の
V-EMH-6

● シリンダー型非常解錠
装置付のV-EMHA-6
(注:GVシリンダーのUKS2はできません。)

⚠ 使用上の注意：デッドボルトへの側圧は49N以下でご使用ください。

モーターにより、デッドボルトを作動させて施解錠する電気錠です。

特　長

■錠に内蔵した電動モーターを作動させて施解錠します。

■キーやサムターンでも施解錠できます。

■停電などの電気的トラブルが起きても安全です。

■マイクロスイッチとリードスイッチにより、施解錠および扉の開閉状態の確認信号がとれます。

■本体がコンパクトなので縦框にも取付きます。

■プッシュ・プル空錠PYの併用により、各戸玄関扉の電気錠として最適です。(詳細はP.552参照)

■サムターンは、オプションでBF型やTM型およびTME型防犯サムターンなど各種あります。
(詳細はP.63,195をご参照ください)

■非常解錠装置付の非常錠もあります。
(詳細は非常錠の項P.389～395をご参照ください。)

仕　様(品番表は次ページをご参照ください。)

電気仕様	機種	**EM**(6Pコネクター)	**EMV**(9Pコネクター)
	定格電圧	DC24V(使用電圧範囲DC19V～27V)	
	定格電流	0.2A(セルフカット機能付) (電源の容量は0.5A以上としてください。)	
	スイッチ開閉容量	マイクロスイッチ(施解錠確認用)…DC24V 0.1A リードスイッチ(扉開閉確認用)…DC24V 0.1A(抵抗負荷) リードスイッチは閉扉状態でONとなりますので、特にご注意ください。	
	使用温度範囲	−10℃～+50℃(結露、氷結なきこと)	
	リード線(コネクター付)	長さ230mm(モレックス1625−06P)	
	コネクター	モレックス1625−6P	モレックス1625−9P
	使用する通電金具	RCL−21,21U(P.561照)	RCL−27(P.561参照)
	使用する制御盤	RCB−730、500シリーズ、JRC−200B(P.565～568参照)	
錠の仕様	バックセット	38mm,51mm,64mm,76mm	
	取付可能扉厚(表記以上の場合はお問い合わせください)	29～43·43～53mm	
	チリ	6mm以下	
	シリンダー[記号]	GP[GP](注1),V18[V], GV[GV]	6本ピン[P](注2), 7本ピン[Z]
	キーシステム	MK、GMK、GGMK、コンスト装置など各種キーシステム可能。 (V18やGVシリンダーはオプションでキーチェンジシステムも可能) (GVはオプションでユニバーサルキーシステム(UKS2)も可能)	
	サムターン	標準型,BF,TM,TME,TMB,TMK型など(P.63,195参照)	
	品番	3,5,6,7	5,6,7

(注)1.GPシリンダーの耐ピッキング性能は10分以上ですが、耐カギ穴壊し性能は5分未満ですので、住宅玄関ではV18またはGVシリンダーをご使用ください。
2.6本ピン,7本ピンシリンダーの新規マスターキー(MK)の受付は、2017年3月末で終了します。

関連機種	●防滴型モーター錠 EMSX, EMVSX(詳細は次ページ参照) ●外出確認錠 EMMN-5(詳細はP.487参照) ●2線式モーター錠 EMG2-5(詳細はP.515参照)

■EM, EMSX、EMV, EMVSXの回路図(この図は閉扉、施錠状態を示します。)

●**EM,EMSX**(6Pコネクター)

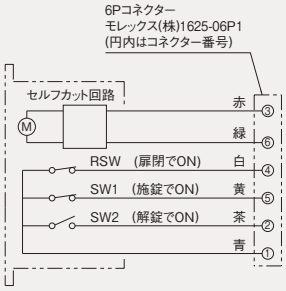

●**EMV,EMVSX**(9Pコネクター)

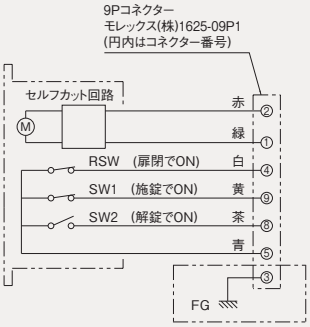

〈制御回路〉

モーター施解錠動作

	施錠	解錠
赤	−	+
緑	+	−

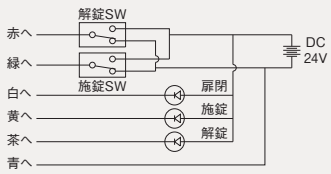

(注)モーターへの通電時間は3秒以上5秒以内としてください。通電時間が少ない時で、デッドボルトへの側圧が大きい場合は最後まで作動しない場合があります。電源の容量は0.5A以上としてください。

EMSX EMVSX 本締型電気錠(モーター錠) 防滴型 EMSX(6Pコネクター), EMVSX(9Pコネクター)シリーズ

外形図 P.624
価格表 P.80

用途 マンション共用出入口、非常口、住宅玄関、門扉など

※この製品は指定建物錠です。錠の性能表示はP.692をご参照ください。

【※ご注文の際は、品番の前に必ずシリンダー記号(GP, V, GVなど)を付けてご指示ください。】

● **V-EMSX-5**(バックセット51mm)(写真はV18シリンダー、バックセット51mmを示します。)※引戸用のSXESもあります。(P.555参照)

⚠ 使用上の注意:
1.デッドボルトへの側圧は49N以下でご使用ください。
2.防滴仕型EMSX、EMVSXの錠本体はEMとは逆向きとなり、シリンダーやサムターンが下側になりますので、写真に示された向きで取り付けてください。
3.扉厚寸法や切欠穴はEMとは異なりますのでご注意ください。

モーターにより、デッドボルトを作動させて施解錠する防滴仕様の電気錠です。

特　長

■モーター錠EMの防滴仕様の錠です。風雨に晒される出入口や門扉などでも使用できます。
錠ケースをシリコンゴムで完全に密封しているので、風雨に晒される場所での使用に耐えられます。(注:防滴仕様の関係上、錠本体の向きは必ず写真に示された向きで取り付けてください。)

■バックセットは51mmのみです。

■使用するシリンダーやサムターンはEMに使用するものとは異なるため、扉厚寸法や扉の切欠寸法がEMとは異なります。

■防犯サムターンは使用できません。

■その他の特長はEMと同じです。
(回路図はP.550をご参照ください。)

■EM, EMVシリーズ品番一覧表
ご注文の際は品番にシリンダー記号を付けて、例えばV-EM-5(5/8 51)などとご指示ください。

装着可能なシリンダーとその記号	品番(□はシリンダー記号)	(室内側)	略図	(室外側)
——	EM EMV -3	サムターン		——
GP(GP) V(V18) GV(GV) P(6本ピン) Z(7本ピン)	□- EM EMV EMH EMVH -5	サムターン	(注3)	シリンダー
GP(GP) V(V18) GV(GV) P(6本ピン) Z(7本ピン)	□- EM EMV EMH EMVH -6	シリンダー		シリンダー
GP(GP) V(V18) GV(GV) P(6本ピン) Z(7本ピン)	□- EM EMV EMH EMVH -7	——		シリンダー

(注)3.略図のキーは、V18シリンダーのディンプルキーを示します。

仕　様

	機種	EMSX(6Pコネクター)	EMVSX(9Pコネクター)
電気仕様	定格電圧	DC24V(使用電圧範囲DC19V~27V)	
	定格電流	0.2A(セルフカット機能付)(電源の容量は0.5A以上としてください。)	
	スイッチ開閉容量	マイクロスイッチ(施解錠確認用)…DC24V 0.1A リードスイッチ(扉開閉確認用)…DC24V 0.1A(抵抗負荷) リードスイッチは閉扉状態でONとなりますので、特にご注意ください。	
	使用温度範囲	−10℃~+50℃(結露、氷結なきこと)	
	リード線(コネクター付)	長さ230mm(モレックス 1625-06P)	長さ230mm(モレックス 1625-09P)
	使用する通電金具	RCL−21(P.561参照)	RCL−27(P.561参照)
	使用する制御盤	RCB−730、500シリーズ、JRC−200B(P.565~568参照)	
	アダプターの使用(制御盤RCB-601Nを使用する場合)	——	必ず2線式電気錠システム用のRCB-601N-Mアダプターを使用してください。
錠の仕様	バックセット	51mm	
	取付可能扉厚(表記以上はお問い合わせください)	GP、V18、GVシリンダー	GP,V,GV−EMSX−5,7…30~43·43~53mm GP,V,GV−EMSX−6…30~40·40~50mm
		6本ピン、7本ピンシリンダー	P,Z−EMSX−5…30~45·45~55mm P,Z−EMSX−6…37~47·47~57mm P,Z−EMSX−7…30~55mm
	チリ	6mm以下	
	シリンダー[記号]	GP[GP](注1),V18[V], GV[GV]	6本ピン[P](注2), 7本ピン[Z]
	キーシステム	MK、GMK、GGMK、コンスト装置など各種キーシステム可能。(V18やGVシリンダーはオプションでキーチェンジシステムも可能)(GVのユニバーサルキーシステム(UKS2)は不可能)	
	サムターン	標準型のみ	
	品番	5,6,7	

(注)1.GPシリンダーの耐ピッキング性能は10分以上ですが、耐カギ穴壊し性能は5分未満ですので、住宅玄関ではV18またはGVシリンダーをご使用ください。
2.6本ピン,7本ピンシリンダーの新規マスターキー(MK)の受付は、2017年3月末で終了します。

■EMSX,EMVSXシリーズ品番一覧表

装着可能なシリンダーとその記号	品番(□はシリンダー記号)	(室内側)	略図	(室外側)
GP(GP) V(V18) GV(GV) P, Z	□- EMSX EMVSX -5	サムターン	(注3)	シリンダー
GP(GP) V(V18) GV(GV) P, Z	□- EMSX EMVSX -6	シリンダー		シリンダー
GP(GP) V(V18) GV(GV) P, Z	□- EMSX EMVSX -7	——(ダミー座)		シリンダー

(注)3.略図のキーは、V18シリンダーのディンプルキーを示します。

索引
仕様一覧
建物別使用例
錠の基礎知識
シリンダー
キーシステム
ゴールロックの特長
使用上の注意
▼ロック編
防犯建物部品(CP製品)
BL-bs 認定品
新製品
プッシュ・プル錠
レバーハンドル
レバーハンドル錠
ケースロック
ホテルロック
自動施錠錠
室内間仕切錠
空錠・表示錠
木製建具錠
インテグラル錠
円筒錠
面付箱錠
ウォータロック
面付本締錠
本締錠・ガード錠
グレモン錠
ガラス戸錠
非常錠
ケースハンドル錠
引戸錠
引違戸錠
アンティック錠
▼電気錠編 出入管理システム
機器一覧・使用例
取扱い上の注意など
スマートリーダー バスカル
非接触キーリーダー
FeliCa リーダー
カードロック・テンキー
外出確認システム
インターロック・非常ドアシステム
ホテルカードロック
住宅用電気錠システム
防犯スイッチ錠
各種電気錠
通電金具
制御盤
キースイッチなど
防災システム
エアー錠システム
資料編
錠の性能一覧表
シリンダー互換表
その他資料
価格表

本締型電気錠 EMと プッシュ・プル空錠 PY, 本締錠 LDとの使用例

外形図 P.625
価格表 P.13 , 36 , 80

用途 マンション共用出入口、住宅玄関など（※外開き扉専用）　※この製品は指定建物錠です。錠の性能表示はP.692,693をご参照ください。

索引
仕様一覧
建物別使用例
錠の基礎知識
シリンダー
キーシステム
ゴールロックの特長
使用上の注意
▼ロック編
防犯建物部品（CP製品）
BL-bs 認定品
新製品
プッシュ・プル錠
レバーハンドル
レバーハンドル錠
ケースロック
ホテルロック
自動施錠錠
室内間仕切錠
空錠・表示錠
木製建具錠
インテグラル錠
円筒錠
面付箱錠
ウォータロック
面付本締錠
本締錠・ガード錠
グレモン錠
ガラス戸錠
非常錠
ケースハンドル錠
引戸錠
引違戸錠
アンティック錠
▼電気錠編
出入管理システム
機器一覧・使用例
取扱い上の注意など
スマートリーダー バスカル
非接触キーリーダー
FeliCa リーダー
カードロック・テンキー
外出確認システム
インターロック・
非常ドアシステム
ホテルカードロック
住宅用電気錠
システム
防犯スイッチ錠
各種電気錠
通電金具
制御盤
キースイッチなど
防災システム
エアー錠システム
資料編
錠の性能一覧表
シリンダー互換表
その他資料
価格表

● **V-EM-5 (23)**（電気錠）［※ご注文の際は、品番の前に必ずシリンダー記号（GP, V, GVなど）を付けてご指示ください。］
（写真はV18シリンダー、アルマイトゴールド仕上）

● **PY-GOM 269**（プッシュ・プル空錠）
（写真はGOM型ハンドル、ゴールド仕上を示します。）
（※外開き扉専用ですが、特注で内開き扉用もできます。）

● **V-LD-5 (23)**（本締錠）
（写真はV18シリンダー、アルマイトゴールド仕上）

■施工例図

（例1）電気錠を制御盤（および操作プレート）で制御する場合

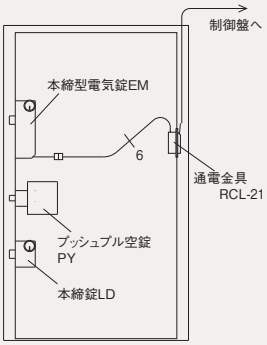

（例2）電気錠を制御盤（および操作プレート）とテンキーで制御する場合

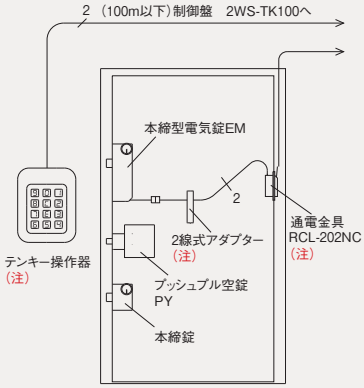

（注）テンキー操作器を使用する場合は、必ず2線式アダプターをご使用ください。また、通電金具はRCL-202NCとなります。

デザイン性、操作性に優れたプッシュ・プル空錠PYに、防犯性に優れた本締錠LDと電気錠（モーター錠）EMをツーロックで併用。

特　長

■防犯性、操作性、耐久性に優れた電気錠EMと本締錠LDとのツーロックの使用例です。

■電気錠（本締型モーター錠）はEVやEVJ（CP製品）もあります。（P.554,553参照）

■本締錠はLDKJ（CP製品）,LDJ（CP製品）,LDK,LD,HDなど各種あります。（P.338～340参照）

■プッシュ・プル空錠PYのハンドルは操作し易く、デザインのバリエーションも豊富です。（P.79～82参照）

仕　様

■電気錠EM（※電気仕様や回路図はP.550をご参照ください。）

錠の仕様	バックセット	38,51,64,76mm		
	取付可能扉厚（表記以上はお問い合わせください）	29～43·43～53mm		
	チリ	6mm以下		
	シリンダー［記号］	GP［GP］（注1）,V18［V］, GV［GV］	6本ピン［P］（注2）, 7本ピン［Z］	
	キーシステム	MK、GMK、GGMK、コンスト装置など各種キーシステム可能 （V18やGVシリンダーはオプションでキーチェンジシステムも可能） （GVはオプションでユニバーサルキーシステム（UKS2）も可能）		
	サムターン	標準型,TM,TME,TMB,TMK型（P.63参照）		

（注）1.GPシリンダーの耐ピッキング性能は10分以上ですが、耐カギ穴壊し性能は5分未満ですので、住宅玄関ではV18またはGVシリンダーをご使用ください。
2.6本ピン,7本ピンシリンダーの新規マスターキー（MK）の受付は、2017年3月末で終了します。

■プッシュ・プル空錠PY、本締錠LD,LDK,HD

種類	プッシュ・プル空錠	本締錠		
品番	PY-GOM（注）	LD-5	LDK-5（鎌付デッド）	HD-5
バックセット	64mm	64,76mm		38,51,64,76mm
取付可能扉厚	29～33·33～38 38～43mm	29～43·43～53mm		
チリ	6mm以下			
掲載ページ	P.79～82,99,100	P.339	P.339	P.340
シリンダー、キーシステム	—	シリンダーおよびキーシステムはEMの場合と同じです。		

（注）外開き扉専用ですが、特注で内開き扉用もできます。

防犯サムターン　鎌付デッド

EVJ 防犯建物部品(CP製品) 本締型電気錠(モーター錠) EVJ

(CP認定マーク)

外形図 P.626
価格表 P.10

用途　住宅玄関、オフィス出入口など

※この製品は指定建物錠です。錠の性能表示はP.689をご参照ください。

【※ご注文の際は、品番の前に必ずシリンダー記号(V, GVなど)を付けてご指示ください。】

● **V-EVJ-5(269)TME**(バックセット64mm)
(写真はV18シリンダー、ステンレス・ヘアーライン仕上、TME型防犯サムターンを示します。)

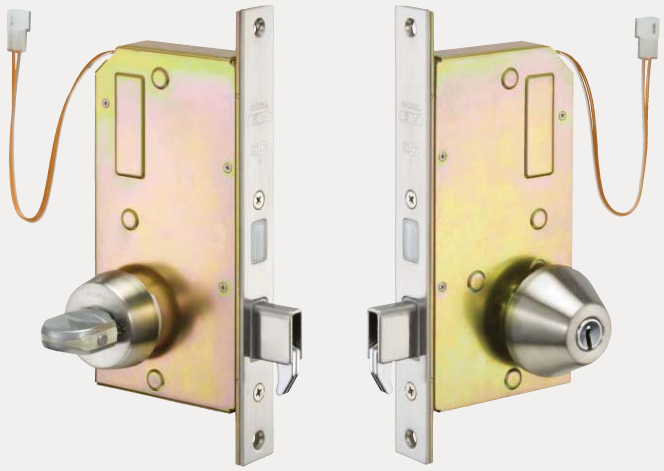

⚠使用上の注意：デッドボルトへの側圧は作用しないようにしてご使用ください。

防犯性能が極めて高い、本締型電気錠(モーター錠)です。

特　長

■官民合同会議試験に合格した防犯建物部品(CP製品)です。

■2線式電気錠なので配線工事は極めて簡単。

■錠に内蔵した電動モーターを作動させて施解錠します。

■キーやサムターンでも施解錠できます。

■バール対策用の鎌付デッドを採用。
ケースロック本締錠の電気錠、しかもバールによる不正解錠を防ぐ「鎌付デッド」を使用しています。

■防犯サムターンは各種あります。(P.63参照)

■プッシュ・プル空錠PYなどとの併用により、各戸玄関扉の電気錠として最適です。

仕　様

電気仕様	システムの種類	テンキーを使用しない場合	テンキーを使用する場合
	使用する制御器	2WS-EL100J	2WS-TK100J
		(注)上記の制御器以外は使用できません。	
	使用温度範囲	−10℃〜+50℃(結露、氷結なきこと)	
	リード線(コネクター付)	長さ210mm(モレックス1625−02P)	
	使用する通電金具	RCL-202NC	
錠の仕様	バックセット	64mm	
	取付可能扉厚	34〜37・37〜40・40〜43・43〜46mm (表記以上はお問い合わせください。)	
	チリ	6mm以下	
	シリンダー[記号]	V18シリンダー[V],GVシリンダー[GV]	
	キーシステム	MK、GMK、GGMK、コンスト装置など各種キーシステム可能。 (V18,GVシリンダーはオプションでキーチェンジシステムも可能) (GVはオプションでユニバーサルキーシステム(UKS2)も可能)	
	防犯サムターン	TME型(標準仕様),TMB,TMK型(P.63参照)	
	品番	EVJ-5(5のみです。)	

■使用例

〈使用例1〉
(一般錠との2ロック例)

●電気錠 EVJ

●プッシュ・プル空錠 PY-GOM

●本締錠 SK

〈使用例2〉
(電気錠の2ロック例)

●EVJ

●PY-GOM

●EVJ

※PYのハンドルは各種あります。(P.77〜79参照)

■EVJの回路図(この図は閉扉、施錠状態を示します。)

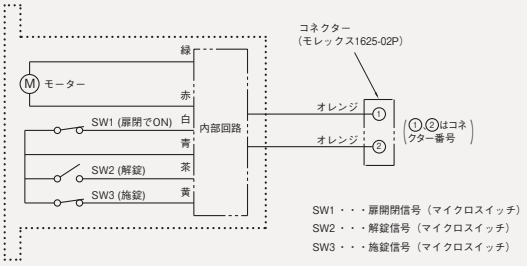

索引
仕様一覧
建物別使用例
錠の基礎知識
シリンダー
キーシステム
ゴールロックの特長
使用上の注意
▼ロック編
防犯建物部品(CP製品) BL-bs認定品 新製品
プッシュ・プル錠
レバーハンドル
レバーハンドル錠
ケースロック
ホテルロック
自動施錠錠
室内間仕切錠
空錠・表示錠
木製建具錠
インテグラル錠
円筒錠
面付箱錠
ウォータロック
面付本締錠
本締錠・ガード錠
グレモン錠
ガラス戸錠
非常錠
ケースハンドル錠
引戸錠
引違戸錠
アンティック錠
▼電気錠編 出入管理システム
機器一覧・使用例
取扱い上の注意など
スマートリーダー バスカル
非接触キーリーダー
FeliCa リーダー
カードロック・テンキー
外出確認システム
インターロック・非常ドアシステム
ホテルカードロック
住宅用電気錠システム
防犯スイッチ錠
各種電気錠
通電金具
制御盤
キースイッチなど
防災システム
エアー錠システム
資料編
錠の性能一覧表
シリンダー互換表
その他資料
価格表

索引
仕様一覧
建物別使用例
錠の基礎知識
シリンダー
キーシステム
ゴールロックの特長
使用上の注意
▼ロック編
防犯建物部品（CP製品）
BL-bs 認定品
新製品
プッシュ・プル錠
レバーハンドル
レバーハンドル錠
ケースロック
ホテルロック
自動施錠錠
室内間仕切錠
空錠・表示錠
木製建具錠
インテグラル錠
円筒錠
面付箱錠
ウォータロック
面付本締錠
本締錠・ガード錠
グレモン錠
ガラス戸錠
非常錠
ケースハンドル錠
引戸錠
引違戸錠
アンティック錠
▼電気錠編
出入管理システム
機器一覧・使用例
取扱い上の注意など
スマートリーダー バスカル
非接触キーリーダー
FeliCa リーダー
カードロック・テンキー
外出確認システム
インターロック・
非常ドアシステム
ホテルカードロック
住宅用電気錠
システム
防犯スイッチ錠
各種電気錠
通電金具
制御盤
キースイッチなど
防災システム
エアー錠システム
資料編
錠の性能一覧表
シリンダー互換表
その他資料
価格表

EV 本締型電気錠（モーター錠）EVシリーズ

外形図 P.626
価格表 P.80

用途 オフィス出入口、住宅玄関など

※この製品は指定建物錠です。錠の性能表示はP.692をご参照ください。

【※ご注文の際は、品番の前に必ずシリンダー記号（GP, V, GVなど）を付けてご指示ください。】

● **V-EV-5 (11)**（バックセット64mm）
（写真はV18シリンダー、ステンレス・ヘアーライン仕上を示します。）

⚠ 使用上の注意：デッドボルトへの側圧は作用しない条件でご使用ください。

モーターにより、デッドボルトを作動させて施解錠する電気錠です。

EVの特長

■錠に内蔵した電動モーターを作動させて施解錠します。

■キーやサムターンでも施解錠できます。

■停電などの電気的トラブルが起きても安全です。

■バール対策用の鎌付デッドを採用。
ケースロック本締錠の電気錠、しかもバールによる不正解錠を防ぐ「鎌付デッド」を使用しています。

■マイクロスイッチにより、施解錠および扉の開閉状態の確認信号がとれます。

■プッシュ・プル空錠PYの併用により、各戸玄関扉の電気錠として最適です。（詳細はP.552参照）

■防犯建物部品（CP製品）EVJもあります。
（詳細はP.553参照）

■防犯サムターンもあります。（P.63参照）

仕　様

電気仕様	定格電圧	DC24V（使用電圧範囲DC19V～27V）
	定格電流	0.2A（セルフカット機能付） （電源の容量は0.5A以上としてください。）
	スイッチ開閉容量	マイクロスイッチ（施解錠確認用）…DC24V 0.1A マイクロスイッチ（扉開閉確認用）…DC24V 0.1A（抵抗負荷） （マイクロスイッチは閉扉状態でONとなりますので、特にご注意ください。）
	使用温度範囲	−10℃～+50℃（結露、氷結なきこと）
	使用する通電金具	RCL21NV（P.561参照）
	コネクター	モレックス1625−09P（錠本体に固定）
	使用する制御盤	JRC−200B, RCB−800（P.567,568参照）
錠の仕様	バックセット	64mm
	取付可能扉厚（表記以上はお問い合わせください）	6本、7本ピン……34～44mm V18,GV,GPシリンダー…33～43mm
	チリ	6mm以下
	シリンダー［記号］	V18［V］, GV［GV］, GP［GP］（注1） 6本ピン［P］（注2）, 7本ピン［Z］
	キーシステム	MK、GMK、GGMK、コンスト装置など各種キーシステム可能。 （V18やGVシリンダーはオプションでキーチェンジシステムも可能） （GVのユニバーサルキーシステム（UKS2）は扉厚34mm以上で可能）
	サムターン	標準型,TM,TME,TMB,TMK型など（P.63参照）
	品番	EV−5（5のみです。）

（注）1.GPシリンダーの耐ピッキング性能は10分以上ですが、耐カギ穴壊し性能は5分未満ですので、住宅玄関ではV18またはGVシリンダーをご使用ください。
2.6本ピン,7本ピンシリンダーの新規マスターキー（MK）の受付は、2017年3月末で終了します。

■EVの回路図（この図は閉扉、施錠状態を示します。）

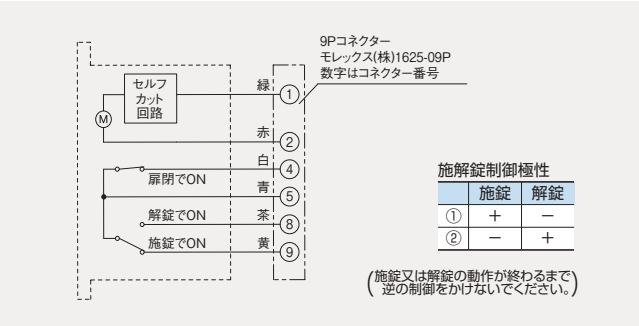

SXE,SXEV
SXES,SXESV

本締型電気錠(モーター錠)(引戸用鎌錠)SXE(6Pコネクター), SXEV(9Pコネクター)
防滴型 SXES(6Pコネクター), SXESV(9Pコネクター)

外形図 P.627 , 628
価格表 P.81

用途 マンション共用出入口、オフィス出入口、住宅玄関、門扉、非常口など ※この製品は指定建物錠です。錠の性能表示はP.695をご参照ください。

● **V-SXE-5**(バックセット51mm)[※ご注文の際は、品番の前に必ずシリンダー記号(GP, V, GVなど)を付けてご指示ください。]
(写真はV18シリンダー・バックセット51mmを示します。)
(非常解錠装置付もあります。詳細はP.389～395参照)

● **防滴型 V-SXES-5**(バックセット51mm)
(写真はV18シリンダー・バックセット51mmを示します。)
(※防滴仕様の関係上、必ず写真に示された向きで取り付けてください。)

⚠ 使用上の注意：1.デッドボルト(鎌)への側圧は19.6N以下でご使用ください。
2.チリ(戸と枠との隙間)は5mm以下で使用してください。なお、チリ調整板がセットされていますので、5mm以下の範囲でチリに応じて使用してください。

モーターにより、デッドボルト(鎌)を作動させて施解錠する引戸用電気錠です。

特　長

■錠に内蔵した電動モーターを作動させて施解錠します。

■キーやサムターンでも施解錠できるので、停電などの電気的トラブルが起きても安全です。

■マイクロスイッチにより、施解錠および扉の開閉状態の確認信号がとれます。

■SXE,SXEVは防犯サムターンもあります。(P.63参照)

■防滴型 SXES,SXESVもあります。
(防滴型のSXES,SXESVは防犯サムターンはありません。)

■6Pコネクター付(SXE,SXES)と9Pコネクター付(SXEV,SXESV)とはコネクター以外、外観や仕様は同じです。

■外出確認錠 SXEMNもあります。(P.486,487参照)

仕　様

	機種	SXE,SXES(防滴型)(6Pコネクター)	SXEV,SXESV(防滴型)(9Pコネクター)
電気仕様	定格電圧	DC24V(使用電圧範囲DC19V～27V)	
	定格電流	0.2A(セルフカット機能付) (電源の容量は0.5A以上としてください。)	
	スイッチ開閉容量	マイクロスイッチ(施解錠確認用)…DC24V 0.1A マイクロスイッチ(扉開閉確認用)…DC24V 0.1A (マイクロスイッチは閉扉状態でONとなりますので、特にご注意ください。)	
	使用温度範囲	−10℃～+50℃(結露、氷結なきこと)	
	リード線(コネクター付)	長さ230mm (モレックス1625−06P)	長さ230mm (モレックス1625−09P)
	使用する通電金具 ⚠	RCL-6FB,6V(P.563,564参照)	お問い合わせください。
	使用する制御器	RCB−730、500シリーズ、JRC−200B(P.565～568参照)	

⚠ 使用上の注意：SXE,SXESは6Pコネクター付ですので、9Pコネクター付のRCL-6FBに接続する場合は、2WS 6P-9P変換コネクター(EM用)をご使用ください。

錠の仕様	バックセット		51mm
	取付可能扉厚(表記以上はお問い合わせください)	SXE SXEV	GP,V,GV,P,Z−3,5,6,7…… 29～43·43～53mm
		SXES SXESV	GP,V,GV−5,7 …… 30～43·43～53mm GP,V,GV−6 …… 30～40·40～50mm P,Z−5 …… 30～45·45～55mm P,Z−7…… 30～55mm P,Z−6 …… 37～47·47～57mm
	チリ		5mm以下
	シリンダー[記号]		GP[GP](注1), V18[V], GV[GV] 6本ピン[P](注2), 7本ピン[Z]
	キーシステム		MK、GMK、GGMMK、コンスト装置など各種キーシステム可能。 (V18やGVシリンダーはオプションでキーチェンジシステムも可能) (GVはオプションでユニバーサルキーシステム(UKS2)も可能) (注:防滴型SXESのUKS2は不可能)
	サムターン		SXE,SXEV…… 標準型,TM,TME型など(P.63参照) SXES,SXESV…… 標準型のみ
	品番		SXE,SXEV−3,5,6,7　SXES,SXESV(防滴型)−5,6,7

(注)1.GPシリンダーの耐ピッキング性能は10分以上ですが、耐カギ穴壊し性能は5分未満ですので、住宅玄関ではV18またはGVシリンダーをご使用ください。
2.6本ピン,7本ピンシリンダーの新規マスターキー(MK)の受付は、2017年3月末で終了します。

■SXE,SXES,SXEVの回路図(この図は閉扉、施錠状態を示します。)

●**SXE,SXES**(6Pコネクター)

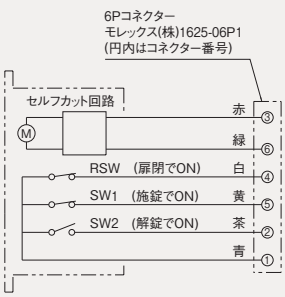

●**SXEV,SXESV**(9Pコネクター)

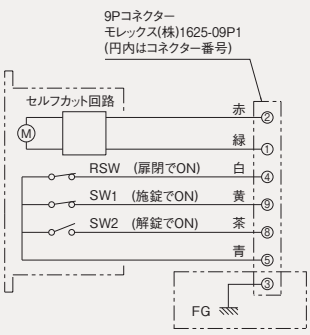

〈制御回路〉

モーター施解錠動作

	施錠	解錠
赤	−	+
緑	+	−

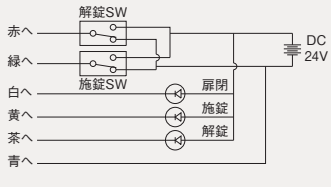

(注)モーターへの通電時間は3秒以上5秒以内としてください。通電時間が少ない時で、デッドボルトへの側圧が大きい場合は最後まで作動しない場合があります。電源の容量は0.5A以上としてください。

索引
仕様一覧
建物別使用例
錠の基礎知識
シリンダー
キーシステム
ゴールロックの特長
使用上の注意
▼ロック編
防犯建物部品(CP製品)
BL-bs 認定品
新製品
プッシュ・プル錠
レバーハンドル
レバーハンドル錠
ケースロック
ホテルロック
自動施錠錠
室内間仕切錠
空錠・表示錠
木製建具錠
インテグラル錠
円筒錠
面付箱錠
ウォータロック
面付本締錠
本締錠・ガード錠
グレモン錠
ガラス戸錠
非常錠
ケースハンドル錠
引戸錠
引違戸錠
アンティック錠
▼電気錠編
出入管理システム
機器一覧・使用例
取扱い上の注意など
スマートリーダー バスカル
非接触キーリーダー
FeliCa リーダー
カードロック・テンキー
外出確認システム
インターロック・
非常ドアシステム
ホテルカードロック
住宅用電気錠
システム
防犯スイッチ錠
各種電気錠
通電金具
制御盤
キースイッチなど
防災システム
エアー錠システム
資料編
錠の性能一覧表
シリンダー互換表
その他資料
価格表

レバーハンドル錠,ケースロック(ノブ)型電気錠(モーター錠)
AHLEM(レバー型), AHEM(ノブ型)

外形図 P.629
価格表 P.81

用途 マンション共用出入口・オフィス出入口・非常口など

※この製品は指定建物錠です。錠の性能表示はP.691をご参照ください。

索引
仕様一覧
建物別使用例
錠の基礎知識
シリンダー
キーシステム
ゴールロックの特長
使用上の注意
▼ロック編
防犯建物部品(CP製品)
BL-bs 認定品
新製品
プッシュ・プル錠
レバーハンドル
レバーハンドル錠
ケースロック
ホテルロック
自動施錠錠
室内間仕切錠
空錠・表示錠
木製建具錠
インテグラル錠
円筒錠
面付箱錠
ウォータロック
面付本締錠
本締錠・ガード錠
グレモン錠
ガラス戸錠
非常錠
ケースハンドル錠
引戸錠
引違戸錠
アンティック錠
▼電気錠編
出入管理システム
機器一覧・使用例
取扱い上の注意など
スマートリーダー パスカル
非接触キーリーダー
FeliCa リーダー
カードロック・テンキー
外出確認システム
インターロック・非常ドアシステム
ホテルカードロック
住宅用電気錠システム
防犯スイッチ錠
各種電気錠
通電金具
制御盤
キースイッチなど
防災システム
エアー錠システム
資料編
錠の性能一覧表
シリンダー互換表
その他資料
価格表

【※ご注文の際は、品番の前に必ずシリンダー記号(GP, V, GVなど)を付けてご指示ください。】

● V-AHLEM-5ZU11S(バックセット100mm)
(写真はV18シリンダー、ZU型レバー、R4U丸座、ステンレス・ヘアーライン仕上を示します。)

● ノブの場合のAHEM
(写真はP-AHEM-5Q)

⚠ 使用上の注意:トリガーは扉の開閉信号をとるためのもので、ラッチボルトを固定する機能はありません。

モーターにより、デッドボルトを作動させて施解錠するケースロック型の電気錠です。

特 長

■錠に内蔵した電動モーターにより施解錠。

■キーやサムターンでも施解錠できます。

■停電などの電気的トラブルが起きても安全です。

■マイクロスイッチにより、施解錠および扉の開閉状態の確認信号がとれます。

■優れた防犯性・操作性・耐久性。

防犯性・操作性・耐久性に最も優れたレバーハンドル錠,ケースロックの最高級品AHL,AHの電気錠です。

■デッドボルトに側圧がかからない安全設計。

施錠(デッドボルトを突出)するとノブも固定され、解錠(デッドボルトを後退)しないとノブは回りませんので、施錠状態でデッドボルトに不用意な側圧がかかることはありません。

仕 様

電気仕様	定格電圧	DC24V(使用電圧範囲DC19V~27V)
	定格電流	0.2A(セルフカット機能付) (電源の容量は0.5A以上としてください。)
	スイッチ開閉容量	マイクロスイッチ(施解錠確認用)…DC24V 0.1A マイクロスイッチ(扉開閉確認用)…DC24V 0.1A(抵抗負荷)
	使用温度範囲	−10℃~+50℃(結露、氷結なきこと)
	リード線(コネクター付)	長さ230mm(モレックス1625−06P)
	使用する通電金具	RCL-21, 21U(P.561参照)
	使用する制御盤	別途お打ち合わせください。
錠の仕様	バックセット	100mm
	取付可能扉厚	AHLEM…35~42.5・42.5~50mm、AHEM…35~50mm (表記以上はお問い合わせください)
	チリ	6mm以下
	ハンドル	AHLEM…レバー(NU、KU、ZU、TU型など) AHEM…ノブ(Q、Y、K、B、S、P、ORB型)
	シリンダー[記号]	GP[GP], V18[V], GV[GV] | 6本ピン[P](注), 7本ピン[Z]
	キーシステム	MK、GMK、GGMK、コンストラクション装置など各種キーシステム可能。 (V18やGVシリンダーはオプションでキーチェンジシステムも可能) (GVのユニバーサルキーシステム(UKS2)は不可能)
	サムターン	標準型のみ

(注)6本ピン,7本ピンシリンダーの新規マスターキー(MK)の受付は、2017年3月末で終了します。

■AHLEM,AHEMシリーズ品番一覧表

ご注文の際は品番にシリンダー記号を付けて、例えばV-AHLEM-5NU11Sなどとご指示ください。

装着可能なシリンダーとその記号	品番(□はシリンダー記号)	(室内側)	略図	(室外側)
——	AHLEM-3**(注1) (AHEM-3*)	サムターン レバー(AHEMはノブ)		—— レバー(AHEMはノブ)
GP(GP) V(V18) GV(GV) P(6本ピン) Z(7本ピン)	□-AHLEM-5** (AHEM-5*)	サムターン レバー(AHEMはノブ)	(注2)	シリンダー レバー(AHEMはノブ)
GP(GP) V(V18) GV(GV) P(6本ピン) Z(7本ピン)	□-AHLEM-6** (AHEM-6*)	シリンダー レバー(AHEMはノブ)		シリンダー レバー(AHEMはノブ)
GP(GP) V(V18) GV(GV) P(6本ピン) Z(7本ピン)	□-AHLEM-7** (AHEM-7*)	—— レバー(AHEMはノブ)		シリンダー レバー(AHEMはノブ)

(注)1.*印はレバーハンドルのデザイン・仕上記号を示します。
2.略図はAHLEMで、V18シリンダーのティンブルキーを示します。

■AHLEM,AHEMの回路図(この図は開扉、解錠状態を示します。)

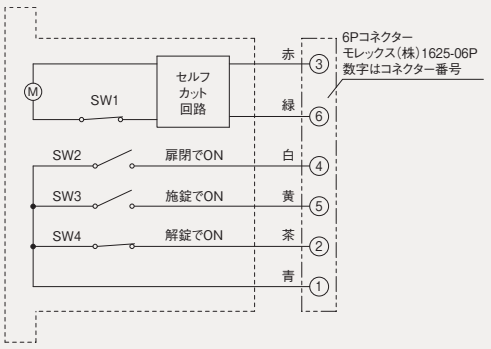

モーター施解錠動作

	施錠	解錠
赤	−	+
緑	+	−

M…モーター
SW1…マイクロスイッチ(ラッチ突出でON)
SW2…マイクロスイッチ(扉開閉確認用)
SW3…マイクロスイッチ(施錠確認用)
SW4…マイクロスイッチ(解錠確認用)

CMT CMR グレモン錠型電気錠 CMT(通電時解錠型), CMR(通電時施錠型)シリーズ

外形図 P.630
価格表 P.82

用途 機械室、電気室、非常口、インターロック扉など

※この製品は指定建物錠です。錠の性能表示はP.691をご参照ください。

● **V-CMT,CMR-5**(バックセット64mm)【※ご注文の際は、品番の前に必ずシリンダー記号(GP, V, GVなど)を付けてご指示ください。】
(写真はV18シリンダーのCMT-5を示します。)

(サムターン用の非常カバーもあります。)

■基本構成

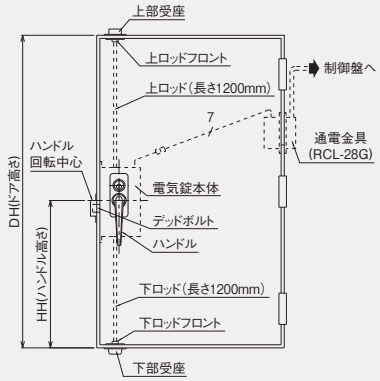

⚠ 使用上の注意：1.ご注文の際は扉の高さ寸法およびハンドル取付位置(扉下部からのハンドル高さ寸法)を明示ください。
2.標準セットされる上、下ロッドの長さは1,200mmです。それ以外の長さのロッド棒をご注文の場合は、P.352に記載の計算式により算出のうえご注文ください。

特　長

■優れた防音性と気密性、操作性に優れた大きなハンドルのグレモン錠型の電気錠です。

■誤操作防止用のトリガー装置付。

■電気的に遠隔所から解錠できます。
- ●CMT…通電時に解錠され、通電が切れると施錠となります。(通電停止時に閉扉してハンドルを回すと自動施錠されます。)
- ●CMR…通電中は施錠され、通電停止時に解錠されます。(通電中に閉扉してハンドルを回すと自動施錠される。)

■キーやサムターンでも解錠できます。

■デッドボルトとロッドの突出状態および施解錠状態の確認信号がとれます。

■上下ロッドの取付けは簡単。

■脱着式ハンドルもあります。

■両開扉用の受本体や固定ハンドルもあります。

仕　様

電気仕様	定格電圧	DC24V(使用電圧範囲DC19V−27V)
	定格電流	0.2A(連続通電)
	スイッチ開閉容量	マイクロスイッチ…DC24V 0.1A
	使用温度範囲	−10℃〜+50℃(結露、氷結なきこと)
	リード線(コネクター付)	長さ200mm(モレックス1625-09P)
	使用する通電金具	RCL-28G(P.561参照)
	使用する制御盤	RCB-730またはRCB-500シリーズ(P.565〜567参照)
錠の仕様	バックセット	64mm
	取付可能扉厚	29〜33·33〜43·43〜53mm(表記以上はお問い合わせください)
	チリ	戸先側9mm以下、扉の上下10mm以下
	シリンダー[記号]	GP[GP], V18[V], GV[GV] | 6本ピン[P](注), 7本ピン[Z]
	キーシステム	MK、GMK、GGMK、コンスト装置など各種キーシステム可能 (V18、GVシリンダーのキーチェンジシステムはできません。) (GVのユニバーサルキーシステム(UKS2)も不可能)

(注)6本ピン,7本ピンシリンダーの新規マスターキー(MK)の受付は、2017年3月末で終了します。

■**CMT,CMRの回路図**(図のスイッチは施錠、デッド、ロッド突出状態を示します。)

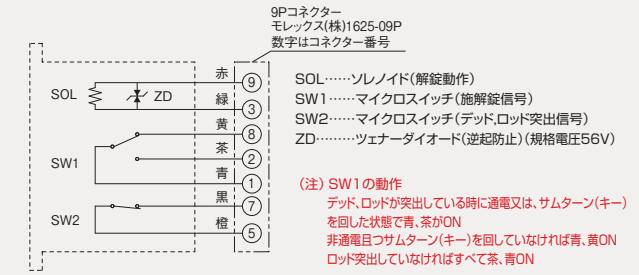

■**CMT,CMRシリーズの品番一覧表**

装着可能なシリンダー	品番(□はシリンダー記号)	(室内側)	略　図	(室外側)	動作
——	CMT-1 CMR-1	—— レバーハンドル(施錠時固定)		—— レバーハンドル(施錠時固定)	● レバーハンドルにてデッドボルトと上下ロッドを動かす。 ● CMRは通電時に、CMTは非通電時にレバーハンドルを回すと自動施錠される。 ● CMRは非通電時に、CMTは通電時に解錠する。
——	CMT-3 CMR-3	サムターン レバーハンドル(施錠時固定)		—— レバーハンドル(施錠時固定)	● レバーハンドルにてデッドボルトと上下ロッドを動かす。 ● CMRは通電時に、CMTは非通電時にレバーハンドルを回すと自動施錠される。 ● CMRは非通電時に、CMTは通電時に解錠する。 ● 外側から施解錠できない。 ● 内側からサムターンにて施解錠する。
GP(GP) ※(標準) V(V18) GV(GV) P(6本ピン) Z(7本ピン)	□-CMT-5 CMR-5	サムターン レバーハンドル(施錠時固定)		シリンダー レバーハンドル(施錠時固定)	● レバーハンドルにてデッドボルトと上下ロッドを動かす。 ● CMRは通電時に、CMTは非通電時にレバーハンドルを回すと自動施錠される。 ● CMRは非通電時に、CMTは通電時に解錠する。 ● 外側からキー、内側からサムターンにて施解錠する。
GP(GP) V(V18) GV(GV) P(6本ピン) Z(7本ピン)	□-CMT-6 CMR-6	シリンダー レバーハンドル(施錠時固定)		シリンダー レバーハンドル(施錠時固定)	● レバーハンドルにてデッドボルトと上下ロッドを動かす。 ● CMRは通電時に、CMTは非通電時にレバーハンドルを回すと自動施錠される。 ● CMRは非通電時に、CMTは通電時に解錠する。 ● 両側からキーにて施解錠する。
GP(GP) V(V18) GV(GV) P(6本ピン) Z(7本ピン)	□-CMT-7 CMR-7	—— レバーハンドル(施錠時固定)		シリンダー レバーハンドル(施錠時固定)	● レバーハンドルにてデッドボルトと上下ロッドを動かす。 ● CMRは通電時に、CMTは非通電時にレバーハンドルを回すと自動施錠される。 ● CMRは非通電時に、CMTは通電時に解錠する。 ● 外側からキーにて施解錠する。 ● 内側から施解錠できない。

索引
仕様一覧
建物別使用例
錠の基礎知識
シリンダー
キーシステム
ゴールロックの特長
使用上の注意
▼ロック編
防犯建物部品(CP製品)
BL-bs 認定品
新製品
プッシュ・プル錠
レバーハンドル
レバーハンドル錠
ケースロック
ホテルロック
自動施錠錠
室内間仕切錠
空錠・表示錠
木製建具錠
インテグラル錠
円筒錠
面付箱錠
ウォータロック
面付本締錠
本締錠・ガード錠
グレモン錠
ガラス戸錠
非常錠
ケースハンドル錠
引戸錠
引違戸錠
アンティック錠
▼電気錠編
出入管理システム
機器一覧・使用例
取扱い上の注意など
スマートリーダー パスカル
非接触キーリーダー
FeliCa リーダー
カードロック・テンキー
外出確認システム
インターロック・非常ドアシステム
ホテルカードロック
住宅用電気錠システム
防犯スイッチ錠
各種電気錠
通電金具
制御盤
キースイッチなど
防災システム
エアー錠システム
資料編
錠の性能一覧表
シリンダー互換表
その他資料
価格表

KRM-100システムは2016年(平成28年)9月末で廃番予定です。

面付本締型電気錠 MEシリーズ(KRM-100システム)

外形図 P.597 , 598
価格表 P.81

用途 ワンドアー・ツーロック用の補助錠

※この製品は指定建物錠です。錠の性能表示はP.694をご参照ください。

ワンドアー・ツーロック用の補助錠に最適の電気錠。既設ドアへの電気錠システムの導入が簡単にできます。

特　長

■きわめて優れた防犯性。

シリンダーはピッキングなどの不正解錠に強いディンプルキー シリンダーを使用。また、錠本体も暴力破壊を防ぐ超防犯設計です。

■離れたところからリモコンキーのボタンを押すだけで電気錠を施解錠。また、電波式なので方向性がなく便利です。

■施錠、解錠動作を"ピー""ピッ、ピッ"という音で知らせます。(アンサーバック機能)
(ただし、リモコンキーまたは室内操作器で操作したときのみです。)

■表示ランプで施解錠状態を確認できます。
施錠状態(緑色)、解錠状態(赤色)

■扉の異常を知らせる警報機能付。

警戒セットをONにしておくと、万一、サムターン回しやバールによるこじ開けなどの不正解錠によって扉が開けられると警報ブザーによって異常を知らせます。

■自動施錠機能付なので、カギのかけ忘れを防ぎます。

※キーやサムターンで解錠した場合は、自動施錠されませんのでご注意ください。

■電波キーのIDコードはローリングコード方式なので、コピーされても安全です。

■電波キーの電池寿命は1日10回の使用で約4年です。

(ただし、当社試験値です。)

■電波キーの新規登録は簡単です。

■オプションで防犯サムターンの装着も可能。

防犯サムターンは、空転モード切替型のTME型(注1)とTMK型とがあります。(詳細はP.63参照)

仕　様

■電気錠ME

錠の仕様	品番	V-ME-5, GV-ME-5
	シリンダー[記号]	V18[V], GV[GV]
	取付可能扉厚	30～50mm
	キーシステム	MK、GMK、GGMK、コンストラクション装置など各種キーシステム可能 (オプションでV,GVシリンダーのキーチェンジシステムも可能) (GVのユニバーサルキーシステム(UKS2)も可能)
	サムターン	標準型、TME型(TM機能なし)(注1)、TMK型
	仕上	シルバー(364)、ゴールド(269)、ブラック(883)、アンバー(80)(注2)
電気仕様	定格電圧	DC24V
	使用電圧範囲	DC19～28.8V
	定格電流	0.15A(定格電圧印可、20℃、側圧なし)
	動作時間	1秒以下(定格電圧、側圧なしの場合)
	内蔵スイッチ容量	DC30V　0.1A(抵抗負荷)
	使用温度範囲	−10～+50℃(結露、氷結なきこと)

(注)1.MEに装着するTME型防犯サムターンは、通常モードでのTM機能(偏心した力では回らない機能)はありません。
2.アンバー(80)仕上げは受注生産となります。

■制御器(KRM-100G)および電波キー(KRMリモコンキー)

入力電圧	AC100V±10%(50/60Hz)
消費電力	常時2W以下、最大6W以下
使用環境 設置場所 温度·湿度	玄関扉の枠、玄関扉近傍の壁面などに露出取付 0℃～+40℃ 85%以下(結露なきこと)
電波キー受信感度	通常、電波キーと制御器の距離1.5m程度 (制御器の設置環境により感知距離は異なります)
接続する電気錠	面付本締電気錠ME
電波キー用の交換電池	二酸化マンガン電池　CR1216
電波キーの電池寿命	1日10回の使用で約4年(※ただし、当社試験値です。)
電波キーの鍵違い	2.95×10^{20}通り
電波傍受の防犯対策	ローリングコード方式採用
電波キーのID登録可能数	最大8コード(キー8本)
電波キー電界強度	微弱電波のため電波法の適用外

■基本構成図

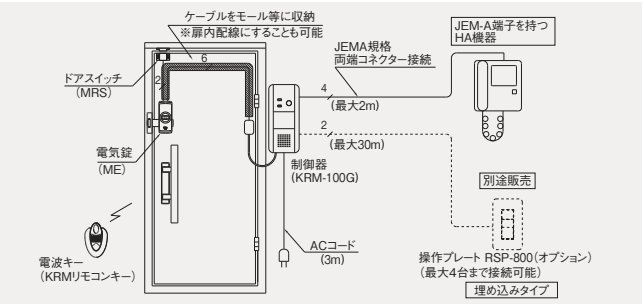

索引
仕様一覧
建物別使用例
錠の基礎知識
シリンダー
キーシステム
ゴールロックの特長
使用上の注意
▼ロック編
防犯建物部品(CP製品)
BL-bs 認定品
新製品
プッシュ・プル錠
レバーハンドル
レバーハンドル錠
ケースロック
ホテルロック
自動施錠錠
室内間仕切錠
空錠・表示錠
木製建具錠
インテグラル錠
円筒錠
面付箱錠
ウォータロック
面付本締錠
本締錠・ガード錠
グレモン錠
ガラス戸錠
非常錠
ケースハンドル錠
引戸錠
引違戸錠
アンティック錠
▼電気錠編
出入管理システム
機器一覧・使用例
取扱い上の注意など
スマートリーダー バスカル
非接触キーリーダー
FeliCa リーダー
カードロック・テンキー
外出確認システム
インターロック・
非常ドアシステム
ホテルカードロック
住宅用電気錠
システム
防犯スイッチ錠
各種電気錠
通電金具
制御盤
キースイッチなど
防災システム
エアー錠システム
資料編
錠の性能一覧表
シリンダー互換表
その他資料
価格表

EGLL EGLD 門扉用電気錠（瞬時通電施解錠型）（防滴型）EGLL（レバー型），EGLD（本締型）

外形図 P.631
価格表 P.72

用途 門扉など

● レバーハンドル型 **P-EGLL-54**（バックセット45mm）

● 本締型 **P-EGLD-54**（バックセット45mm）

● **固定レバー**（オプション）
（両開きタイプの門扉の固定側に使用してください。）

⚠ 使用上の注意：1.防滴仕様の関係上、錠本体は必ず写真に示された向きで取り付けてください。
2.ハンドルの勝手を変更する場合は、内外のハンドルを取り外して入れ替えてください。
3.本締錠EGLD-54を使用する場合は、側圧がかからないように必ず空錠を別途使用してください。
4.門扉の勝手は、外側から観て吊元の位置が右にあれば右勝手、左にあれば左勝手とされています。写真は、右勝手・内開き用を示します。

門扉などに最適な防滴型電気錠。2線式なので配線工事は極めて簡単です。レバーハンドル錠と本締錠タイプとがあります。

特　長

■防滴型なので、風雨に晒される門扉に最適です。

■2線式の電気錠なので、配線工事は極めて簡単で誤配線もありません。

■テンキー操作器TKS-601との接続も可能です。

■キーやサムターンでも施錠、解錠できます。

■錠本体はコンパクト
（バックセット45mm）

■サムターンは防犯性の高いコインプラグ型。（EGLL,EGLD-54）
サムターンはコインプラグ型を使用。また、カバーにより操作部が解らないようにカムフラージュしています。

（EGLL,EGLD-54のサムターン。コインで操作します。）

■通常のサムターン（TX型サムターン）を使用したEGLL,EGLD-5もあります。

（EGLL,EGLD-5のサムターン。）

仕　様

電気仕様	定格電圧	DC24V(使用電圧範囲DC19V～27V)
	定格電流	0.35A（通電時間0.15～3.0秒　通電率1/20）
	スイッチ開閉容量	マイクロスイッチ（施解錠確認用）…DC24V　0.1A
	使用温度範囲	−10℃～+50℃（結露、氷結なきこと）
	リード線	長さ約150mm、コネクター付
	使用する通電金具	RCL-202G（P.515参照）
	使用する制御器	RCB-601N（詳細はP.514,515参照）
錠の仕様	バックセット	45mm
	取付可能扉厚	EGLL-5,54…35～45·45～55mm EGLD-5,54…35～45·45～55·55～65mm （EGLL,EGLD-5の場合はお問い合わせください。）
	チリ	12mm以下
	レバーハンドル	Z型、アルミ製、コーティングブラック仕上（固定レバーも有）
	シリンダー［記号］	6本ピン［P］（6本ピンシリンダーのみです。）（注）
	キーシステム	MK、GMK、GGMK、コンスト装置など各種キーシステム可能

（注）6本ピンシリンダーの新規マスターキー（MK）の受付は、2017年3月末で終了予定です。

■基本構成

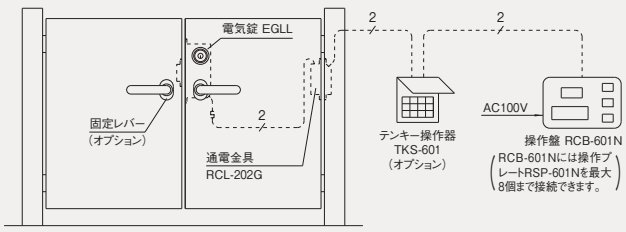

索引
仕様一覧
建物別使用例
錠の基礎知識
シリンダー
キーシステム
ゴールロックの特長
使用上の注意
▼ロック編
防犯建物部品（CP製品）
BL-bs 認定品
新製品
プッシュ・プル錠
レバーハンドル
レバーハンドル錠
ケースロック
ホテルロック
自動施錠錠
室内間仕切錠
空錠・表示錠
木製建具錠
インテグラル錠
円筒錠
面付箱錠
ウォータロック
面付本締錠
本締錠・ガード錠
グレモン錠
ガラス戸錠
非常錠
ケースハンドル錠
引戸錠
引違戸錠
アンティック錠
▼電気錠編 出入管理システム
機器一覧・使用例
取扱い上の注意など
スマートリーダー バスカル
非接触キーリーダー
FeliCa リーダー
カードロック・テンキー
外出確認システム
インターロック・非常ドアシステム
ホテルカードロック
住宅用電気錠システム
防犯スイッチ錠
各種電気錠
通電金具
制御盤
キースイッチなど
防災システム
エアー錠システム
資料編
錠の性能一覧表
シリンダー互換表
その他資料
価格表

索引
仕様一覧
建物別使用例
錠の基礎知識
シリンダー
キーシステム
ゴールロックの特長
使用上の注意
▼ロック編
防犯建物部品（CP製品）
BL-bs 認定品
新製品
プッシュ・プル錠
レバーハンドル
レバーハンドル錠
ケースロック
ホテルロック
自動施錠錠
室内間仕切錠
空錠・表示錠
木製建具錠
インテグラル錠
円筒錠
面付箱錠
ウォータロック
面付本締錠
本締錠・ガード錠
グレモン錠
ガラス戸錠
非常錠
ケースハンドル錠
引戸錠
引違戸錠
アンティック錠
▼電気錠編
出入管理システム
機器一覧・使用例
取扱い上の注意など
スマートリーダー バスカル
非接触キーリーダー
FeliCa リーダー
カードロック・テンキー
外出確認システム
インターロック・
非常ドアシステム
ホテルカードロック
住宅用電気錠
システム
防犯スイッチ錠
各種電気錠
通電金具
制御盤
キースイッチなど
防災システム
エアー錠システム
資料編
錠の性能一覧表
シリンダー互換表
その他資料
価格表

AWR 窓（引戸）用電気錠 AWR-100（通電時施錠型），101（通電時解錠型）

用途　窓（引戸）など

● AWR-100,101

⚠ 使用上の注意：1. 屋内仕様ですので、雨水がかからない場所でご使用ください。
2. 本電気錠は、窓の完全閉鎖状態で施錠する機能はありません。
3. 非通電時に解錠となる通電時施錠型 AWR-100は、防犯面から停電バックアップ用の電源が必要となります。
4. 工事中やメンテナンスのため、室内側のケースカバーを外すことにより手動解錠操作も可能です。なお、カバー取付ネジは特殊ネジとし専用工具以外では取り外しができないようにすることもできます。

窓の開放量を一定に制限し、非常時には電気的に解錠して窓の全開放が可能となります。

特　長

■常時は、採風などのために窓の開放量を一定に制限します。

※窓の開放量は100mm、110mm、120mmのいずれかを選択することができます。なお、窓の開放量に応じてラッチの位置を決める必要がありますので、ご注文の際は必ず窓の開放量をご指示ください。

■非常時には電気的に解錠し、窓の全開放が可能となります。

■病院や介護施設などの窓の開放制御に最適です。

■通電時施錠型（AWR-100）と通電時解錠型（AWR-101）とがあります。

仕　様

	機種	AWR-100	AWR-101
電気仕様	作動形式	通電時施錠型	通電時解錠型
	定格電圧	DC24V	
	定格電流	0.2A（連続通電）	
	スイッチ開閉容量	リードスイッチ（ラッチ作動確認用）…DC24V 0.1A（抵抗負荷） リードスイッチはラッチ突出状態でONとなりますので、特にご注意ください。	
	使用温度範囲	−10℃〜+50℃（結露、氷結なきこと）	
錠の仕様	勝手	R型（右障子取付用）、L型（左障子取付用）	
	窓の開放量	100mm, 110mm, 120mm	
	仕上（記号）	シルバー（3641）、アンバー（80）、ブラック（883）	

■回路図

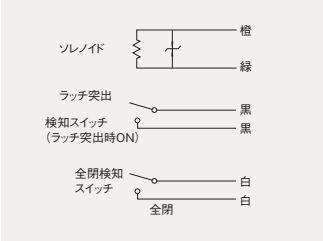

ACR 電動開放式ドアチェーン（瞬時通電開放型） ACR-100,100N

外形図 P.632，633
価格表 P.82

用途　高齢者住宅・寮など

● ACR-100（動作確認スイッチ付），100N（確認スイッチなし）

⚠ 使用上の注意：1. 屋内仕様ですので、雨水がかからない場所でご使用ください。
2. 本体部は横向きや、上下逆向きには取付けないでください。

電気的に遠隔制御によって、ドアチェーンを開放することができます。

特　長

■瞬時通電によりチェーンを本体から切り離して開放できます。

■高齢者住宅などでの救助システム用として最適。

■側圧が作用した状態で通電された場合でも、側圧が解除されればチェーンを切り離すことができるので安全です。

■ソレノイドの動作確認信号がとれるので、大変便利です。（動作確認スイッチの無いタイプACR-100Nもあります。）

■切り離したチェーンのリセットは手動で行ないます。

仕　様

	機種	ACR-100（動作確認スイッチ付）	ACR-100N（確認スイッチなし）
電気的仕様	定格電圧	DC24V（使用電圧範囲DC19〜28V）	
	定格電流	0.1A（通電時間0.1秒、通電率20%）	
	最大通電時間	5秒	
	使用温度範囲	−10℃〜+50℃（氷結・結露なきこと）	
	動作確認スイッチ	あり	なし
本体	本体ケース	ZnDC 焼付塗装仕上	
	チェーン	ステンレス（SUS304）	

■回路図（図はACR-100のリセット状態を示します。）

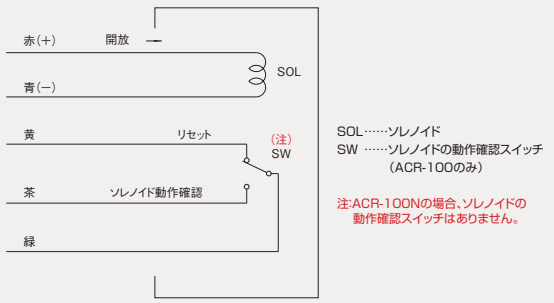

RCL 埋込型通電金具 RCL-21シリーズ RCL-21,27,28G,202NCなど

外形図 P.634
価格表 P.83

用途 扉に取付けた電気錠などへの配線用（※仕様と使用する電気錠の種類は下の表をご参照ください。）

● RCL-21,27,28G

● RCL-21U,28GU

● RCL-202NC

⚠ 使用上の注意：埋込型通電金具は中心吊りの扉には使用できませんのでご注意ください。

電線の保護は完璧で、外観もスマートな埋込型の通電金具RCL-21シリーズ。

特　長

■断線のおそれもなく、優れた耐久性。

電線は18-8ステンレスのコイル状バネで保護しているので、フレキシブルで断線の恐れもなく、耐久性に優れています。

〈施工例〉

■埋込式なので外観はスマート。

■フロントはすべてステンレス製で、取付けも簡単。

従来の通電丁番のように、他の丁番との芯を合わせる必要がないので、取付けが簡単です。

■ケースは鋼板製のものと樹脂製のものとがあります。

■電線は耐熱電線でコネクター付なので、結線は容易。

（注：RCL-202NCは扉側のみコネクター付で、枠側にはコネクターは付いていません。）

■配線用の延長コードやコネクターもあります。（下の表参照）

■引戸用の通電金具（RCL-6FB,6V）（P.563,564参照）や面付型の通電金具（RCL-16,1FT）（次ページ参照）もあります。

仕　様

■埋込型通電金具RCL-21シリーズの品番および仕様と使用する電気錠の種類一覧表

品番	リード線の本数	ケーブル長さ(mm) 扉側	ケーブル長さ(mm) 枠側	フロント本体ケース	コネクター	リード線（耐熱電線）	使用する電気錠など
RCL-21	6本	2,000	150	ステンレス 鋼板	モレックス 1625-06P,R	UL-2586 AWG24 (11/0.16)	● 本締モーター錠 EM,EMSX,SXE（P.550～552,555参照） ● ケースロック型モーター錠 AHLEM,AHEM（P.556参照） ● レバーハンドル型電気錠 EZS,EXS,ELシリーズ（P.538～549参照） ● ケースロック型電気錠 ESシリーズ（P.542～549参照） ● スイッチ付錠 HLV,HSV（P.569参照）
RCL-21U	6本	100（注1）	150	ステンレス ABS樹脂			
RCL-27	7本	2,000	150	ステンレス 鋼板	モレックス 1625-09P,R	UL-2586 AWG24 (11/0.16)	● 本締モーター錠 EMV,EMVSX,EV,SXEV（P.550～555参照） ● プッシュ・プル型電気錠 PXE,PXKE,PZE,PZKE（P.533,535,536参照） ● 機能切替型電気錠 EUシリーズ（P.540,541）
RCL-27H	7本	2,000	150	ステンレス 鋼板	扉側…9R,9R 枠側…2P,9P		● 9Pコネクター付の電気錠（EU,EMV,SXEV）で、非常解錠確認スイッチ付の非常装置H（AV,BV）を使用した場合の信号取り出し用。
RCL-28G	8本	2,000	150	ステンレス 鋼板	モレックス 1625-09P,R	UL-2095 AWG22 (13/0.18)	● グレモン電気錠CMT,CMR専用（P.557参照）
RCL-28GU	8本	100（注1）	150	ステンレス ABS樹脂			
RCL-21NV	6本	2,300	150	ステンレス ABS樹脂	モレックス 1625-09P,R	NSKVG（特殊VCTF） 0.3m (27/0.12)	● 本締モーター錠EV（P.554参照） ● プッシュ・プル型電気錠 PXE,PXKE,PZE,PZKE（P.533～536参照） ● 防犯スイッチ付錠LGKSJ,LDKSJ,LGKS,LDKS（P.525,526参照） ● 非常解錠確認スイッチ付非常錠LDHPAV（P.392参照）
RCL-28NC	8本	2,000	150	ステンレス	扉側…2R,6R 枠側…9P	NSKVG 0.3m	● 外出確認錠の電気錠 EZSMN,EMMN,SXEMN（P.486,487参照）
RCL-202NC	2本	2,000	150	ABS樹脂	扉側…2R 枠側…なし	NSKVG 0.75m	● 外出確認錠の一般錠 LGMN,HDMN,SXMNなど（P.486,487参照） ● CP製品の電気錠 PXKEJ,PZKEJ,EVJなど（P.510,511参照） ● 2線式電気錠システム 2WS-EL100（P.512,513参照）

（注1）RCL-21U,28GUでは、扉側ケーブルの長さは100mmしかありませんので、状況に応じて延長コードをご使用ください。
（注2）RCL-21,27のコネクターおよび延長コードは共に、5m以下については0.5m単位で、5m～10mまでについては1m単位で対応可能です。

■RCL-21シリーズの配線用コネクターおよび延長ケーブル

品　名	長　さ	コネクター（リード線本数）
RCL-21（27）□m コネクター（注2）	0.5m,1m,1.5m 2m,2.5m,3m	RCL-21…片側6Pコネクター（6本） RCL-27…片側9Pコネクター（7本）
RCL-21（27）□m 延長コード（注2）	1m,2m,3m 4m,5m,10m	RCL-21…両側6Pコネクター（6本） RCL-27…両側9Pコネクター（7本）
RCL-28G □m コネクター	10m,15m	片側9Pコネクター（8本）
RCL-28G □m 延長コード	10m,15m	両側9Pコネクター（8本）

関連製品	●引戸用電気錠の通電金具RCL-6FB,6V（詳細はP.563,564参照） ●面付式通電金具RCL-16,1FT（詳細はP.562参照） ●2線式電気錠の通電金具RCL-202G（詳細はP.515参照） ●外出確認錠の通電金具RCL-28NC,202NC（詳細はP.487参照）

索引
仕様一覧
建物別使用例
錠の基礎知識
シリンダー
キーシステム
ゴールロックの特長
使用上の注意
▼ロック編
防犯建物部品（CP製品）
BL-bs 認定品
新製品
プッシュ・プル錠
レバーハンドル
レバーハンドル錠
ケースロック
ホテルロック
自動施錠錠
室内間仕切錠
空錠・表示錠
木製建具錠
インテグラル錠
円筒錠
面付箱錠
ウォータロック
面付本締錠
本締錠・ガード錠
グレモン錠
ガラス戸錠
非常錠
ケースハンドル錠
引戸錠
引違戸錠
アンティック錠
▼電気錠編 出入管理システム
機器一覧・使用例
取扱い上の注意など
スマートリーダー バスカル
非接触キーリーダー
FeliCa リーダー
カードロック・テンキー
外出確認システム
インターロック・非常ドアシステム
ホテルカードロック
住宅用電気錠システム
防犯スイッチ錠
各種電気錠
通電金具 制御盤 キースイッチなど
防災システム
エアー錠システム
資料編
錠の性能一覧表
シリンダー互換表
その他資料
価格表

面付型通電金具 RCL-16,1FT

外形図 P.635
価格表 P.83

用途 扉に取付けた電気錠などへの配線用

索引
仕様一覧
建物別使用例
錠の基礎知識
シリンダー
キーシステム
ゴールロックの特長
使用上の注意
▼ロック編
防犯建物部品（CP製品）
BL-bs 認定品
新製品
プッシュ・プル錠
レバーハンドル
レバーハンドル錠
ケースロック
ホテルロック
自動施錠錠
室内間仕切錠
空錠・表示錠
木製建具錠
インテグラル錠
円筒錠
面付箱錠
ウォータロック
面付本締錠
本締錠・ガード錠
グレモン錠
ガラス戸錠
非常錠
ケースハンドル錠
引戸錠
引違戸錠
アンティック錠
▼電気錠編
出入管理システム
機器一覧・使用例
取扱い上の注意など
スマートリーダー パスカル
非接触キーリーダー
FeliCa リーダー
カードロック・テンキー
外出確認システム
インターロック・非常ドアシステム
ホテルカードロック
住宅用電気錠システム
防犯スイッチ錠
各種電気錠
通電金具
制御盤
キースイッチなど
防災システム
エアー錠システム
資料編
錠の性能一覧表
シリンダー互換表
その他資料
価格表

● RCL-16

● RCL-1FT（プレート付）

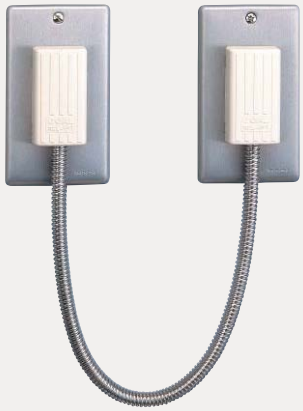

⚠ 使用上の注意：直射日光や雨水があたらない屋内でご使用ください。

取付けが簡単な面付式の通電金具です。

特　長

■取付けが簡単。

■面付型なので、既設の扉にも簡単に配線ができます。

■RCL-1FTはステンレス製のスパイラルチューブを使用。断線のおそれがありません。

■埋込型の通電金具RCL-21シリーズもあります。
（P.561参照）

■引戸用の通電金具RCL-6FB,6Vもあります。
（P.563,564をご参照ください。）

仕　様

■RCL-16

リード線の本数（結線方式）	ケーブル長さ	ケーブルの種類	本体	備考
6本（ネジ止め端子）	300～600（最小）（最大）	PVCキャブタイヤケーブル 20/0.1	ABS樹脂	モジュラープラグ方式

■RCL-1FT（プレート付）

リード線の本数（結線方式）	ケーブル長さ（注1）	ケーブルの種類	本体	備考
8本	約400mm	ステンレス製スパイラルチューブ	アルミダイカスト（ABS製カバー付）	プレート付

■RCL-1FT（プレート付、コネクター付）（注2）

リード線の本数（結線方式）	ケーブル長さ（注1）	ケーブルの種類	本体	備考
8本	約400mm	ステンレス製スパイラルチューブ	アルミダイカスト（ABS製カバー付）	●プレート付 ●コネクター付

（注1）オプション仕様で、ケーブルの長さが700mm, 1,000mmのものもあります。
（注2）RCL-21コネクターおよびEMVコネクターがセットされています。

RCL-6FB 引戸用通電金具 RCL-6FB

外形図 P.636
価格表 P.83

用途 引戸に取付けた電気錠などへの通電用、引戸用の外出確認錠の信号取出し用など

● RCL-6FB

● RCL-6FBの施工例

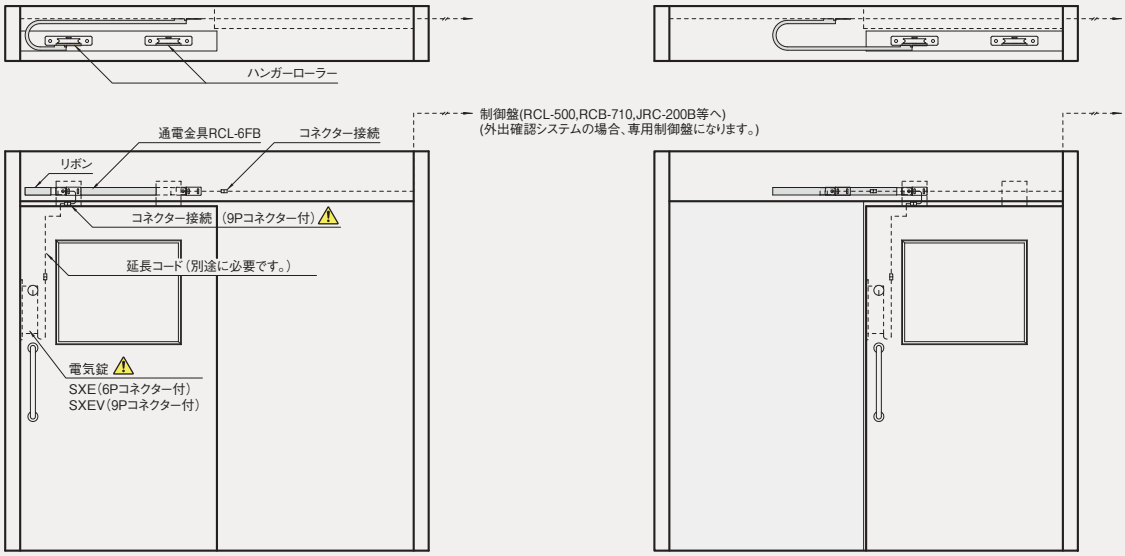

〈戸を閉めた状態〉　〈戸を開けた状態〉

⚠ 使用上の注意：
1.本製品は9Pコネクター付ですので、電気錠は9Pコネクター付のSXEVをご使用ください。なお、6Pコネクター付の電気錠SXEを使用する場合は、別途に2WS 6P-9P変換コネクターが必要となります。
2.取付位置については、事前に扉部品などとの干渉をご確認の上、取付説明書や図面に基づいて決めてください。

引戸用電気錠へ通電するための通電金具です。

特　長

■引戸に取付けた電気錠SXEV,SXEへ通電でき、外出確認錠(電気錠SXEMN(NC,NO)、一般錠SXMN(NC,NO))の信号取出し用にも使用できる、引戸用通電金具です。
(引戸用電気錠SXEV,SXEおよび外出確認システムの詳細はP.555およびP.486,487をご参照ください。)

■取付用金具とケーブルが一体になっており、取り付けが簡単。

■リボン(バネ材)の形状により、扉の動きに合わせて無理なく作動し、ケーブルに負担がかかりません。

■ケーブルが取付金具に対し無理なく出ている為、ケーブルが傷つきにくい。

■ストロークは1600mm以下。

■取付金具、リボン(バネ材)はサビに強いステンレス製です。

索引
仕様一覧
建物別使用例
錠の基礎知識
シリンダー
キーシステム
ゴールロックの特長
使用上の注意
▼ロック編
防犯建物部品(CP製品)
BL-bs 認定品
新製品
プッシュ・プル錠
レバーハンドル
レバーハンドル錠
ケースロック
ホテルロック
自動施錠錠
室内間仕切錠
空錠・表示錠
木製建具錠
インテグラル錠
円筒錠
面付箱錠
ウォータロック
面付本締錠
本締錠・ガード錠
グレモン錠
ガラス戸錠
非常錠
ケースハンドル錠
引戸錠
引違戸錠
アンティック錠
▼電気錠編 出入管理システム
機器一覧・使用例
取扱い上の注意など
スマートリーダー バスカル
非接触キーリーダー
FeliCa リーダー
カードロック・テンキー
外出確認システム
インターロック・非常ドアシステム
ホテルカードロック
住宅用電気錠システム
防犯スイッチ錠
各種電気錠
通電金具 制御盤 キースイッチなど
防災システム
エアー錠システム
資料編
錠の性能一覧表
シリンダー互換表
その他資料
価格表

RCL 引戸用通電金具 VコンタクトRCL-6V(PAT.)

外形図 P.637
価格表 P.83

用途 引戸に取付けた電気錠などへの通電用、引戸用の外出確認錠の信号取出し用など

● VコンタクトRCL-6Vの施工例

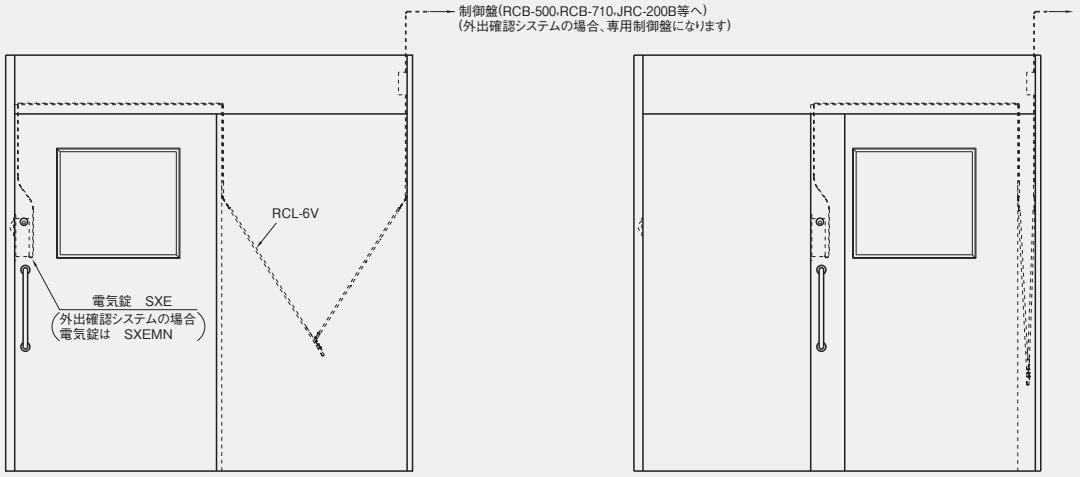

〈戸を閉めた状態〉 〈戸を開けた状態〉

引戸用電気錠へ通電するための、まったく新しい通電金具です。(PAT.)

特 長

■引戸に取付けた電気錠SXEへ通電できる、まったく新しいタイプの引戸用通電金具です。(PAT.)

■外出確認錠(電気錠SXEMN、一般錠SXMN)の信号取出し用にも使用できます。

(外出確認システムの詳細はP.486,487をご参照ください。)

仕 様

品番	**RCL-6V**
名称	Vコンタクト
使用する電気錠	SXE-5,SXEMN-5(外出確認錠)

索引
仕様一覧
建物別使用例
錠の基礎知識
シリンダー
キーシステム
ゴールロックの特長
使用上の注意
▼ロック編
防犯建物部品(CP製品)
BL-bs 認定品
新製品
プッシュ・プル錠
レバーハンドル
レバーハンドル錠
ケースロック
ホテルロック
自動施錠錠
室内間仕切錠
空錠・表示錠
木製建具錠
インテグラル錠
円筒錠
面付箱錠
ウォータロック
面付本締錠
本締錠・ガード錠
グレモン錠
ガラス戸錠
非常錠
ケースハンドル錠
引戸錠
引違戸錠
アンティック錠
▼電気錠編 出入管理システム
機器一覧・使用例
取扱い上の注意など
スマートリーダー パスカル
非接触キーリーダー
FeliCa リーダー
カードロック・テンキー
外出確認システム
インターロック・
非常ドアシステム
ホテルカードロック
住宅用電気錠
システム
防犯スイッチ錠
各種電気錠
通電金具
制御盤
キースイッチなど
防災システム
エアー錠システム
資料編
錠の性能一覧表
シリンダー互換表
その他資料
価格表

RCB RSP 電気錠制御盤 RCB-500シリーズ 操作プレート RSP-410U,410UH

外形図 P.638
価格表 P.84

用途 電気錠の制御

● 制御盤 RCB-505(5回線用)

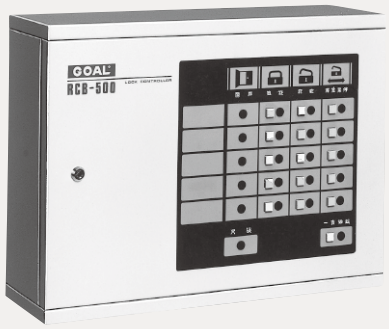

(1回線用のRCB-501、5回線用のRCB-505まで大きさは同じです。)

● 制御盤 RCB-510(10回線用)

(6回線用のRCB-506、10回線用のRCB-510まで大きさは同じです。)

●操作プレートRSP-410U

●操作プレートRSP-410UH
(解錠保持機能付)

⚠ 使用上の注意：1.この製品は屋内仕様ですので、雨水がかからない場所でご使用ください。
2.インターロックドアシステムに使用する場合は、操作ボタンや表示ランプなどはありません。
また、サイズはRCB-505のサイズとなります。

最大15回線までの各回線毎に、異なった電気錠を制御することができるなどの、組み合わせ機能をもった制御盤です。

特　長

■一つの制御盤で最大15回線まで、各回線毎に種類の異なった複数個の電気錠を制御することができます。
(ただし、特殊機能の追加によっては回線数が減ることがあります。)
2線式電気錠(EZSG,EMG2、EGLL、EGLD)やケースロック型モーター錠AHEM以外の電気錠は、すべて接続できます。

■自動施錠機能付き。
(解錠後、扉を開けて閉めると即自動施錠されます。また、解錠後、扉を閉めた状態に放置すると、約8秒後に自動施錠されます。)

■自由開き扉の対応機能付き。
(モーター錠EMを自由扉に使用する場合のためのタイミング機能が予め装備されています。)

■操作プレートRSP−410U,410UHの接続も可能。
(標準機能で3個まで接続できます。また、必要に応じてそれ以上も指定できます。)

■解錠保持端子付き。
(メイク接点が入力されている間、解錠保持されます。)

■一斉解錠操作ができます。
(2回線以上の場合、一斉解錠操作用のボタンによって複数個の電気錠を一斉に解錠できます。)

■標準機能以外にも、特殊機能の仕様を提供することができます。(詳細は次ページをご参照ください。)

■内部回路はユニット化されているので、メンテナンスが非常に簡単です。

■市販のボックスと異なり、専用にデザインされています。

仕　様

品番	RCB-501～RCB-515(品番の下2桁は回線数を示します。)
使用可能回線数	1～15回線
適応する電気錠	●レバーハンドル型電気錠 EZS,EXS,EXM,ELシリーズ(P.538～549参照) ●モーター錠 EM,EMSX,SXE(P.550～553,555参照) ●機能切替型電気錠 EUシリーズ(P.540,541参照) ●ケースロック型電気錠 ESシリーズ(P.542～549参照) ●グレモン電気錠 CMT,CMR(P.557参照)
入力電圧	AC100V(50/60Hz)
定格出力電圧	DC24V
使用温度範囲	−10℃～+40℃(結露,氷結なきこと)
外部入力	●操作プレートRSP-410Uまたは410UHとの接続可能 (1回線につき最大3個まで接続可能) ●無電圧a接点入力により解錠保持も可能
消費電力	使用する電気錠の種類や回線数によって異なります。
標準外形寸法(mm)	RCB-501～RCB-505…(巾)400×(高)300×(厚)120
	RCB-506～RCB-510…(巾)400×(高)550×(厚)120
	RCB-511～RCB-515…(巾)400×(高)800×(厚)120
標準仕上(注)	焼付塗装(マンセル 2.5Y-9/1 半ツヤ)

(注) 制御盤RCB-500シリーズ，730の焼付塗装仕上げは、2015年(平成27年)8月に、従来の〈マンセル5Y-8／1半ツヤ〉から〈マンセル2.5Y-9／1半ツヤ〉に変更されましたが、在庫品の関係で旧仕上げのものが混在することがありますのでご了承ください。

索引
仕様一覧
建物別使用例
錠の基礎知識
シリンダー
キーシステム
ゴールロックの特長
使用上の注意
▼ロック編
防犯建物部品(CP製品)
BL-bs 認定品
新製品
プッシュ・プル錠
レバーハンドル
レバーハンドル錠
ケースロック
ホテルロック
自動施錠錠
室内間仕切錠
空錠・表示錠
木製建具錠
インテグラル錠
円筒錠
面付箱錠
ウォータロック
面付本締錠
本締錠・ガード錠
グレモン錠
ガラス戸錠
非常錠
ケースハンドル錠
引戸錠
引違戸錠
アンティック錠
▼電気錠編 出入管理システム
機器一覧・使用例
取扱い上の注意など
スマートリーダー バスカル
非接触キーリーダー
FeliCa リーダー
カードロック・テンキー
外出確認システム
インターロック・非常ドアシステム
ホテルカードロック
住宅用電気錠システム
防犯スイッチ錠
各種電気錠
通電金具 制御盤 キースイッチなど
防災システム
エアー錠システム
資料編
錠の性能一覧表
シリンダー互換表
その他資料
価格表

電気錠制御盤 RCB-500シリーズ 操作プレート RSP-410U,410UH

外形図 P.638
価格表 P.84

索引
仕様一覧
建物別使用例
錠の基礎知識
シリンダー
キーシステム
ゴールロックの特長
使用上の注意
▼ロック編
防犯建物部品（CP製品）
BL-bs 認定品
新製品
プッシュ・プル錠
レバーハンドル
レバーハンドル錠
ケースロック
ホテルロック
自動施錠錠
室内間仕切錠
空錠・表示錠
木製建具錠
インテグラル錠
円筒錠
面付箱錠
ウォータロック
面付本締錠
本締錠・ガード錠
グレモン錠
ガラス戸錠
非常錠
ケースハンドル錠
引戸錠
引違戸錠
アンティック錠
▼電気錠編 出入管理システム
機器一覧・使用例
取扱い上の注意など
スマートリーダー パスカル
非接触キーリーダー
FeliCa リーダー
カードロック・テンキー
外出確認システム
インターロック・非常ドアシステム
ホテルカードロック
住宅用電気錠システム
防犯スイッチ錠
各種電気錠
通電金具
制御盤
キースイッチなど
防災システム
エアー錠システム
資料編
錠の性能一覧表
シリンダー互換表
その他資料
価格表

特　殊　機　能（オプション）

特殊機能記号	機能の説明
A	24時間タイマー機能。 （15分単位で施解錠の設定が可能で、300時間の停電補償機能も付いています。）
B	ウィークリータイマー機能。 （15分単位で二種類の施解錠パターンを各項目毎に選択することができ、20℃で10年間の停電補償機能が付いています。）
C	扉アラーム機能。 （施錠時間帯で扉が一定時間開放されたままの時に、アラーム信号を接点出力します。）
D	施錠アラーム機能。 （施錠時間帯になっても施錠にならない場合、アラーム信号を接点出力します。）
E	1回線操作で、モーター錠EM2個を同時制御できる機能。
F	予備電源機能。 （30分間の動作が可能。ただし、10回線以下の制御盤RCB-501～RCB-510に限られます。）
G	警報器付き。 （CおよびDの機能で、制御盤内で警報を鳴らす場合の警報器です。）
H	インターロック制御機能。 （通電時施錠型電気錠を使用したインターロックシステムの制御が可能な機能です。）
L	AC100V停電時に、電気錠1個のみを1回だけ強制解錠する機能。 （電気錠は通電時施錠型と通電時解錠型とを除きます。）
M	制御盤の操作ボタンおよび表示ランプ無し。

■RCB-500シリーズの型式表示について

〈例1〉**RCB-501：ST1A,F**

- 特殊機能記号（詳細は上の表をご参照ください。）
- 個数1
- 電気錠の種類 EST,ESR,EMなど
- 回線数1

〈例2〉**RCB-503：ST3**

- 電気錠の種類 EST,ESR,EMなど
- 回線数3

（例1のRCB−501は、1個の電気錠を制御するための制御盤で、24時間タイマーと予備電源付きです。）

■操作プレートの回路図

●操作プレート**RSP-410U**

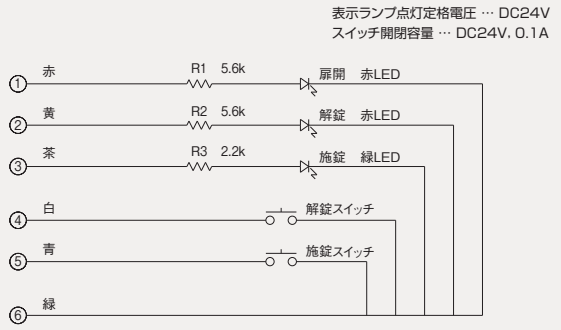

●解錠保持機能付操作プレート**RSP-410UH**

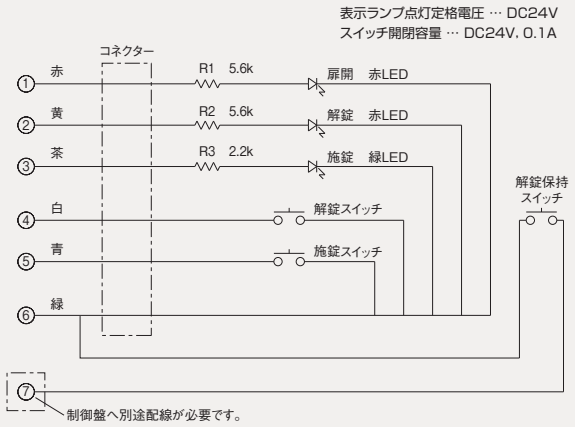

2WS-EL100 RSP 電気錠制御器 2WS-EL100 操作プレート RSP-800

外形図 P.639
価格表 P.70

用途 電気錠の制御用

● 制御器
2WS-EL100

● 2線アダプター
（2WSアダプター）

● 操作プレート
RSP-800

（最大4個まで
並列接続できます。）

⚠ 使用上の注意：本製品は屋内仕様ですので、雨水がかからない場所でご使用ください。

仕　様

入力電圧	AC100V（50／60Hz）
消費電力	20VA（以下）
定格出力電圧	DC24V
使用温度範囲	−10℃～+50℃（結露、氷結なきこと）
適応する電気錠（※必ず2線アダプターをご使用ください。）	●モーター錠 PXE,PXKE,EM,EMV,EMSX,EMVSX,SXE,SXEV,EV,PZE,PZKE（P.533～537,550～555参照） ●レバーハンドル型電気錠 EZS,EXS,EXM（P.538,539参照） ●機能切替型電気錠 EUシリーズ（P.540,541参照） ●ES,ELシリーズのSF,M,B,T,TP,R,RP型（P.542～548参照）
外部入力	●操作プレートRSP-800との接続可 ●無電圧a接点入力により解錠保持可能

（注）防犯建物部品（CP製品）の電気錠を使用する場合、制御器は2WS-EL100Jをご使用ください。なお、CP製品の電気錠（2線式電気錠）では2線アダプターは不要です。（詳細はP.510参照）

RCB RSP 電気錠制御盤 RCB-730 操作プレート RSP-410U,410UH

外形図 P.640,641
価格表 P.84

用途 電気錠の制御用

● 制御盤 RCB-730

● 操作プレート
RSP-410U
RSP-410UH
（解錠保持機能付）

（写真はRSP-410U）
（最大4個まで並列接続できます。）

⚠ 使用上の注意：本製品は屋内仕様ですので、雨水がかからない場所でご使用ください。
制御盤RCB-500シリーズ，730の焼付塗装仕上げは、2015年（平成27年）8月に、従来の〈マンセル5Y-8／1半ツヤ〉から〈マンセル2.5Y-9／1半ツヤ〉に変更されましたが、在庫品の関係で旧仕上げのものが混在することがありますのでご了承ください。

仕　様

入力電圧	AC100V（50／60Hz）
消費電力	10VA（以下）
定格出力電圧	DC24V
使用温度範囲	−10℃～+40℃（結露、氷結なきこと）
適応する電気錠	〈RCB-730〉 ●機能切替型電気錠 EUシリーズ（P.540,541参照） ●モーター錠 EM,EMSX,SXE（P.550～553,555参照） ●レバーハンドル型電気錠 EXS,EXM,EZS（P.538,539参照） ●ES,ELシリーズのB,M,R,S,T型（P.542～548参照）
外部入力	●操作プレートRSP-410U,410UHとの接続可 ●無電圧a接点入力により解錠保持可能

索引
仕様一覧
建物別使用例
錠の基礎知識
シリンダー
キーシステム
ゴールロックの特長
使用上の注意
▼ロック編
防犯建物部品（CP製品）
BL-bs 認定品
新製品
プッシュ・プル錠
レバーハンドル
レバーハンドル錠
ケースロック
ホテルロック
自動施錠錠
室内間仕切錠
空錠・表示錠
木製建具錠
インテグラル錠
円筒錠
面付箱錠
ウォータロック
面付本締錠
本締錠・ガード錠
グレモン錠
ガラス戸錠
非常錠
ケースハンドル錠
引戸錠
引違戸錠
アンティック錠
▼電気錠編
出入管理システム
機器一覧・使用例
取扱い上の注意など
スマートリーダー パスカル
非接触キーリーダー
FeliCa リーダー
カードロック・テンキー
外出確認システム
インターロック・
非常ドアシステム
ホテルカードロック
住宅用電気錠
システム
防犯スイッチ錠
各種電気錠
通電金具
制御盤
キースイッチなど
防災システム
エアー錠システム
資料編
錠の性能一覧表
シリンダー互換表
その他資料
価格表

索引
仕様一覧
建物別使用例
錠の基礎知識
シリンダー
キーシステム
ゴールロックの特長
使用上の注意
▼ロック編
防犯建物部品（CP製品）
BL-bs 認定品
新製品
プッシュ・プル錠
レバーハンドル
レバーハンドル錠
ケースロック
ホテルロック
自動施錠錠
室内間仕切錠
空錠・表示錠
木製建具錠
インテグラル錠
円筒錠
面付箱錠
ウォータロック
面付本締錠
本締錠・ガード錠
グレモン錠
ガラス戸錠
非常錠
ケースハンドル錠
引戸錠
引違戸錠
アンティック錠
▼電気錠編 出入管理システム
機器一覧・使用例
取扱い上の注意など
スマートリーダー バスカル
非接触キーリーダー
FeliCa リーダー
カードロック・テンキー
外出確認システム
インターロック・非常ドアシステム
ホテルカードロック
住宅用電気錠システム
防犯スイッチ錠
各種電気錠
通電金具
制御盤
キースイッチなど
防災システム
エアー錠システム
資料編
錠の性能一覧表
シリンダー互換表
その他資料
価格表

RCB RSP 電気錠制御器 RCB-800 操作プレート RSP-800

外形図 P.640
価格表 P.84

用途 電気錠の制御用

● 制御器 RCB-800

● 操作プレート RSP-800

（最大4個まで並列接続できます。）

⚠ 使用上の注意：本製品は屋内仕様ですので、雨水がかからない場所でご使用ください。

仕 様

入力電圧	AC100V(50／60Hz)
消費電力	3.5W
定格出力電圧	DC24V
使用温度範囲	0℃～+40℃(結露、氷結なきこと)
適応する電気錠（モーター錠）	●モーター錠 EV,PXE,PXKE,PZE（詳細はP.554,533,535参照）
外部入力	●操作プレートRSP-800との接続可能

JRC RSP 電気錠制御器 JRC-200B 操作プレート RSP-200B

外形図 P.641
価格表 P.84

用途 JEMA（社団法人 日本電機工業会）HA端子規格での電気錠制御用

● 制御器 JRC-200B

● 操作プレート（オプション） RSP-200B

（最大4個まで接続できます。）

⚠ 使用上の注意：本製品は屋内仕様ですので、雨水がかからない場所でご使用ください。

JEMAのHA端子規格で、電気錠を制御できる制御器。非常にコンパクトなので、2個用スイッチボックスに納まります。

■システム構成図

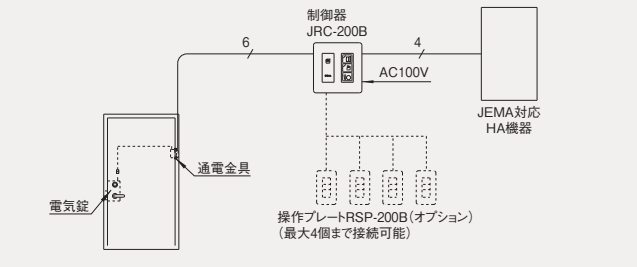

仕 様

電源入力	AC100V±10%(50／60Hz)
制御入出力	JEMAルームエアコンHA端子規格に準ずる
消費電力	11VA以下
使用温度範囲	−10℃～+50℃(結露、氷結なきこと)
適応する電気錠	EM,EV,SXE,EXS,EZS,PXEMT（P.550～555,537～539参照）
外部入力	●操作プレートRSP-200Bとの接続可能
取り付け	2個用スイッチボックス(塗代カバー付)

■回路図

●JRC-200Bのインターフェイス回路図

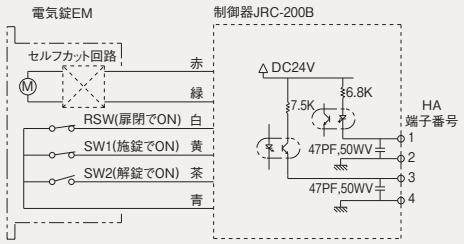

●RSP-200Bの回路図

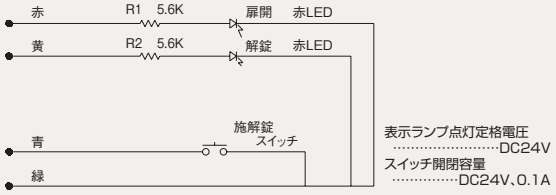

HSV HLV スイッチ付レバーハンドル錠 HLV スイッチ付ケースロック HSV

外形図 P.642
価格表 P.85

用途 オフィス出入口・通用口・マンション共用出入口など

※この製品は指定建物錠です。錠の性能表示はP.693をご参照ください。

● V-HLV-5NU【※ご注文の際は、品番の前に必ずシリンダー記号(GP, V, GVなど)を付けてご指示ください。】
(写真はV18シリンダー、NU型レバーを示します。)

● V-HSV-5Q
(写真はV18シリンダー、Q型ノブを示します。)

⚠ 使用上の注意：本製品は電気的に作動する電気錠ではありません。

施解錠および扉開閉の確認用スイッチを内蔵したレバーハンドル錠・ケースロック。外観や寸法は電気錠EL、ESシリーズと同じです。

特　長

■施解錠確認用および扉の開閉確認用の信号を取り出せます。

■サムターンを回して閉扉すると、自動的に施錠状態となります。

■ラッチはデッドボルト兼用のダブルスロー方式。

■ケース振れ止め装置付。

■外観や寸法は電気錠ES、ELシリーズと殆ど同じで、扉の切欠きを変えずに取替えができます。

(注)通電金具はRCL−21,21Uをご使用ください。(詳細はP.561参照)

仕　様

バックセット	76mm
取付可能扉厚 (表記以上はお問い合わせください)	29〜33·33〜43·43〜53mm
チリ	6mm以内
レバーハンドル (HLVシリーズ)	NU、KU、TU型など各種あります。(P.128〜172参照)
握玉(ノブ) (HSVシリーズ)	Q·Y·K·B·S·P·ORB型(P.224,225参照)
シリンダー[記号]	GP[GP], V18[V], GV[GV] | 6本ピン[P](注), 7本ピン[Z]
キーシステム	MK、GMK、GGMK、コンストラクション装置など各種キーシステム可能。(V18やGVシリンダーはオプションでキーチェンジシステムも可能。)(GVはオプションでユニバーサルキーシステム(UKS2)も可能)
スイッチ開閉容量	マイクロスイッチ(施解錠確認用)…DC24V 0.1A リードスイッチ(扉開閉確認用)…DC24V 0.1A(抵抗負荷) (リードスイッチは、閉扉状態でONとなりますので、特にご注意ください。)
使用する通電金具	RCL-21,21U(P.561参照)

(注)6本ピン,7本ピンシリンダーの新規マスターキー(MK)の受付は、2017年3月末で終了します。

■HLV,HSVシリーズ品番一覧表

ご注文の際は品番にシリンダー記号(GP,V,GV,P,Z)を付けて、V-HLV-5NU11Sなどとご指示ください。

装着可能なシリンダーとその記号	品番 (□はシリンダー記号)	(室内側)	略図	(室外側)
——	HLV-3** (HSV-3*) (注1)	サムターン / レバー(ノブ)		—— / レバー(ノブ)
GP(GP) V(V18) GV(GV) P(6本ピン) Z(7本ピン)	□-HLV-5** (HSV-5*)	サムターン / レバー(ノブ)	(注2)	シリンダー / レバー(ノブ)
GP(GP) V(V18) GV(GV) P(6本ピン) Z(7本ピン)	□-HLV-6** (HSV-6*)	シリンダー / レバー(ノブ)		シリンダー / レバー(ノブ)
GP(GP) V(V18) GV(GV) P(6本ピン) Z(7本ピン)	□-HLV-7** (HSV-7*)	—— / レバー(ノブ)		シリンダー / レバー(ノブ)

(注) 1.*印はレバーハンドルやノブのデザインおよび仕上記号を示します。
2.図はレバーハンドル錠HLVでV18シリンダーのディンプルキーを示します。

■HLV,HSVの回路図(この図は開扉、解錠状態を示します。)

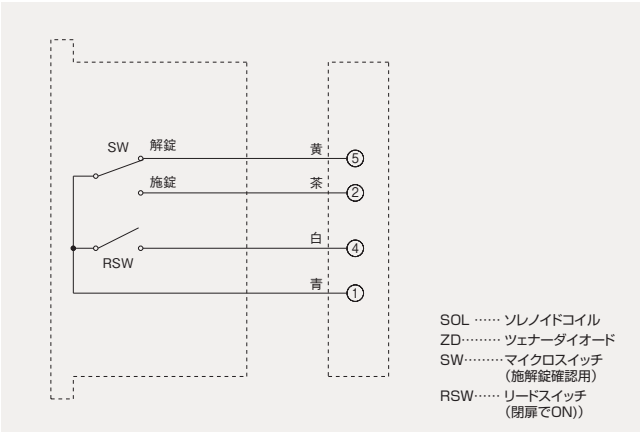

索引
仕様一覧
建物別使用例
錠の基礎知識
シリンダー
キーシステム
ゴールロックの特長
使用上の注意
▼ロック編
防犯建物部品 (CP製品)
BL-bs 認定品
新製品
プッシュ・プル錠
レバーハンドル
レバーハンドル錠
ケースロック
ホテルロック
自動施錠錠
室内間仕切錠
空錠・表示錠
木製建具錠
インテグラル錠
円筒錠
面付箱錠
ウォータロック
面付本締錠
本締錠・ガード錠
グレモン錠
ガラス戸錠
非常錠
ケースハンドル錠
引戸錠
引違戸錠
アンティック錠
▼電気錠編 出入管理システム
機器一覧・使用例
取扱い上の注意など
スマートリーダー バスカル
非接触キーリーダー
FeliCa リーダー
カードロック・テンキー
外出確認システム
インターロック・非常ドアシステム
ホテルカードロック
住宅用電気錠システム
防犯スイッチ錠
各種電気錠
通電金具 制御盤 キースイッチなど
防災システム
エアー錠システム
資料編
錠の性能一覧表
シリンダー互換表
その他資料
価格表

索引
仕様一覧
建物別使用例
錠の基礎知識
シリンダー
キーシステム
ゴールロックの特長
使用上の注意
▼ロック編
防犯建物部品（CP製品）
BL-bs 認定品
新製品
プッシュ・プル錠
レバーハンドル
レバーハンドル錠
ケースロック
ホテルロック
自動施錠錠
室内間仕切錠
空錠・表示錠
木製建具錠
インテグラル錠
円筒錠
面付箱錠
ウォータロック
面付本締錠
本締錠・ガード錠
グレモン錠
ガラス戸錠
非常錠
ケースハンドル錠
引戸錠
引違戸錠
アンティック錠
▼電気錠編
出入管理システム
機器一覧・使用例
取扱い上の注意など
スマートリーダー パスカル
非接触キーリーダー
FeliCa リーダー
カードロック・テンキー
外出確認システム
インターロック・非常ドアシステム
ホテルカードロック
住宅用電気錠システム
防犯スイッチ錠
各種電気錠
通電金具
制御盤
キースイッチなど
防災システム
エアー錠システム
資料編
錠の性能一覧表
シリンダー互換表
その他資料
価格表

HDHV スイッチ付本締非常錠 HDHV

外形図 P.643
価格表 P.85

用途 非常解錠の確認用　※この製品は指定建物錠です。錠の性能表示はP.692をご参照ください。

【※ご注文の際は、品番の前に必ずシリンダー記号(GP, V, GVなど)を付けてご指示ください。】

● **V-HDHV-5**(バックセット38、51、64、76mm)

⚠ 使用上の注意：本製品は電気的に作動する電気錠ではありません。

非常解錠の確認用スイッチを内蔵した非常錠です。

仕　様

バックセット	38mm、51mm、64mm、76mm	
取付可能扉厚	29～43·43～53mm(表記以上はお問い合わせください)	
シリンダー[記号]	GP[GP], V18[V], GV[GV]	6本ピン[P](注1), 7本ピン[Z]
キーシステム	MK,GMK,GGMK,コンストラクション装置など各種キーシステム可能 (V18やGVシリンダーはオプションでキーチェンジシステムも可能。) (GVはオプションでユニバーサルキーシステム(UKS2)も可能)	
スイッチ開閉容量	DC30V 1A	

(注1)6本ピン,7本ピンシリンダーの新規マスターキー(MK)の受付は、2017年3月末で終了します。

■HDHVシリーズ品番一覧表

ご注文の際は品番にシリンダー記号を付けて、V-HDHV-5などとご指示ください。

装着可能なシリンダーとその記号	品　番 (□はシリンダー記号)	(室内側)	略　図	(室外側)
GP(GP) V(V18) GV(GV) P(6本ピン) Z(7本ピン)	□- HDHV-5	サムターン	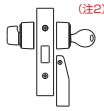 (注2)	シリンダー
GP(GP) V(V18) GV(GV) P(6本ピン) Z(7本ピン)	□- HDHV-6	シリンダー 非常解錠装置	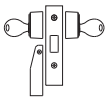	シリンダー
GP(GP) V(V18) GV(GV) P(6本ピン) Z(7本ピン)	□- HDHV-7	——	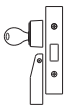	シリンダー 非常解錠装置

(注2) 略図のキーは、V18シリンダーのディンプルキーを示します。

■回路図

●HDHV

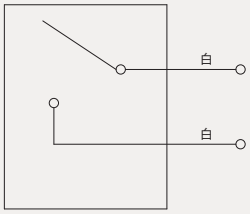

非常装置で非常解錠した時にのみスイッチはONとなります。

MDUV スイッチ付面付本締錠 MDUV

外形図 P.643
価格表 P.85

用途 施錠解錠の確認用　※この製品は指定建物錠です。錠の性能表示はP.693をご参照ください。

【※ご注文の際は、品番の前に必ずシリンダー記号(GP, V, GVなど)を付けてご指示ください。】

● **V-MDUV-5**

⚠ 使用上の注意：本製品は電気的に作動する電気錠ではありません。

施解錠確認用のスイッチを内蔵したワンドアー·ツーロック用の補助錠。

仕　様

取付可能扉厚 (表記以上はお問い合わせください。)	12mmカラーを使用 •24～27·27～34·34～41mm (ライナーを使用) •30～36·36～43·43～50mm (ライナー無し)	埋め込みカラーを使用 •35～38·38～45·45～52mm (ライナーを使用) •41～47·47～54·54～61mm (ライナー無し)
シリンダー[記号]	GP[GP], V18[V], GV[GV]	6本ピン[P](注1), 7本ピン[Z]
キーシステム	MK,GMK,GGMK,コンストラクション装置など各種キーシステム可能 (V18やGVシリンダーはオプションでキーチェンジシステムも可能。) (GVのユニバーサルキーシステム(UKS2)は不可能)	
スイッチ開閉容量	DC30V 1A	

(注1)6本ピン,7本ピンシリンダーの新規マスターキー(MK)の受付は、2017年3月末で終了します。

■MDUVシリーズ品番一覧表

ご注文の際は品番にシリンダー記号を付けて、例えばV-MDUV-5などとご指示ください。

装着可能なシリンダーとその記号	品　番 (□はシリンダー記号)	(室内側)	略　図	(室外側)
——	MDUV-3	サムターン		——
GP(GP) V(V18) GV(GV) P(6本ピン) Z(7本ピン)	□- MDUV-5	サムターン	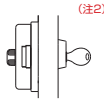 (注2)	シリンダー

(注2) 略図のキーは、V18シリンダーのディンプルキーを示します。

■回路図

●MDUV

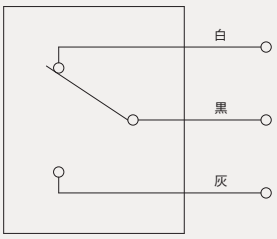

マイクロスイッチ

ACT スイッチ付受座 ACT-3CN,3W,2

外形図 P.644 , 645
価格表 P.85

用途 施解錠の確認用

● ACT-3CN,3CN-K(注)
(防浸型･コネクター付)

● ACT-3W
(ダブルスイッチ型)

● ACT-2
(引戸鎌錠SX,PSS用)

(注)ACT-3CN-Kはプッシュ･プル錠(鎌付デッド)PXK,PZK用のスイッチ付受座です。

⚠ 使用上の注意：1.他社の錠に使用する場合は、必ずお問い合わせください。
2.ACT-3WとACT-2は防浸性能はありませんので雨水がかからない場所でご使用ください。

施解錠確認用のスイッチ付受座です。

仕　様

● ACT-3CN,3W,3CN-K,3CN-D

品番	ACT-3CN (注)(標準･防浸型)	ACT-3W(ダブルスイッチ型)	ACT-3CN-K	ACT-3CN-D
適応錠	●レバーハンドル錠LG,LX ●ケースロックAH,AS ●インテグラル錠UC ●その他、他社の錠 ⚠		●プッシュ･プル錠 PXK,PZK	●本締錠 LD,HD,LXD AHD,1502/1503
チリ	5mm以下			
マイクロスイッチ開閉容量(施解錠確認用)	DC30V0.1A	DC30V1A	DC30V0.1A	DC30V0.1A
リード線	耐熱電線 長さ約200mm	耐熱電線 長さ約500mm	耐熱電線 長さ約200mm	耐熱電線 長さ約200mm
コネクター	有 モレックス1625-06P	無	有 モレックス1625-06P	有 モレックス1625-06P
防浸性能	有	無	有	有

● ACT-2

適応錠	●引戸鎌錠 SX,PSS
チリ	5mm以下
マイクロスイッチ開閉容量(施解錠確認用)	DC30V 1A
リード線	耐熱電線　長さ約500mm
コネクター	無
防浸性能	無

既設専用型 施･解錠確認スイッチ ACT-5M

外形図 P.646
価格表 P.85

用途 既設の錠の施･解錠確認用

● ACT-5M

<施工例>

(写真は既設の受座を追加工して、ACT-5Mを組み込んだものです。)

⚠ 使用上の注意：1.新設の場合は、ACT-2、ACT-3CN･3Wを使用してください。
2.受座や枠などに特殊な加工をしている場合など、取り付けられないこともありますので、必ず事前によく調査してください。
3.他社の錠に使用する場合は、必ずお問い合わせください。
4.既設の受座は必ず追加工してください。

既設の錠の施･解錠確認信号を取り出すことができるスイッチです。(PAT.)

仕　様

適応錠	●当社のデッドボルトを有する錠 ●他社のデッドボルトを有する錠 ⚠
チリ	1mm以上(但し、アジャスト板を使用する場合は3mm以上のチリが必要です。詳細は外形図P.646参照)
マイクロスイッチ開閉容量(施解錠確認用)	DC30V　0.1A
リード線	耐熱電線(長さ約200mm)

■ACT-5Mの回路図(マイクロスイッチの状態は解錠状態)

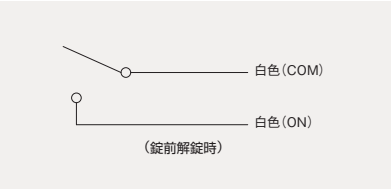

■ACT-3シリーズ、ACT-2の回路図(マイクロスイッチの状態は解錠状態)

●ACT-3CN,3CN-K, 3CN-D

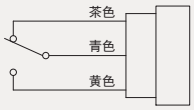

●ACT-3W

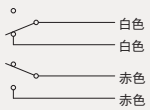

●ACT-2

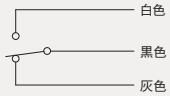

索引
仕様一覧
建物別使用例
錠の基礎知識
シリンダー
キーシステム
ゴールロックの特長
使用上の注意
▼ロック編
防犯建物部品(CP製品)
BL-bs 認定品
新製品
プッシュ・プル錠
レバーハンドル
レバーハンドル錠
ケースロック
ホテルロック
自動施錠錠
室内間仕切錠
空錠・表示錠
木製建具錠
インテグラル錠
円筒錠
面付箱錠
ウォータロック
面付本締錠
本締錠・ガード錠
グレモン錠
ガラス戸錠
非常錠
ケースハンドル錠
引戸錠
引違戸錠
アンティック錠
▼電気錠編 出入管理システム
機器一覧・使用例
取扱い上の注意など
スマートリーダー バスカル
非接触キーリーダー
FeliCa リーダー
カードロック・テンキー
外出確認システム
インターロック・
非常ドアシステム
ホテルカードロック
住宅用電気錠
システム
防犯スイッチ錠
各種電気錠
通電金具
制御盤
キースイッチなど
防災システム
エアー錠システム
資料編
錠の性能一覧表
シリンダー互換表
その他資料
価格表

KS キースイッチ KS-2K,2F（交流電源用）、KS-3K,3F,3R,5（直流電源用）

外形図 P.647
価格表 P.86

用途 ホテルの省エネシステムやマンションのオートロックシステムなど各種用途に対応できます。

● P-KS-2K,2F(注1,2)
（交流電源用）

● V-KS-3K,3R,3F(注1,2)
（直流電源用）

● V-KS-5(注3)
（直流電源用）

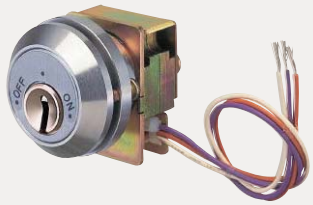

交流や直流の電源回路を開閉するキースイッチです。ホテルの省エネシステムやマンションのオートロックシステムなど各種用途に対応できます。

仕　様

■KSシリーズの品番仕様および用途一覧表（※ご注文の際はシリンダー記号を付けて、V-KS-3Kなどとご指示ください。）

装着可能なシリンダーとその記号(注4)	機　種 (注1)（□はシリンダー記号）	作　用	仕　様	キーシステム	用　途
GP(GP) V(V18) GV(GV) P(6本ピン) Z(7本ピン)	□-KS-2K	● キーはOFF位置でのみ抜き差し可能。	● 開閉容量AC300V 15A ● スイッチ…パナソニック電工 WN5002（▽41−7014） AC3路	● MK,GMK,コンストキー装置など各種キーシステム可能（V18やGVのキーチェンジシステムは不可能）	ホテル省エネ用（客室電源）
P(6本ピン) Z(7本ピン)	□-KS-2F (注2)（同一キー可）（MK不可）	● キーはON、OFF両方の位置で抜き差し可能。		● 同一キーシステム以外のキーシステムはできません。	交流電源一般
GP(GP) V(V18) GV(GV) P(6本ピン) Z(7本ピン)	□-KS-3K	● キーはOFF位置でのみ抜き差し可能。	● 開閉容量…DC30V 1A ● 最大電流…3A ● 取付可能パネル厚…1〜6mm	● MK,GMK,コンストキー装置など各種キーシステム可能（V18やGVのキーチェンジシステムは不可能）	エレベーターなど
P(6本ピン) Z(7本ピン)	□-KS-3F (注2)（同一キー可）（MK不可）	● キーはON、OFF両方の位置で抜き差し可能。		● 同一キーシステム以外のキーシステムはできません。	警報器など
GP(GP) V(V18) GV(GV) P(6本ピン) Z(7本ピン)	□-KS-3R	● キーはOFF位置でのみ抜き差し可能。 ● 自動復帰装置付		● MK,GMK,コンストキー装置など各種キーシステム可能（V18やGVのキーチェンジシステムは不可能）	オートドアなど（共用出入口のオートロックシステム）
V(V18) GV(GV)	(注3) □-KS-5	● キーは中立位置で抜差し ● ON（OFF）方向へ回わしてキーを抜いた時、ON(OFF)の状態が保持されます。	● 開閉容量…DC30V 0.1A ● 最大電流…0.1A ● 取付可能パネル厚…3mm以下	● MK,GMK,コンストキー装置など各種キーシステム可能（V18やGVシリンダーではオプションでのキーチェンジシステムも可能）	防犯設定スイッチ用

（注）1.機種によって装置可能なシリンダーが異なりますのでご注意ください。
2.KS−2F,3Fでは、GP,V18,GVシリンダーの装着はできません。
3.KS−5はV18,GVシリンダー装着のキースイッチで,V18やGVはキーチェンジ(KCH)システムも可能です。
4.6本ピン,7本ピンシリンダーの新規マスターキー(MK)の受付は、2017年3月末で終了します。

■回路図

● KS-2K,2F

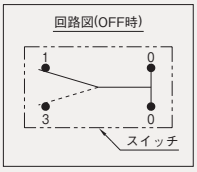

● KS-3K,3F,3R

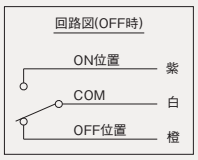

● KS-5

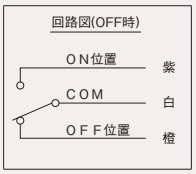

CONTENTS

電気錠･出入口管理システム
外形図および扉切欠寸法図

- スマートリーダー パスカルシステム **SRS** NEW …… 574,575
- 非接触型キーリーダーシステム **KRS-200**, **600**, **320**, **310**, **420**, **410** …… 576-577
- 非接触型逆マスターキーリーダーシステム **KRS-A*3** …… 577
- FeliCa（フェリカ）リーダーシステム **FRS-200**, **2WS-F600LAN** …… 578
- 指紋錠システム **FTL** …… 579
- テンキーシステム **2WS-TK100J**※, **2WS-TK100**, **BTKLX**･**BZSTK** など …… 580-583
- 外出確認錠 **EZSMN**, **EMMN**, **SXEMN**, **LGMN**, **LDMN**, **HDMN**, **SXMN** など 584-589
- ホテルカードロック **JCLM**, **JCLM2**, **JCL** および周辺機器 …… 590-594
- 2線式電気錠 シリーズ **EZSG**, **EMG2**、電気錠操作器 **RCB-601N** など …… 595-596
- 面付本締電気錠 **V-ME**を使用したオートロックシステム **KRM-100** …… 597-598
- 防犯スイッチ付錠 **PXKJ**※, **PXK**, **PX**(SNC, SNO)、**LGKSJ**※, **LDKSJ**※, **LGKS** など … 599-603
- プッシュ･プル電気錠 **PXKEJ**※, **PXKE**, **PXE**, **PZKEJ**※, **PZKE**, **PVKEJ**※ など … 604-611
- レバーハンドル型電気錠 **EZS**, **EXS**, **EXM** …… 612-613
- 機能切替型電気錠 **EU** シリーズ …… 614-616
- レバーハンドル型, ケースロック型電気錠 **EL**, **ES** シリーズ …… 617-621
- 本締電気錠（モーター錠）**EM**, **EMH**, **EMSX**, **EVJ**※, **EV** …… 622-626
- 引戸用電気錠（モーター錠） **SXE, SXES** …… 627-628
- レバーハンドル型モーター錠 **AHLEM**、ケースロック型モーター錠 **AHEM** …… 629
- グレモン電気錠 **CMT**, **CMR** …… 630
- 門扉用電気錠 **EGLL**, **EGLD** …… 631
- 電動開放式ドアチェーン **ACR-100**, **100N** …… 632
- 窓（引戸）用電気錠 **AWR-100**, **101** …… 633
- 通電金具 **RCL-21, RCL-1FT, 16, RCL-6FB, 6V** …… 634-637
- 電気錠制御盤 **RCB**, **2WS-EL100**, **JRC**、操作器 **RSP** シリーズ …… 638-641
- 施解錠確認スイッチ付本締錠 **HLV**, **HSV**, **HDHV**, **MDUV** …… 642-643
- 施解錠確認スイッチ受座 **ACT-3**,**2**、**ACT-5M** …… 644-646
- キースイッチ **KS-2**, **3**, **5** シリーズ …… 647

※印のものは防犯建物部品（CP製品）です。

スマートリーダー パスカル® SRS システムの主な構成機器

NEW

索引
仕様一覧
建物別使用例
錠の基礎知識
シリンダー
キーシステム
ゴールロックの特長
使用上の注意
▼ロック編
防犯建物部品（CP製品）
BL-bs 認定品
新製品
プッシュ・プル錠
レバーハンドル
レバーハンドル錠
ケースロック
ホテルロック
自動施錠錠
室内間仕切錠
空錠・表示錠
木製建具錠
インテグラル錠
円筒錠
面付箱錠
ウォータロック
面付本締錠
本締錠・ガード錠
グレモン錠
ガラス戸錠
非常錠
ケースハンドル錠
引戸錠
引違戸錠
アンティック錠
▼電気錠編
出入管理システム
機器一覧・使用例
取扱い上の注意など
スマートリーダー パスカル
非接触キーリーダー
FeliCa リーダー
カードロック・テンキー
外出確認システム
インターロック・
非常ドアシステム
ホテルカードロック
住宅用電気錠
システム
防犯スイッチ錠
各種電気錠
通電金具
制御盤
キースイッチなど
防災システム
エアー錠システム
資料編
錠の性能一覧表
シリンダー互換表
その他資料
価格表

■外形図・切欠図（単位mm）

●リーダー（カバー付き）（SRS H ＊1）
（2個用スイッチボックスに適合）

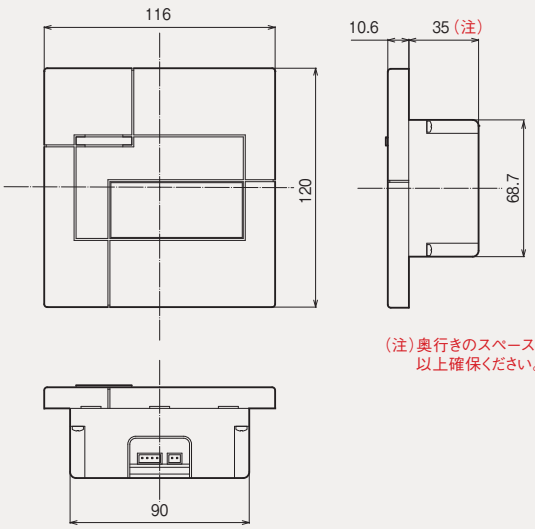

（注）奥行きのスペースは40mm以上確保ください。

●リーダー（カバーなしの状態）

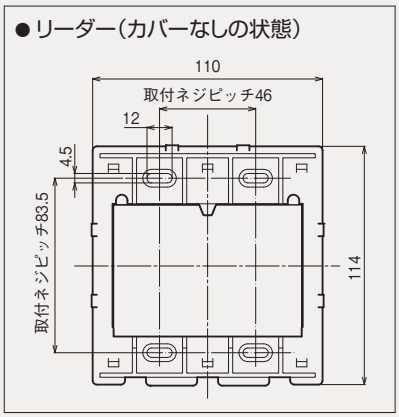

●コントローラー

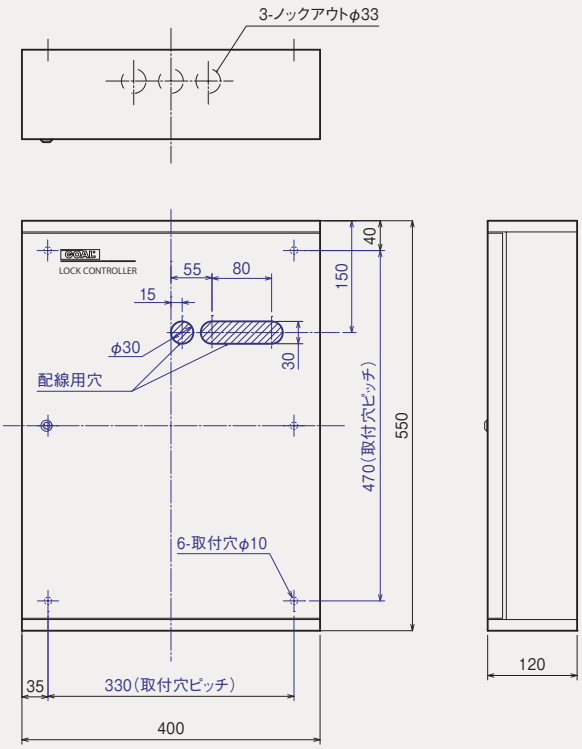

●非接触キー専用のリーダーヘッド
（SRS-H ＊3 キーリーダーヘッド）

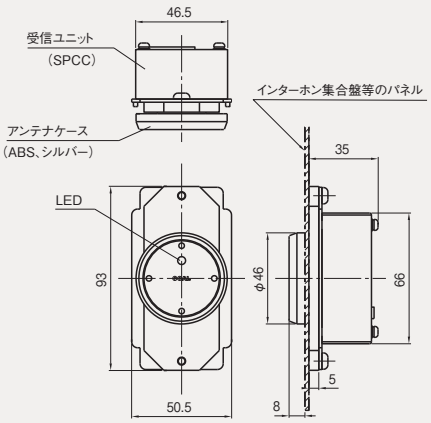

〈切欠寸法図〉
（下図のいずれの切欠でも取付可能です。）

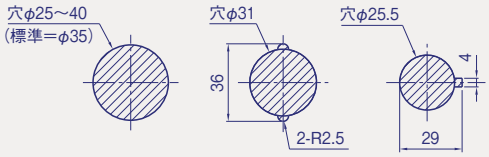

● 携帯機（キー一体型・ジャックナイフ式）（キーはV18キーとGVキーがあります。）
（V（GV）-SRS-＊1 ケイタイキ）

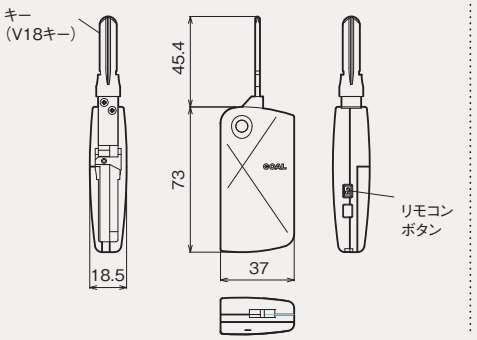

（キー突出状態）　（キー収納状態）

● 携帯機（キータグ型）
（SRS-＊2 ケイタイキ）

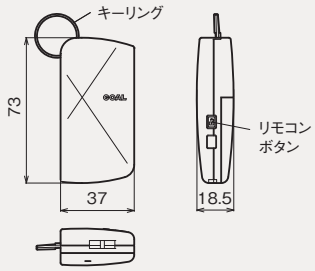

● 非接触キー（キー一体型）（キーはV18キーとGVキーがあります。）

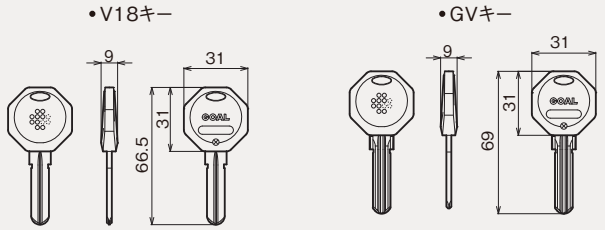

● 非接触キー（キータグ型）

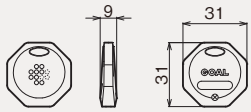

＜スマートリーダー パスカル SRSシステム 系統図例＞

（注意）

1）各機器の接続は必ず専用ケーブルを使用してください。（同一ケーブルで、他の信号との混在は避けてください。）

2）各機器への配管は必ず専用配管としてください。

3）集合玄関機や宅配ボックスなどは当社製品ではありませんので、配線の種類や本数などに関しましては、当該製品のメーカー様にお問い合わせください。

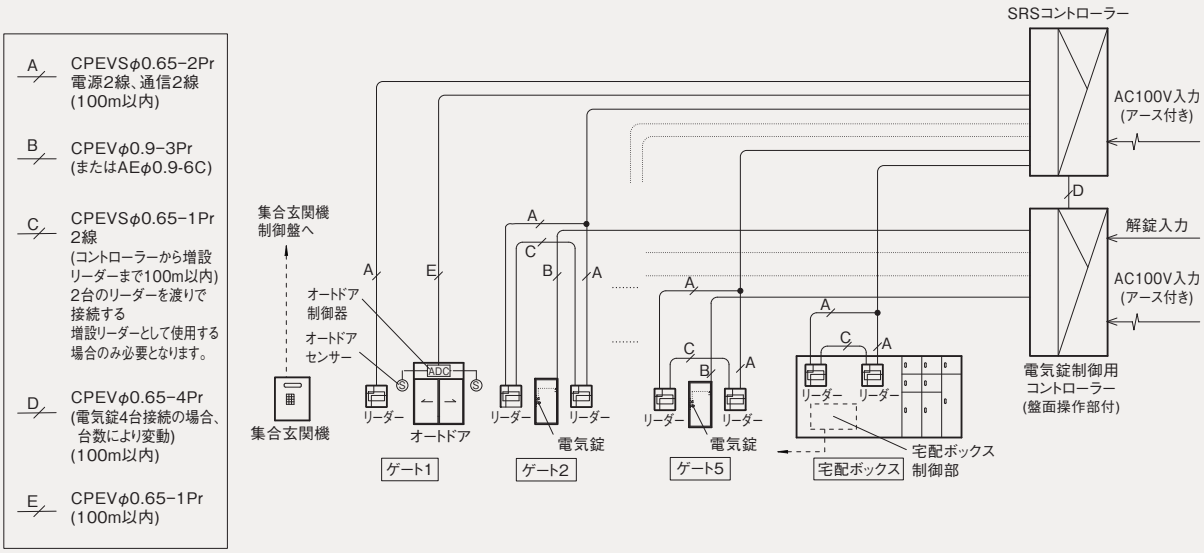

索引
仕様一覧
建物別使用例
錠の基礎知識
シリンダー
キーシステム
ゴールロックの特長
使用上の注意
▼ロック編
防犯建物部品（CP製品）
BL-bs 認定品
新製品
プッシュ・プル錠
レバーハンドル
レバーハンドル錠
ケースロック
ホテルロック
自動施錠錠
室内間仕切錠
空錠・表示錠
木製建具錠
インテグラル錠
円筒錠
面付箱錠
ウォータロック
面付本締錠
本締錠・ガード錠
グレモン錠
ガラス戸錠
非常錠
ケースハンドル錠
引戸錠
引違戸錠
アンティック錠
▼電気錠編 出入管理システム
機器一覧・使用例
取扱い上の注意など
スマートリーダー パスカル
非接触キーリーダー
FeliCa リーダー
カードロック・テンキー
外出確認システム
インターロック・非常ドアシステム
ホテルカードロック
住宅用電気錠システム
防犯スイッチ錠
各種電気錠
通電金具
制御盤
キースイッチなど
防災システム
エアー錠システム
資料編
錠の性能一覧表
シリンダー互換表
その他資料
価格表

非接触キーリーダーシステム KRS-200·600·320·310·420·410,A＊3の主な構成機器

索引
仕様一覧
建物別使用例
錠の基礎知識
シリンダー
キーシステム
ゴールロックの特長
使用上の注意
▼ロック編
防犯建物部品（CP製品）
BL-bs 認定品
新製品
プッシュ・プル錠
レバーハンドル
レバーハンドル錠
ケースロック
ホテルロック
自動施錠錠
室内間仕切錠
空錠・表示錠
木製建具錠
インテグラル錠
円筒錠
面付箱錠
ウォータロック
面付本締錠
本締錠・ガード錠
グレモン錠
ガラス戸錠
非常錠
ケースハンドル錠
引戸錠
引違戸錠
アンティック錠
▼電気錠編 出入管理システム
機器一覧・使用例
取扱い上の注意など
スマートリーダー パスカル
非接触キーリーダー
FeliCa リーダー
カードロック・テンキー
外出確認システム
インターロック・非常ドアシステム
ホテルカードロック
住宅用電気錠システム
防犯スイッチ錠
各種電気錠
通電金具
制御盤
キースイッチなど
防災システム
エアー錠システム
資料編
錠の性能一覧表
シリンダー互換表
その他資料
価格表

■外形図·切欠図（単位mm）

● KRS-H＊1 キーリーダーヘッド（防滴仕様）

（＊1,＊2 キーリーダーヘッドは1個用スイッチボックスに取付け可能です。
その場合は必ず塗りしろカバー付きのスイッチボックスを使用してください。）

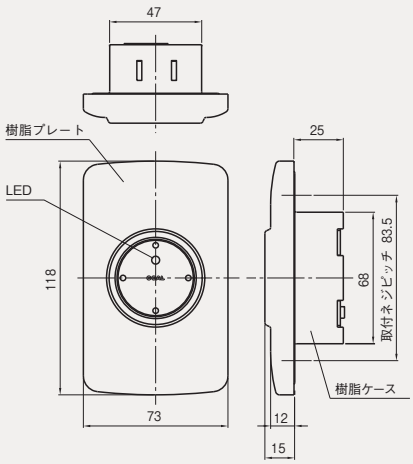

● KRS-H＊2 キーリーダーヘッド

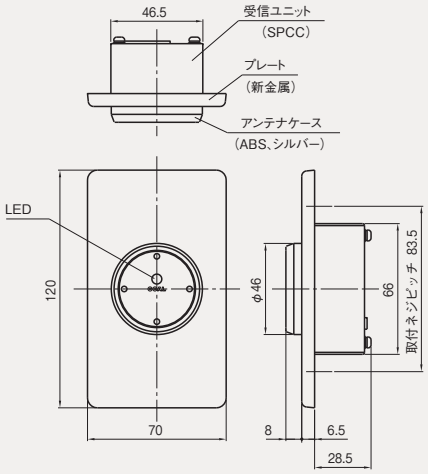

（注）防滴性が必要な場合は、プレートの周囲をシリコンなどでコーキングしてください。

● KRS-H＊3 キーリーダーヘッド

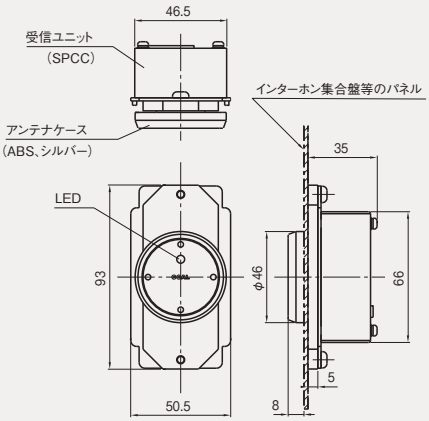

〈切欠寸法図〉
（下図のいずれの切欠でも取付可能です。）

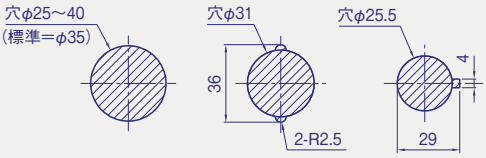

● 制御盤 KRS-200キーリーダーコントローラー

※仕様によって、外形寸法が異なる場合がありますのでご注意ください。

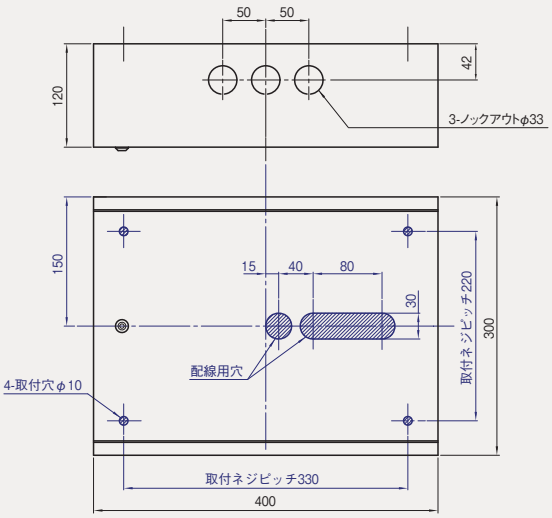

● 制御盤 KRS-600キーリーダーコントローラー

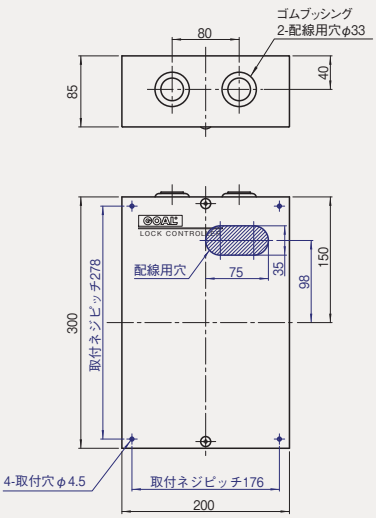

● 制御器 **KRS-320·310**

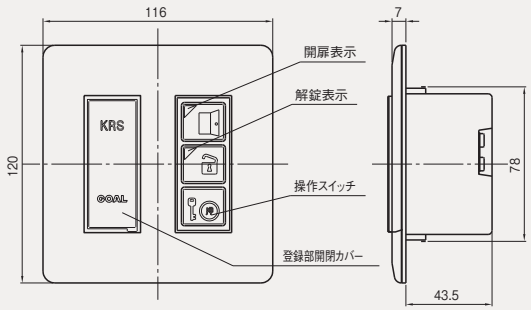

● 制御器 **KRS-420·410**

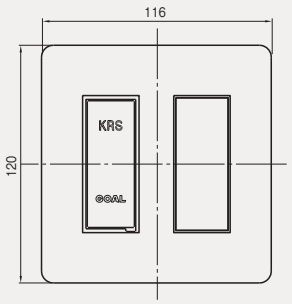

（KRS-320·310とは外観が異なるだけで、外形寸法などは同じです。）

● **KRS-A*3** 逆マスター型キーリーダーヘッド

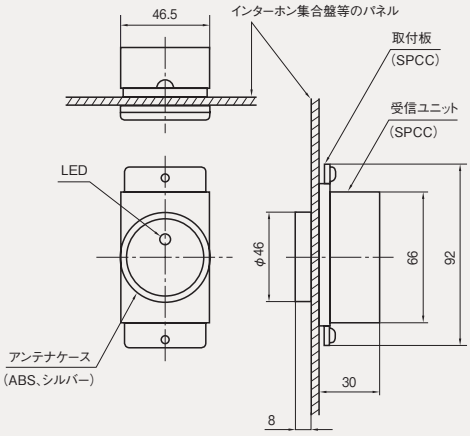

〈切欠寸法図〉

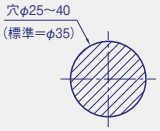

● **GV-RF**キー
（GVシリンダー）

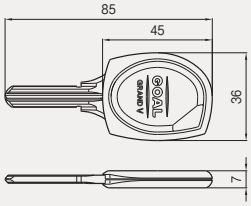

● **V-RF**キー
（V18シリンダー）

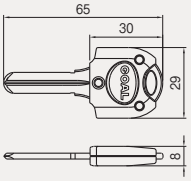

● **P,Z-RF**キー
（6本,7本ピンシリンダー）

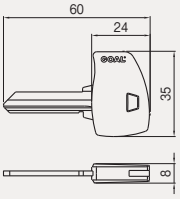

● **GV-UKS-RF**キーヘッド

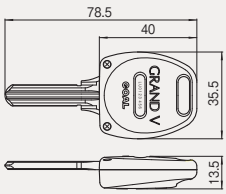

（※GV-UKS2システムを導入した場合の専用のRFキーヘッドです。図はGVキーに装着した使用例を示します。）

● **RF**キータグ

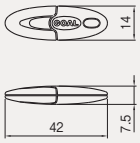

● **RF**カード
（プラスチック t1.3）

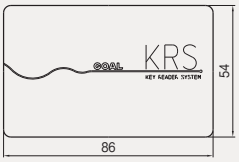

● **KRS-200·420**システムで使用する電気錠（注:CP製品の電気錠は使用できません。）

- プッシュ·プル型電気錠（モーター錠）**PXE,PXKE,PZE,PZKE,PVKE**（P.533, 535, 536）
- 本締型電気錠（モーター錠）**EM,EMSX,EV,SXE,SXES**（P.550～552,554,555）
- 機能切替型電気錠 **EU**シリーズ（P.540, 541）
- レバーハンドル, ケースロック型電気錠 **EL,ES**シリーズ（P.542～548）

● **KRS-320**システムで使用する電気錠（注:CP製品の電気錠は使用できません。）

- プッシュ·プル型電気錠（モーター錠）**PXE,PXKE,PZE,PZKE,PVKE**（P.533, 535, 536）
- 本締型電気錠（モーター錠）**EM,EMSX,EV,SXE,SXES**（P.550～552,554,555）
- レバーハンドル型電気錠 **EZS,EXS**（P.538,539）

索引
仕様一覧
建物別使用例
錠の基礎知識
シリンダー
キーシステム
ゴールロックの特長
使用上の注意
▼ロック編
防犯建物部品（CP製品）
BL-bs 認定品
新製品
プッシュ・プル錠
レバーハンドル
レバーハンドル錠
ケースロック
ホテルロック
自動施錠錠
室内間仕切錠
空錠・表示錠
木製建具錠
インテグラル錠
円筒錠
面付箱錠
ウォータロック
面付本締錠
本締錠・ガード錠
グレモン錠
ガラス戸錠
非常錠
ケースハンドル錠
引戸錠
引違戸錠
アンティック錠
▼電気錠編 出入管理システム
機器一覧・使用例
取扱い上の注意など
スマートリーダー バスカル
非接触キーリーダー
FeliCa リーダー
カードロック・テンキー
外出確認システム
インターロック・非常ドアシステム
ホテルカードロック
住宅用電気錠システム
防犯スイッチ錠
各種電気錠
通電金具
制御盤
キースイッチなど
防災システム
エアー錠システム
資料編
錠の性能一覧表
シリンダー互換表
その他資料
価格表

FeliCa（フェリカ） FeliCa（フェリカ） リーダーシステム FRS-200, 2WS-F600LAN

索引
仕様一覧
建物別使用例
錠の基礎知識
シリンダー
キーシステム
ゴールロックの特長
使用上の注意
▼ロック編
防犯建物部品（CP製品）
BL-bs 認定品
新製品
プッシュ・プル錠
レバーハンドル
レバーハンドル錠
ケースロック
ホテルロック
自動施錠錠
室内間仕切錠
空錠・表示錠
木製建具錠
インテグラル錠
円筒錠
面付箱錠
ウォータロック
面付本締錠
本締錠・ガード錠
グレモン錠
ガラス戸錠
非常錠
ケースハンドル錠
引戸錠
引違戸錠
アンティック錠
▼電気錠編 出入管理システム
機器一覧・使用例
取扱い上の注意など
スマートリーダー バスカル
非接触キーリーダー
FeliCa リーダー
カードロック・テンキー
外出確認システム
インターロック・非常ドアシステム
ホテルカードロック
住宅用電気錠システム
防犯スイッチ錠
各種電気錠
通電金具
制御盤
キースイッチなど
防災システム
エアー錠システム
資料編
錠の性能一覧表
シリンダー互換表
その他資料
価格表

■外形図・切欠図（単位mm）

FRS-200（共用出入口のオートドア制御）

● フェリカリーダー　**FRS-H＊2型**
（1個用スイッチボックスに取付可能）

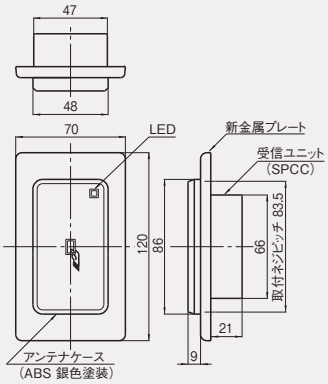

〈施工例〉（壁面への取付例）

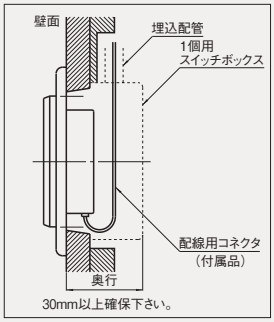

● 制御盤　**FRS-200**

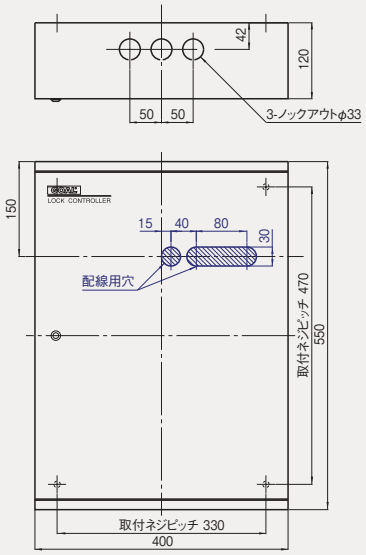

● フェリカリーダー　**FRS-H＊3型**
（集合玄関機や宅配ロッカーなどのパネルへの取付用）

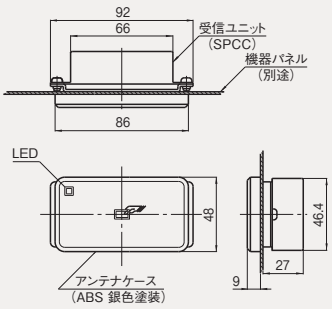

〈施工例〉（パネル）

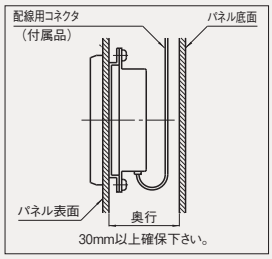

● フェリカキー,カード（FLキー,カード）

● V-FLキー（V18シリンダー）

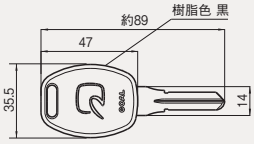

● GV-FLキー（GVシリンダー）

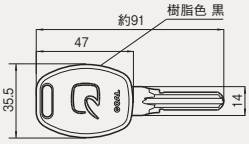

● FLキータグ

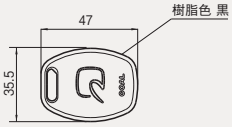

● FLカード

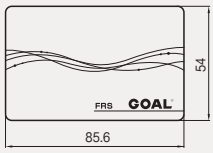

2WS-F600LAN（住宅玄関の電気錠制御）

● フェリカリーダー（※扉への取付専用）

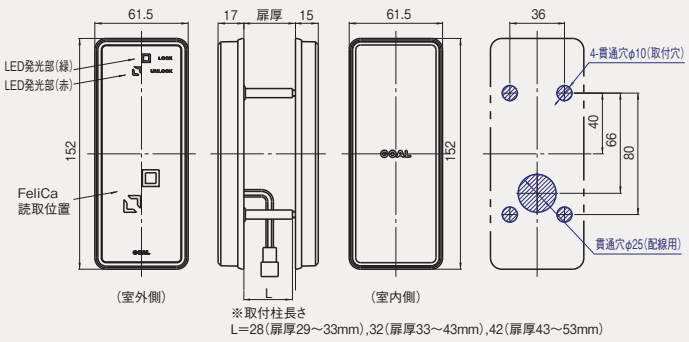

● 制御器（コントローラー）（※JIS3個用スイッチボックスに適合）

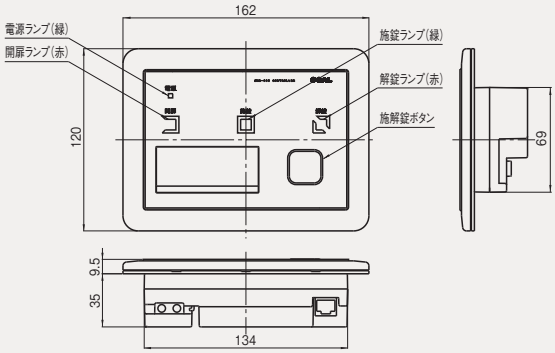

● 2線式アダプター（2WSアダプター）

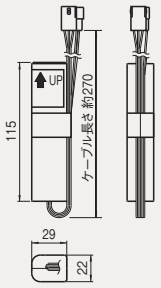

● ツーロックケーブル

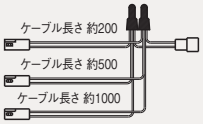

〈制御器用切欠寸法図〉（※ボックスなしの場合）

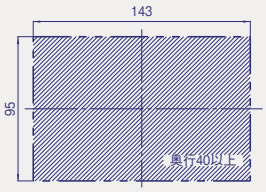

FTL 指紋錠システム FTL

■外形図(単位:mm)

● 指紋認証部(室外側)

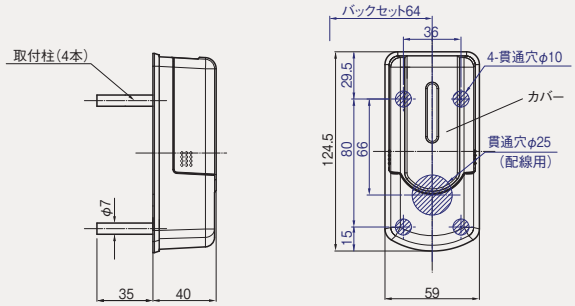

(カバーを閉じた状態)

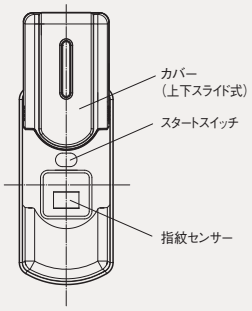

(カバーを開けた状態)

● 制御器(室内側)

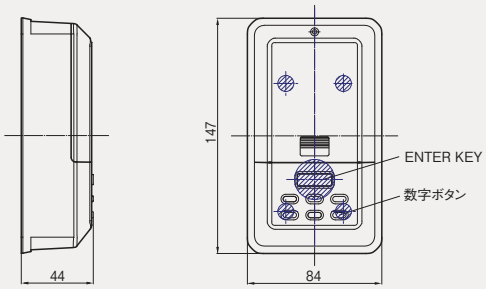

●ドアスイッチ(DRS)

●<扉開閉検知用マグネットユニット>

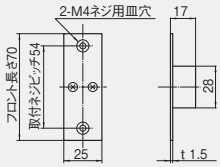

●<扉開閉検知用スイッチユニット>

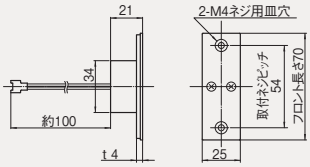

● 電動サムターン MTH の使用例 (※本図はレバーハンドル錠LGKに使用した場合を示します。)

※勝手の区別があります。扉の勝手に応じてR型かL型かをご指示ください。(本図は右吊元外開き用のR型)

● 受座

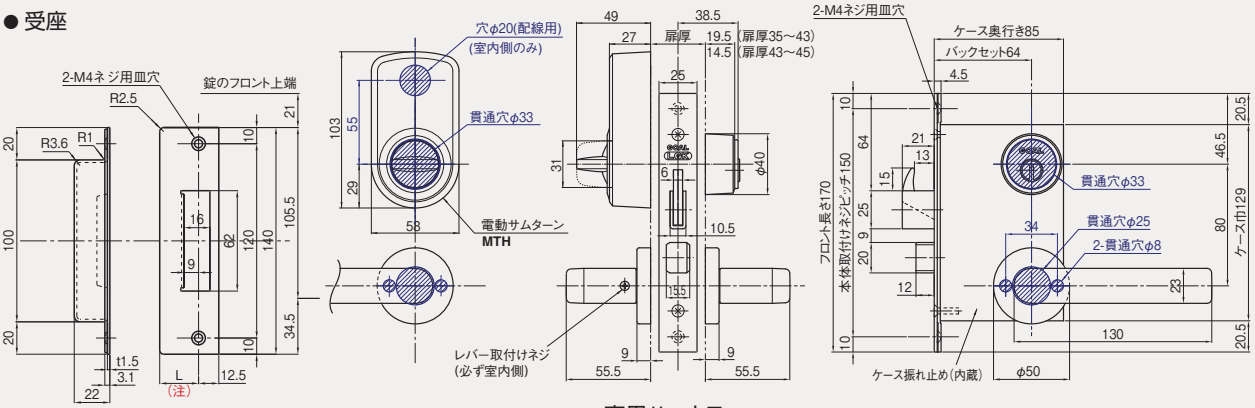

(注)
L=18,20,22,24,26,
28,30のときの受座

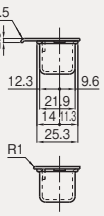

(注)
L=16のときの受座

● 専用ハーネス

● 扉閉信号用(制御部~扉開閉検知スイッチ間、2芯)

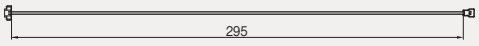

● 電動サムターン制御用(制御部~電動サムターン間、6芯)

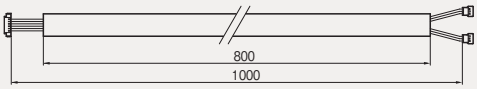

● 電動サムターン制御用(制御部~電動サムターン間、6芯)

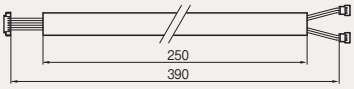

索引
仕様一覧
建物別使用例
錠の基礎知識
シリンダー
キーシステム
ゴールロックの特長
使用上の注意
▼ロック編
防犯建物部品
(CP 製品)
BL-bs 認定品
新製品
プッシュ・
プル錠
レバーハンドル
レバーハンドル錠
ケースロック
ホテルロック
自動施錠錠
室内間仕切錠
空錠・表示錠
木製建具錠
インテグラル錠
円筒錠
面付箱錠
ウォータロック
面付本締錠
本締錠・ガード錠
グレモン錠
ガラス戸錠
非常錠
ケースハンドル錠
引戸錠
引違戸錠
アンティック錠
▼電気錠編
出入管理システム
機器一覧・使用例
取扱い上の注意など
スマートリーダー バスカル
非接触キーリーダー
FeliCa リーダー
カードロック・テンキー
外出確認システム
インターロック・
非常ドアシステム
ホテルカードロック
住宅用電気錠
システム
防犯スイッチ錠
各種電気錠
通電金具
制御盤
キースイッチなど
防災システム
エアー錠システム
資料編
錠の性能一覧表
シリンダー互換表
その他資料
価格表

2線式ローリングテンキーシステム

2WS-TK100J(CP製品),2WS-TK100,2WS-TK100(JIS IPX5対応品)

(CP認定マーク)

(2WS-TK100JはCP製品)

本文 P.483
価格表 P.70

索引
仕様一覧
建物別使用例
錠の基礎知識
シリンダー
キーシステム
ゴールロックの特長
使用上の注意
▼ロック編
防犯建物部品(CP製品)
BL-bs認定品
新製品
プッシュ・プル錠
レバーハンドル
レバーハンドル錠
ケースロック
ホテルロック
自動施錠錠
室内間仕切錠
空錠・表示錠
木製建具錠
インテグラル錠
円筒錠
面付箱錠
ウォータロック
面付本締錠
本締錠・ガード錠
グレモン錠
ガラス戸錠
非常錠
ケースハンドル錠
引戸錠
引違戸錠
アンティック錠
▼電気錠編
出入管理システム
機器一覧・使用例
取扱い上の注意など
スマートリーダー パスカル
非接触キーリーダー
FeliCa リーダー
カードロック・テンキー
外出確認システム
インターロック・
非常ドアシステム
ホテルカードロック
住宅用電気錠
システム
防犯スイッチ錠
各種電気錠
通電金具
制御盤
キースイッチなど
防災システム
エアー錠システム
資料編
錠の性能一覧表
シリンダー互換表
その他資料
価格表

■外形図・切欠図(単位mm)

● テンキー操作器(ローリングテンキー)
(1個用スイッチボックスに適合)

注:仕上はシルバーとブラックとがあります。ただし、防水規格のJIS IPX5対応品の仕上はシルバー仕上のみです。

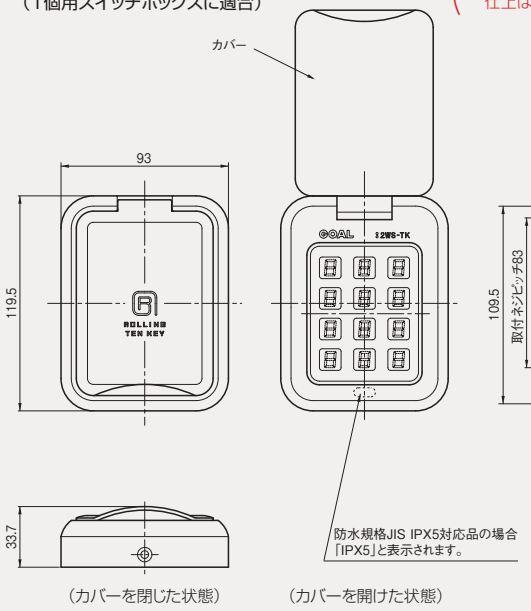

(カバーを閉じた状態)　(カバーを開けた状態)

● 取付板

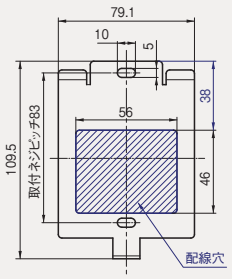

● 電気錠操作プレート RSP-800
(オプション)

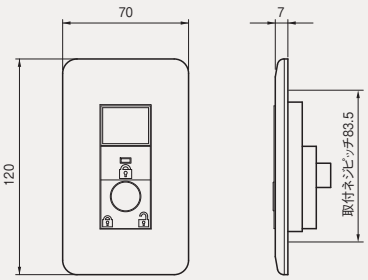

● 制御器 2WS-TK100J(CP製品), 2WS-TK100
(1個用スイッチボックスに適合)

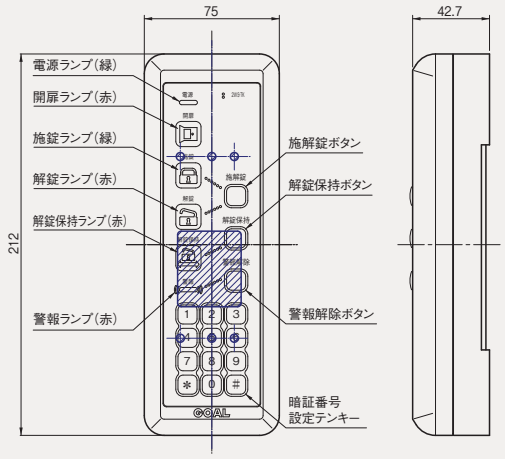

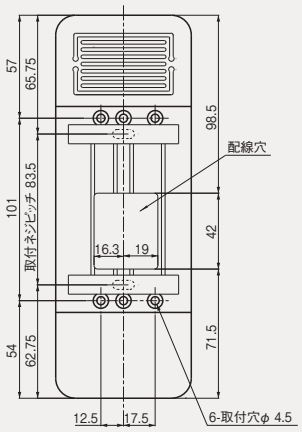

<切欠図>
(ボックスなしの場合)

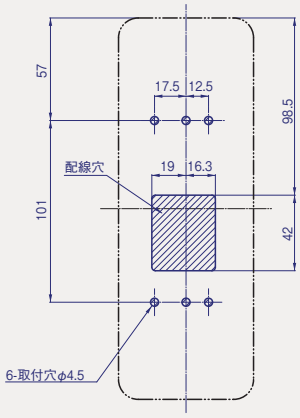

● 通電金具 RCL-202NC

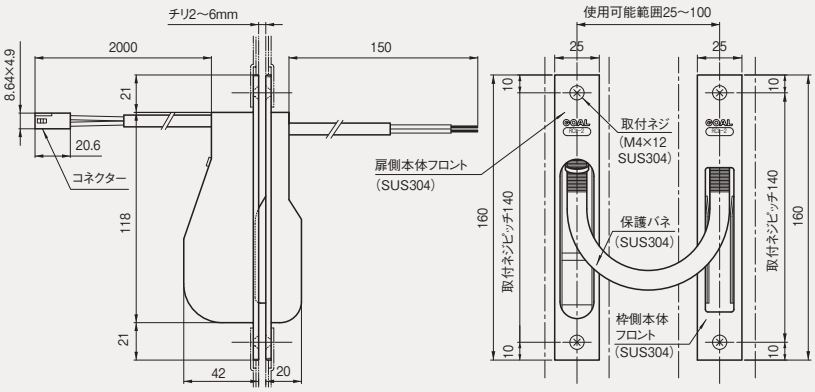

● 電気錠アダプター(2線式アダプター)

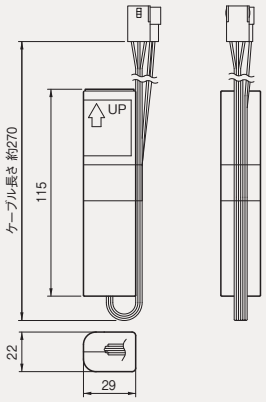

電池式ローリングテンキーシステム BTKLX, BTKTX（一般錠に電動サムターンを使用する場合）

本 文 P.484,517
価格表 P.71

■外形図・切欠図（単位mm）

● **BTKLX**（※一般錠に電動サムターンを使用する場合。一般錠にはレバーハンドル錠 LGK, LG, LX, TX, 本締錠LDK, LD, HDなどがあります。）
〈本図はV18シリンダー付のレバーハンドル錠V-LGK-5NUに電動サムターンを使用した場合を示します。〉

● ドアスイッチ（DRS）〈扉側〉
● 扉開閉検知用スイッチユニット

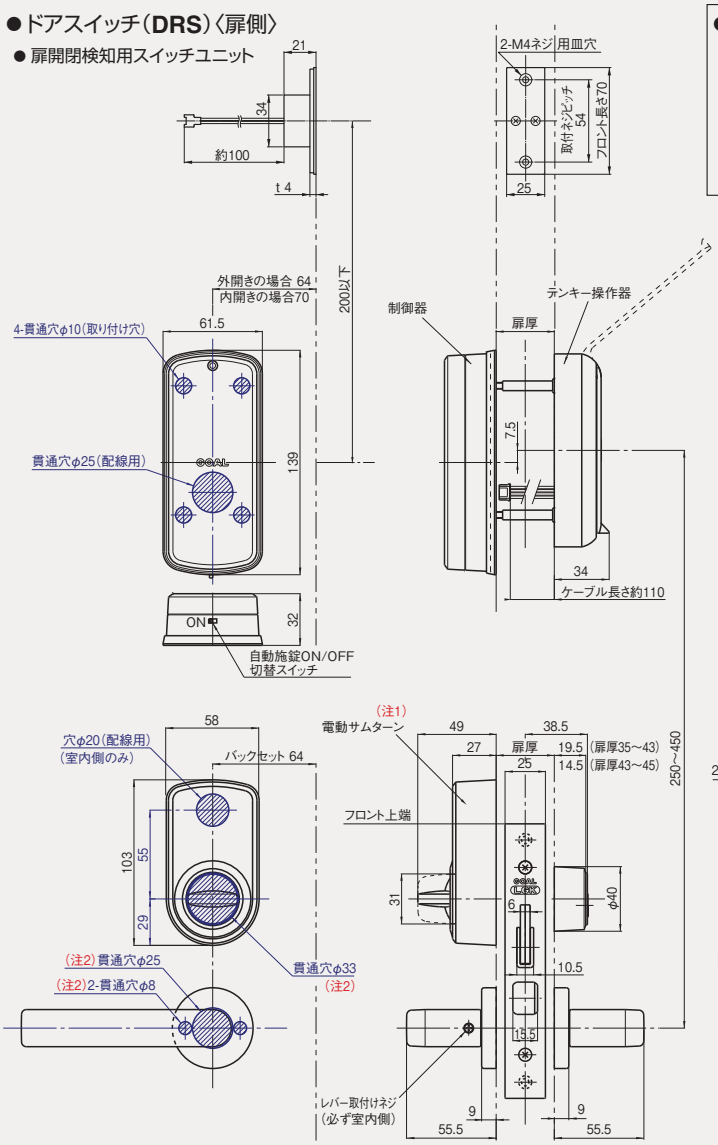

● ドアスイッチ（DRS）〈枠側〉
● 扉開閉検知用マグネットユニット

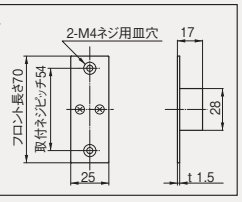

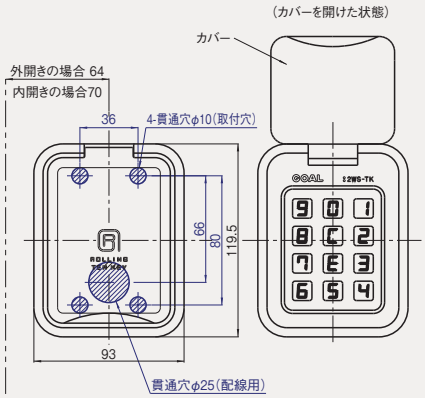

（注1）電動サムターンには勝手の区別があります。扉の勝手に応じてR型かL型かをご指示ください。（本図は右吊元外開き用のR型を示します。）なおBTKLXとBTKTXとでは電動サムターンの仕様が異なりますのでご注意ください。

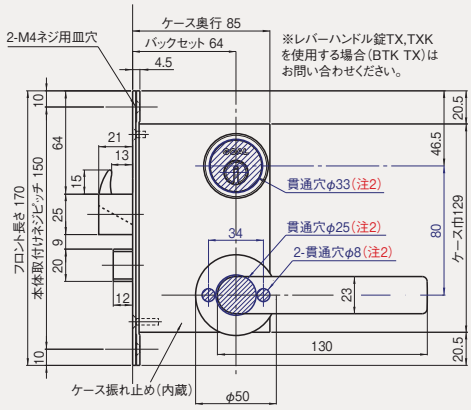

● 受座

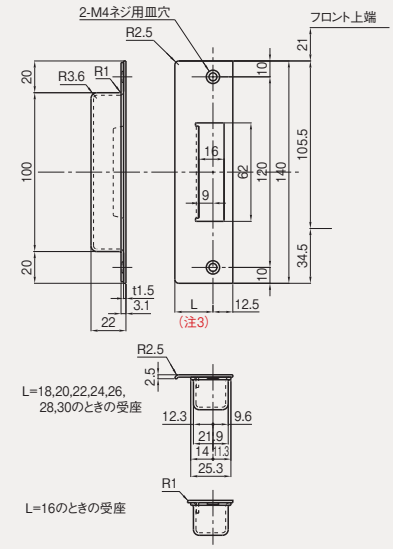

（注3）
■扉厚による受座のリップ（L）寸法

片 開 き 用 ⚠		
扉厚（以上～未満）mm	名 称	L寸法（mm）
29～33	20Lウケザ	20
33～38	24Lウケザ	24
38～43		
43～48	30Lウケザ	30
48～53		

両 開 き 用		
扉厚（以上～未満）mm	名 称	L寸法（mm）
29～33	16Lウケザ	16
33～37	18Lウケザ	18
37～41	20Lウケザ	20
41～45	22Lウケザ	22
45～49	24Lウケザ	24
49～53	26Lウケザ	26

※表に示されていない扉厚に関しては、お問い合わせください。
※ご注文の際は、扉厚寸法を明示ください。

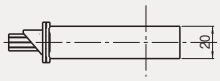

（注2）本図の切欠図はLXシル対応本体（本図はLGK本体）を使用した場合を示します。本体の切欠きについては、使用する本体の切欠図をご参照ください。

● 専用ハーネス

● **MTH＊1**（電動サムターン）
専用ハーネス

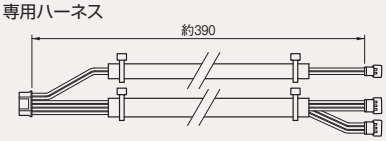

● **MTH＊1**（電動サムターン）
2ロック専用ハーネス

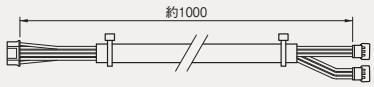

索引
仕様一覧
建物別使用例
錠の基礎知識
シリンダー
キーシステム
ゴールロックの特長
使用上の注意
▼ロック編
防犯建物部品（CP製品）
BL-bs 認定品
新製品
プッシュ・プル錠
レバーハンドル
レバーハンドル錠
ケースロック
ホテルロック
自動施錠錠
室内間仕切錠
空錠・表示錠
木製建具錠
インテグラル錠
円筒錠
面付箱錠
ウォータロック
面付本締錠
本締錠・ガード錠
グレモン錠
ガラス戸錠
非常錠
ケースハンドル錠
引戸錠
引違戸錠
アンティック錠
▼電気錠編
出入管理システム
機器一覧・使用例
取扱い上の注意など
スマートリーダー バスカル
非接触キーリーダー
FeliCa リーダー
カードロック・テンキー
外出確認システム
インターロック・
非常ドアシステム
ホテルカードロック
住宅用電気錠
システム
防犯スイッチ錠
各種電気錠
通電金具
制御盤
キースイッチなど
防災システム
エアー錠システム
資料編
錠の性能一覧表
シリンダー互換表
その他資料
価格表

BZSTK 電池式ローリングテンキーシステム BZSTK（電気錠を使用する場合）

機種	装着可能なシリンダー		品番	バックセット	取付可能扉厚(表記以上はお問い合わせください)
BZS	GP[GP] V18[V] GV[GV]	6本ピン[P] 7本ピン[Z]	5 (5のみです。)	64mm	29~33·33~43·43~53mm (チリ……6mm以下)

索引
仕様一覧
建物別使用例
錠の基礎知識
シリンダー
キーシステム
ゴールロックの特長
使用上の注意
▼ロック編
防犯建物部品（CP製品）
BL-bs 認定品
新製品
プッシュ・プル錠
レバーハンドル
レバーハンドル錠
ケースロック
ホテルロック
自動施錠錠
室内間仕切錠
空錠・表示錠
木製建具錠
インテグラル錠
円筒錠
面付箱錠
ウォータロック
面付本締錠
本締錠・ガード錠
グレモン錠
ガラス戸錠
非常錠
ケースハンドル錠
引戸錠
引違戸錠
アンティック錠
▼電気錠編 出入管理システム
機器一覧・使用例
取扱い上の注意など
スマートリーダー パスカル
非接触キーリーダー
FeliCa リーダー
カードロック・テンキー
外出確認システム
インターロック・非常ドアシステム
ホテルカードロック
住宅用電気錠システム
防犯スイッチ錠
各種電気錠
通電金具
制御盤
キースイッチなど
防災システム
エアー錠システム
資料編
錠の性能一覧表
シリンダー互換表
その他資料
価格表

■外形図·切欠図（単位mm）

● **BZSTK**（電気錠BZSを使用する場合）（※電気錠はBZSのみです。）
〈本図はV18シリンダー、NU型レバーを示します。〉

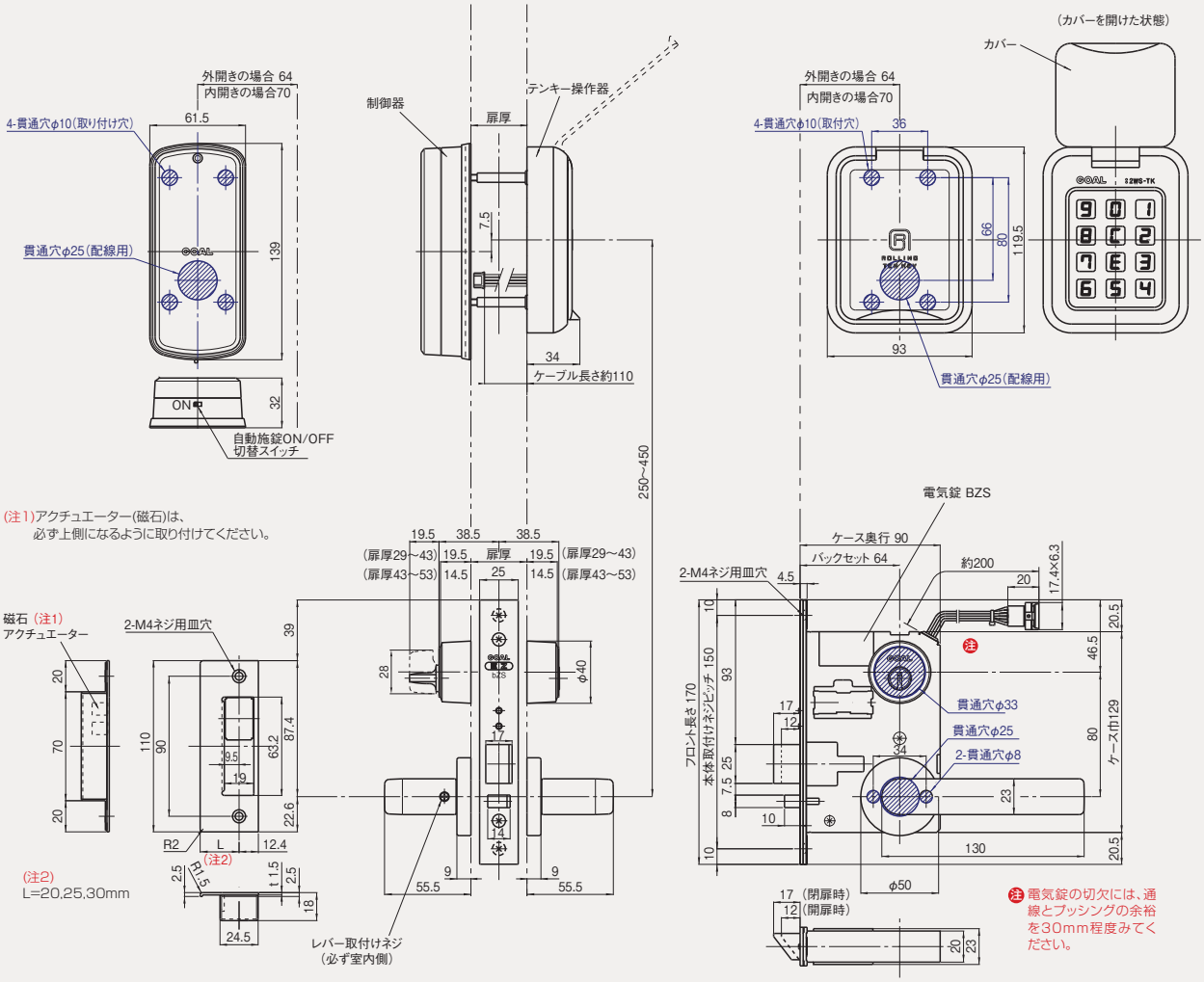

(注2)
■扉厚による受座のリップ(L)寸法

片 開 き 用 ⚠		
扉厚(以上~未満)mm	名 称	L寸法(mm)
29~33	20Lウケザ	20
33~43	25Lウケザ	25
43~53	30Lウケザ	30

両 開 き 用		
扉厚(以上~未満)mm	名 称	L寸法(mm)
29~33	16Lウケザ	16
33~37	18Lウケザ	18
37~42	20Lウケザ	20
43~47	23Lウケザ	23
47~51	25Lウケザ	25

※表に示されていない扉厚に関しては、お問い合わせください。
※ご注文の際は、扉厚寸法を明示ください。

⚠ 受座選定時の注意：
扉厚に応じて上記表の受座が標準セットされますが、片開き扉の場合、扉と枠の状況によっては受座が大きく突出することがあります。扉と枠の状況をご確認のうえ、受座の突出寸法が大きくならないように、表の中から最適のリップ(L)寸法の受座をお選びください。

● 専用ハーネス

● **BZS**（電気錠）
専用ハーネス

（注）本製品は2016年（平成28年）9月末で廃番予定です。なお、ご発注の際は必ず在庫をご確認ください。

本　文　P.485
価格表　P.67

TKS テンキーシステム TKS-100

■外形図・切欠図（単位mm）

● テンキー　TKS-100 制御盤

（ディリータイマー付（TKS−100YT）やウィークリータイマー付（TKS−100WKT）およびオートドア用（TKS−100E）の外観および寸法は少し異なります。）

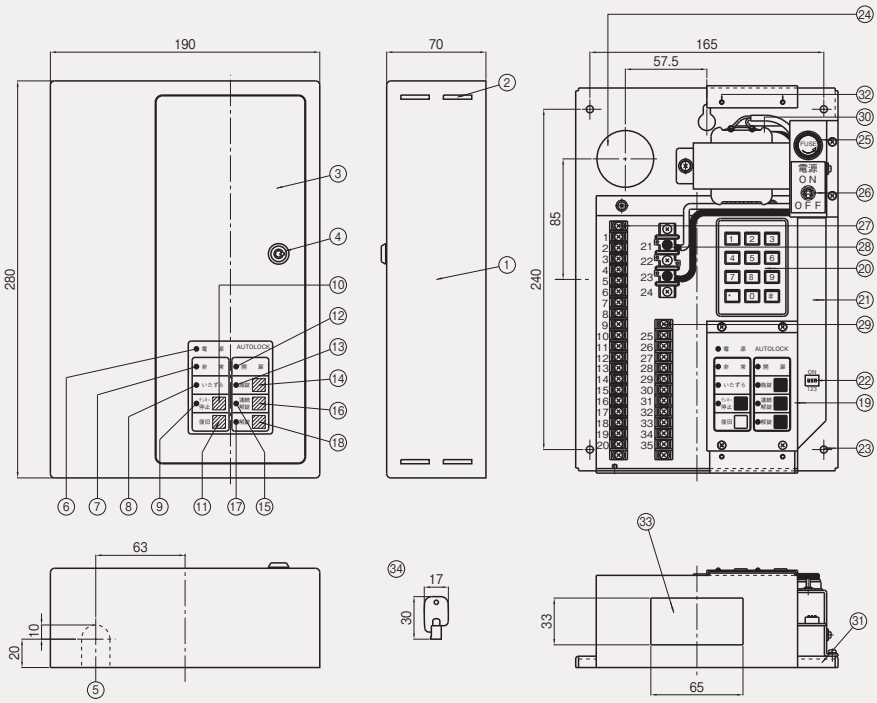

No.	名　称	摘　要
①	ケース	SPC t1.2マンセル2.5Y8.5/1焼付塗装
②	通気孔	左右側面
③	カバー	（ケースと同じ）
④	シリンダー	タキゲン製
⑤	露出用配線口	上側板21φノックアウトホール
⑥	「電源」表示灯	LED・緑色照光
⑦	「非常」表示灯	LED・赤色照光
⑧	「いたずら」表示灯	LED・赤色照光
⑨	「テンキー停止」表示灯	LED・赤色照光
⑩	「テンキー停止」スイッチ	押ボタン式・青色
⑪	「復旧」スイッチ	押ボタン式・白色
⑫	「開扉」表示灯	LED・赤色照光
⑬	「施錠」表示灯	LED・赤色照光
⑭	「施錠」スイッチ	押ボタン式・青色
⑮	「連続解錠」表示灯	LED・赤色照光
⑯	「連続解錠」スイッチ	押ボタン式・青色
⑰	「解錠」表示灯	LED・赤色照光
⑱	「解錠」スイッチ	押ボタン式・青色
⑲	操作パネル	SPCt1.2TN−6塗装・黒文字印刷
⑳	登録用テンキースイッチ	0〜9・*・#ボタン
㉑	CPUプリント基板	t1.5
㉒	電気錠用セレクトスイッチ	3局　ディップスイッチ
㉓	取付穴	4−φ5・1−ダルマホール
㉔	配線口	φ40
㉕	ヒューズ　ホルダー	ガラス管ヒューズ1（A）
㉖	「電源」スイッチ	スナップ式
㉗	接続端子板	NO.1〜NO.20
㉘	AC100V入力端子	
㉙	接続端子板　No.25〜35	NO.25〜35
㉚	トランス	電源トランス　AC100V 1A
㉛	シャーシ	SPC2.0T・クロメイト処理
㉜	ケース取付穴	M3ネジ穴（4ヶ所）
㉝	検査ラベル	
㉞	キー	黄銅棒クロムメッキ処理（2ケ）

● テンキー　TKS-100 操作器

＜防滴型（屋外用）＞

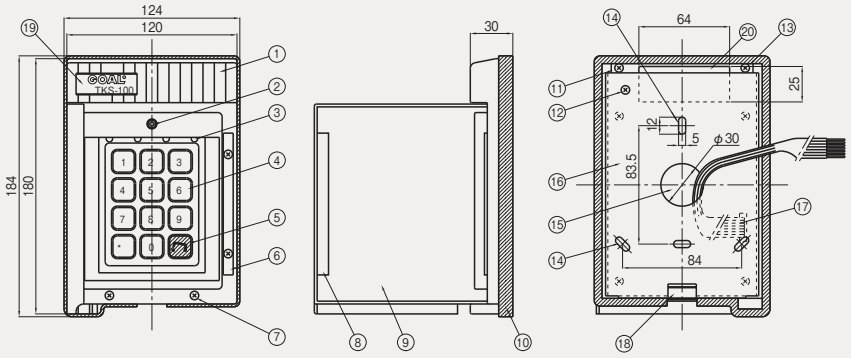

（注）⑭は1個用スイッチボックス（塗りしろカバー付）に適合します。

No.	名　称	摘　要
①	本体	ZDCジンカート（白）仕上
②	解錠表示ランプ	LED（緑）
③	キーボード照明孔	4個（照明はLED（黄））
④	番号ボタン	
⑤	解錠ボタン	
⑥	マグネットキャッチ	
⑦	取付ネジ	SUS3047　M3×12
⑧	カバー止め用マグネット	ラバーマグネット
⑨	カバー	ZDCジンカート（白）
⑩	防雨用ゴムパッキング	軟質ゴム（黒）
⑪	裏カバー	SPCユニクロメッキ
⑫	マイクロスイッチ作動ネジ	SUS304　M3×8
⑬	裏カバー取付ネジ	SUS304　M3×8
⑭	取付穴	4ヶ所（1ヶ所用スイッチボックス適合）
⑮	通線口	φ30
⑯	壁掛金具	SPCユニクロメッキ
⑰	リード線引出口	リード線…VSF0.22,6本,長さ250mm
⑱	面付配線口	ノックアウト穴
⑲	銘板ラベル	
⑳	検査ラベル	

＜屋内用＞

TKS-100A

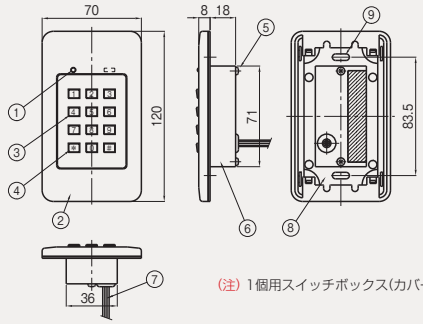

（注）1個用スイッチボックス（カバー付）に適合しています。

No.	名　称	摘　要
①	解錠表示灯	LED・緑色
②	プレート	樹脂（白）
③	押釦スイッチ	白地黒文字
④	解錠ボタン	
⑤	ケース止メビス	3×20
⑥	ケース	SPC1.0t.クロメイトメッキ
⑦	リード線	VSF0.22　11/0.16
⑧	取付板	SPC1.5t クロメイトメッキ
⑨	埋込用取付穴	1ヶ用スイッチボックス適合

索引
仕様一覧
建物別使用例
錠の基礎知識
シリンダー
キーシステム
ゴールロックの特長
使用上の注意
▼ロック編
防犯建物部品（CP製品）
BL-bs 認定品
新製品
プッシュ・プル錠
レバーハンドル
レバーハンドル錠
ケースロック
ホテルロック
自動施錠錠
室内間仕切錠
空錠・表示錠
木製建具錠
インテグラル錠
円筒錠
面付箱錠
ウォータロック
面付本締錠
本締錠・ガード錠
グレモン錠
ガラス戸錠
非常錠
ケースハンドル錠
引戸錠
引違戸錠
アンティック錠
▼電気錠編
出入管理システム
機器一覧・使用例
取扱い上の注意など
スマートリーダー パスカル
非接触キーリーダー
FeliCa リーダー
カードロック・テンキー
外出確認システム
インターロック・
非常ドアシステム
ホテルカードロック
住宅用電気錠
システム
防犯スイッチ錠
各種電気錠
通電金具
制御盤
キースイッチなど
防災システム
エアー錠システム
資料編
錠の性能一覧表
シリンダー互換表
その他資料
価格表

外出確認電気錠 EZSMN(NC,NO),EMMN(NC,NO),SXEMN(NC,NO)

索引
仕様一覧
建物別使用例
錠の基礎知識
シリンダー
キーシステム
ゴールロックの特長
使用上の注意
▼ロック編
防犯建物部品(CP製品)
BL-bs 認定品
新製品
プッシュ・プル錠
レバーハンドル
レバーハンドル錠
ケースロック
ホテルロック
自動施錠錠
室内間仕切錠
空錠・表示錠
木製建具錠
インテグラル錠
円筒錠
面付箱錠
ウォータロック
面付本締錠
本締錠・ガード錠
グレモン錠
ガラス戸錠
非常錠
ケースハンドル錠
引戸錠
引違戸錠
アンティック錠
▼電気錠編
出入管理システム
機器一覧・使用例
取扱い上の注意など
スマートリーダー パスカル
非接触キーリーダー
FeliCa リーダー
カードロック・テンキー
外出確認システム
インターロック・
非常ドアシステム
ホテルカードロック
住宅用電気錠
システム
防犯スイッチ錠
各種電気錠
通電金具
制御盤
キースイッチなど
防災システム
エアー錠システム
資料編
錠の性能一覧表
シリンダー互換表
その他資料
価格表

■外形図・切欠図(単位mm)

電気錠 (注1)サムターンはすべて大型のBF型サムターンで品番は5のみとなります。なお、防犯サムターンは使用できません。

● レバーハンドル型電気錠 V-EZSMN-5NU(NC,NO)

※通電金具はRCL-28NC(次ページ参照)をご使用ください。

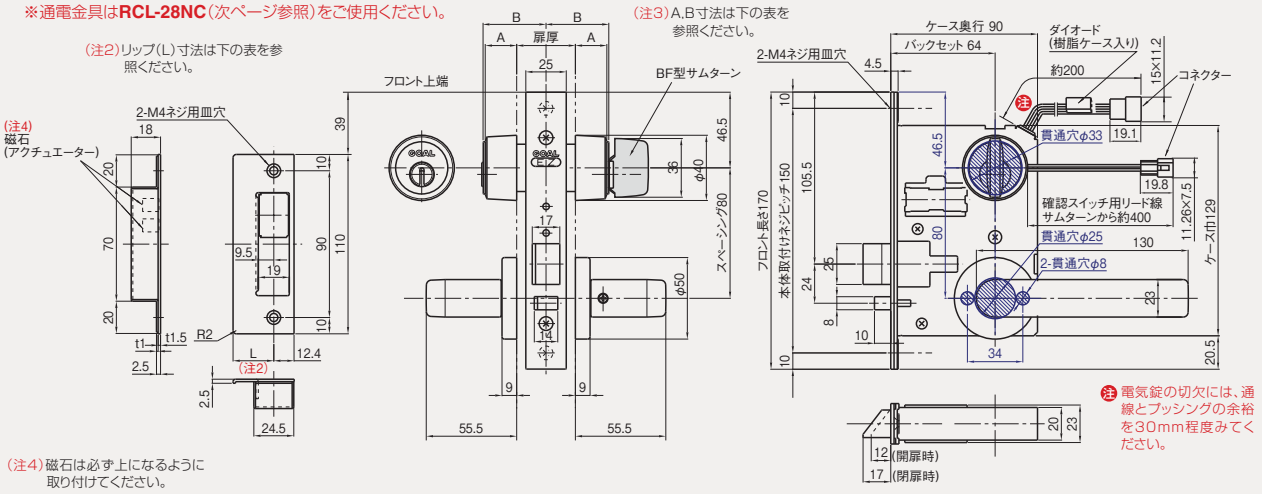

(注4)磁石は必ず上になるように取り付けてください。

● 本締型電気錠(モーター錠) V-EMMN-5(NC,NO) (注1)サムターンはすべて大型のBF型サムターンで品番は5のみとなります。なお、防犯サムターンは使用できません。

※通電金具はRCL-28NC(次ページ参照)をご使用ください。

バックセット(mm)	38	51	64	76
ケース奥行(mm)	58	71	84	96

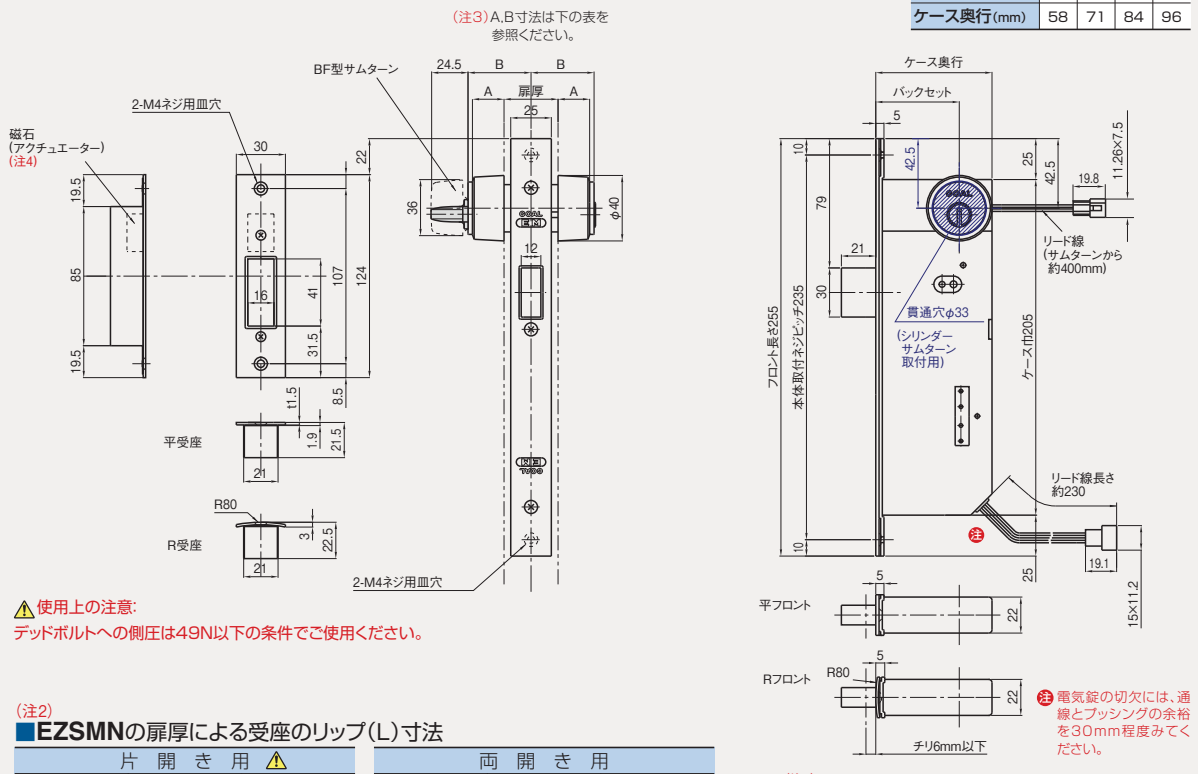

⚠使用上の注意:
デッドボルトへの側圧は49N以下の条件でご使用ください。

(注2)
■EZSMNの扉厚による受座のリップ(L)寸法

片開き用 ⚠		
扉厚(以上~未満)mm	名称	L寸法(mm)
29~33	20Lウケザ	20
33~43	25Lウケザ	25
43~53	30Lウケザ	30

両開き用		
扉厚(以上~未満)mm	名称	L寸法(mm)
29~33	16Lウケザ	16
33~37	18Lウケザ	18
37~42	20Lウケザ	20
43~47	23Lウケザ	23
47~51	25Lウケザ	25

※表に示されていない扉厚に関しては、お問い合わせください。
※ご注文の際は、扉厚寸法を明示ください。

⚠受座選定時の注意:
扉厚に応じて上記表の受座が標準セットされますが、片開き扉の場合、扉と枠の状況によっては受座が大きく突出することがあります。扉と枠の状況をご確認のうえ、受座の突出寸法が大きくならないように、表の中から最適のリップ(L)寸法の受座をお選びください。

(注3)
■扉厚によるシリンダー,サムターンのA,B寸法

扉厚(mm)	寸法(mm) A(カラー高さ)	寸法(mm) B(シリンダーサムターン高さ)	シリンダー名称(カラー名称)
29~43	19.5	38.5	□-LX 5 シル(LXカラー)
43~53	14.5	38.5	□-LX 5 ア シル(LX14mmカラー)
53~63	19.5	48.5	□-LX 5 *40 シル(LXカラー)
63~73	14.5	48.5	□-LX 5 *40 ア シル(LX14mmカラー)
73~83	19.5	58.5	□-LX 5 *50 シル(LXカラー)

□にはGP, V, GVなどのシリンダー記号を記入ください。

本 文 P.486 , 487
価格表 P.67

機種	装着可能なシリンダー		品番	バックセット	取付可能扉厚(表記以上はお問い合わせください)	チリ	使用する通電金具
EZSMN(NC,NO)	V18[V]	6本ピン[P]	5 (5のみです。)	64mm	29～33·33～43·43～53mm	6mm以下	**RCL-28NC**
EMMN(NC,NO)	GV[GV]	7本ピン[Z]		51,64,76mm	29～43·43～53mm		
SXEMN(NC,NO)	·GP[GP]			51mm		5mm以下	※別途お問い合わせください。

⚠使用上の注意:
デッドボルトへの側圧は49N以下の条件でご使用ください。

● 引戸鎌錠型電気錠 V-SXEMN-5(NC,NO) (注1)サムターンはすべて大型のBF型サムターンで品番は5のみとなります。なお、防犯サムターンは使用できません。

(※使用する通電金具に関しましては、別途お問い合わせください。)

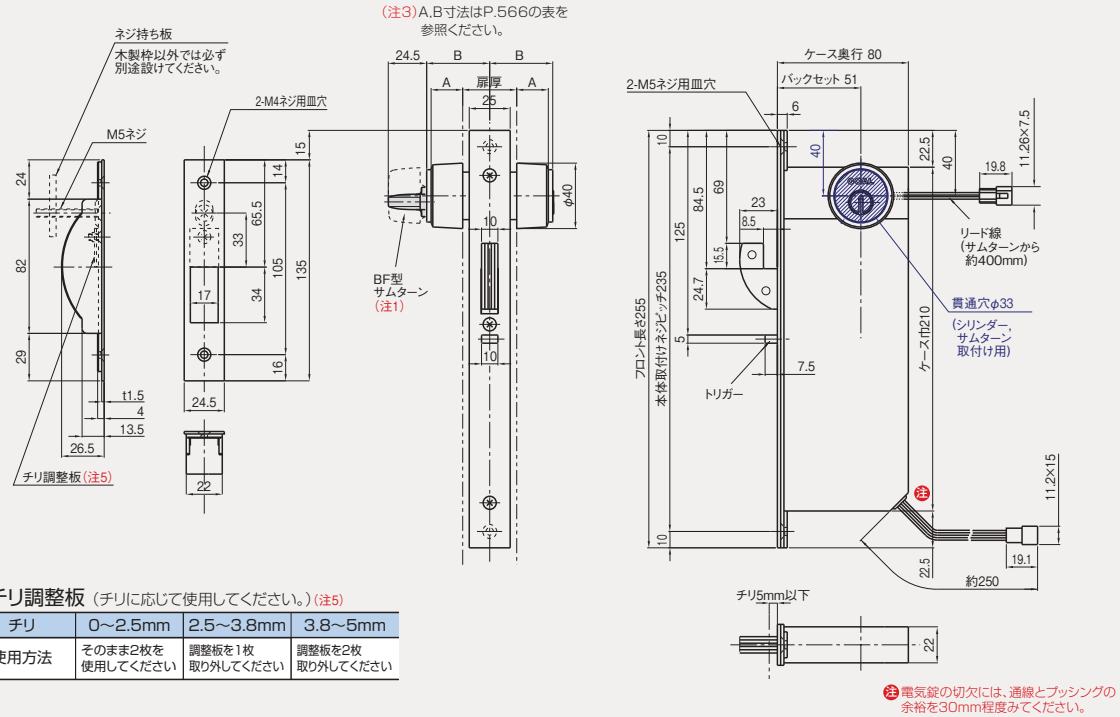

■チリ調整板 (チリに応じて使用してください。)(注5)

チリ	0～2.5mm	2.5～3.8mm	3.8～5mm
使用方法	そのまま2枚を使用してください	調整板を1枚取り外してください	調整板を2枚取り外してください

● 電気錠 EZSMN(NC,NO),EMMN(NC,NO)用の通電金具 RCL-28NC (リード線は8本)

(※引戸鎌錠型電気錠 SXEMNに使用する通電金具に関しましては、お問い合わせください。)

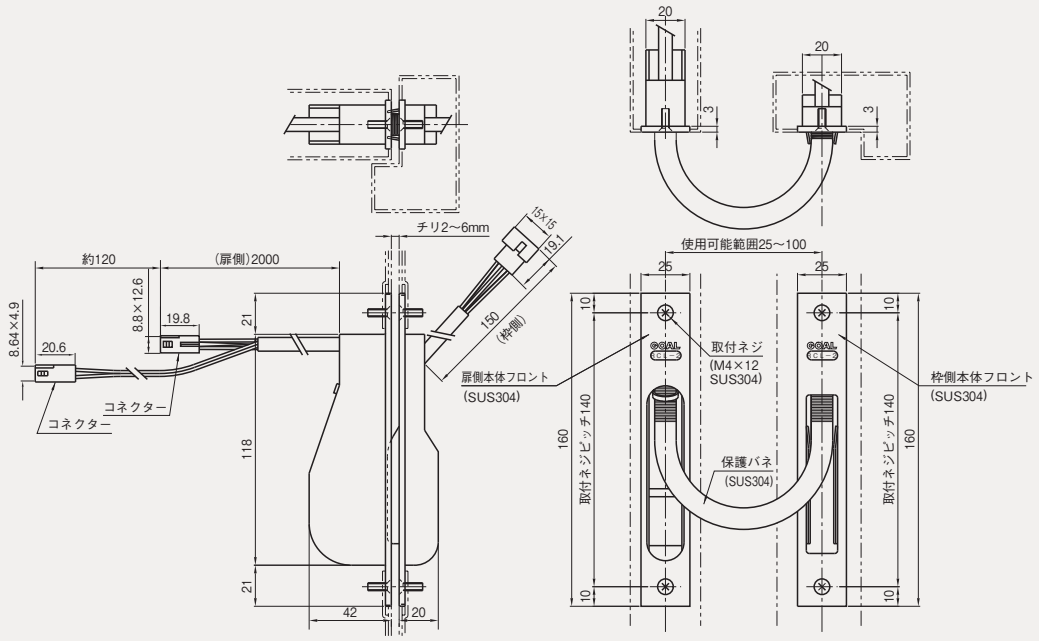

索引
仕様一覧
建物別使用例
錠の基礎知識
シリンダー
キーシステム
ゴールロックの特長
使用上の注意
▼ロック編
防犯建物部品(CP製品)
BL-bs 認定品
新製品
プッシュ・プル錠
レバーハンドル
レバーハンドル錠
ケースロック
ホテルロック
自動施錠錠
室内間仕切錠
空錠・表示錠
木製建具錠
インテグラル錠
円筒錠
面付箱錠
ウォータロック
面付本締錠
本締錠・ガード錠
グレモン錠
ガラス戸錠
非常錠
ケースハンドル錠
引戸錠
引違戸錠
アンティック錠
▼電気錠編 出入管理システム
機器一覧・使用例
取扱い上の注意など
スマートリーダー バスカル
非接触キーリーダー
FeliCa リーダー
カードロック・テンキー
外出確認システム
インターロック・非常ドアシステム
ホテルカードロック
住宅用電気錠システム
防犯スイッチ錠
各種電気錠
通電金具
制御盤
キースイッチなど
防災システム
エアー錠システム
資料編
錠の性能一覧表
シリンダー互換表
その他資料
価格表

外出確認錠(一般錠)(1/2)レバーハンドル錠 LGMN(NC,NO),ケースロック(ノブ型)ASMN(NC,NO),プッシュ・プル錠 PXK(MNC,MNO)

索引
仕様一覧
建物別使用例
錠の基礎知識
シリンダー
キーシステム
ゴールロックの特長
使用上の注意
▼ロック編
防犯建物部品(CP製品)
BL-bs 認定品
新製品
プッシュ・プル錠
レバーハンドル
レバーハンドル錠
ケースロック
ホテルロック
自動施錠錠
室内間仕切錠
空錠・表示錠
木製建具錠
インテグラル錠
円筒錠
面付箱錠
ウォータロック
面付本締錠
本締錠・ガード錠
グレモン錠
ガラス戸錠
非常錠
ケースハンドル錠
引戸錠
引違戸錠
アンティック錠
▼電気錠編 出入管理システム
機器一覧・使用例
取扱い上の注意など
スマートリーダー バスカル
非接触キーリーダー
FeliCa リーダー
カードロック・テンキー
外出確認システム
インターロック・非常ドアシステム
ホテルカードロック
住宅用電気錠システム
防犯スイッチ錠
各種電気錠
通電金具
制御盤
キースイッチなど
防災システム
エアー錠システム
資料編
錠の性能一覧表
シリンダー互換表
その他資料
価格表

■外形図・切欠図(単位mm)

一般錠

(注1)プッシュ・プル錠PXKMN以外サムターンはすべて大型のBF型サムターンで品番は5のみとなります。なお、防犯サムターンは使用できません。

(注2)バックセット32mmでは、座はK1U座となります。また、デッドスローは16mmで受座の深さは17mmとなります。

(注2)					
バックセット(mm)	32	38	51	64	76
ケース奥行(mm)	50	56	72	85	97

● レバーハンドル錠 V-LGMN-5NU(NC,NO)

※通電金具はRCL-202NC(P.589参照)をご使用ください。

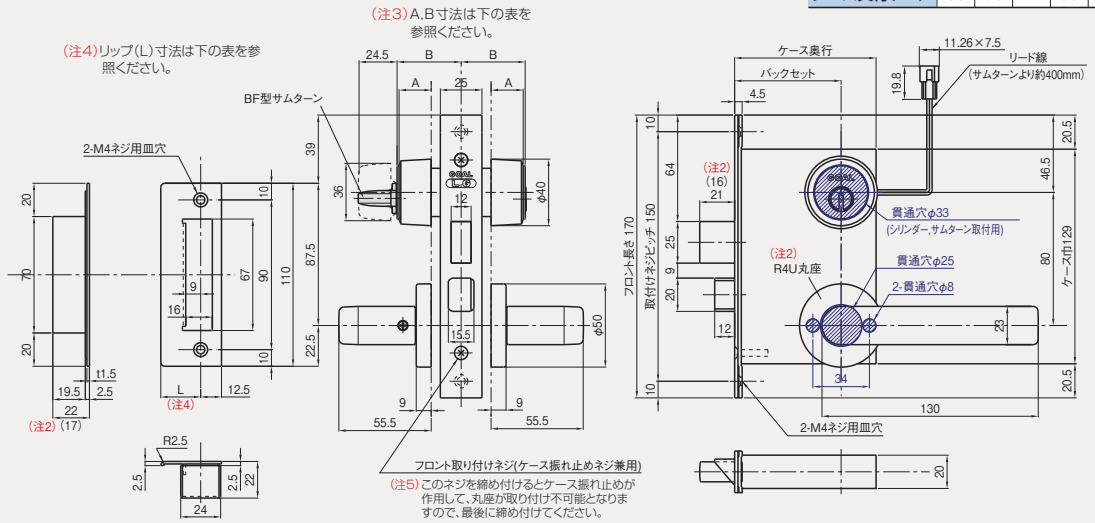

■扉厚によるシリンダー,サムターンのA,B寸法 (注3)

扉厚(mm)	寸法(mm) A(カラー高さ)	B(シリンダー・サムターン高さ)	シリンダー名称(カラー名称)
29~43	19.5	38.5	□-LX 5 シル(LXカラー)
43~53	14.5	38.5	□-LX 5 ア シル(LX14mmカラー)
53~63	19.5	48.5	□-LX 5 *40 シル(LXカラー)
63~73	14.5	48.5	□-LX 5 *40 ア シル(LX14mmカラー)
73~83	19.5	58.5	□-LX 5 *50 シル(LXカラー)

□にはGP, V, GVなどのシリンダー記号を記入ください。

■扉厚による受座のリップ(L)寸法 (注4)

片開き用⚠ 扉厚(以上~未満)mm	名称	L寸法(mm)
29~33	20Lウケザ	20
33~38	24Lウケザ	24
38~43		
43~48	30Lウケザ	30
48~53		
53~58	34Lウケザ	34
58~63		

両開き用 扉厚(以上~未満)mm	名称	L寸法(mm)
29~33	16Lウケザ	16
33~37	18Lウケザ	18
37~41	20Lウケザ	20
41~45	22Lウケザ	22
45~49	24Lウケザ	24
49~53	26Lウケザ	26
53~57	28Lウケザ	28
57~61	30Lウケザ	30
61~65	32Lウケザ	32

※表記の受座が標準セットされますが、受座のL寸法は18mm(18Lウケザ)から2mm刻みで36mm(36Lウケザ)まで用意してあります。扉や枠の状況に応じてご指定ください。

⚠ 受座選定時の注意

扉厚に応じて上の表の受座が標準セットされますが、片開き扉の場合、扉と枠の状況によっては受座が大きく突出することがあります。扉と枠の状況をご確認のうえ、受座の突出寸法が大きくならないように、表の中から最適のリップ(L)寸法の受座をお選びください。

● ケースロック(ノブ型)V-ASMN-5Q(NC,NO)

※通電金具はRCL-202NC(P.571参照)をご使用ください。

(注3)A,B寸法は上の表をご参照ください。

バックセット(mm)	64	76
ケース奥行(mm)	84	96

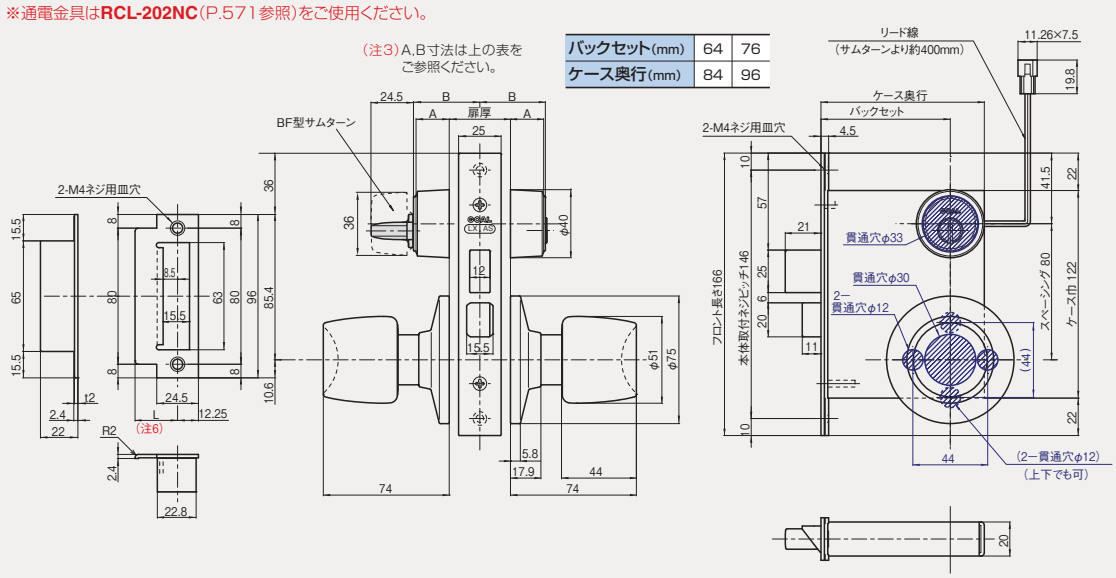

(注6)リップ寸法 L=16, 18, 20, 23, 25, 28, 30

本　文　P.486，487
価格表　P.67

機種	装着可能なシリンダー		品番	バックセット	取付可能扉厚(表記以上はお問い合わせください)	チリ	使用する通電金具
LGMN(NC,NO)	V18[V] GV[GV] ·GP[GP]	6本ピン[P] 7本ピン[Z]	5 (5のみです。)	32(注1),38,51,64,76mm	29～33·33～43·43～53mm	—	RCL-202NC
ASMN(NC,NO)				64,76mm	29～43·43～53mm	—	
PXK(MNC,MNO)	V18[V],GV[GV],·GP[GP]			64mm	34～37·37～40·40～43mm	6mm以下	

■外形図·切欠図(単位mm)

(注1) バックセット32mmでは、座はK1U座となります。また、デッドスローは16mmで受座の深さは17mmとなります。

● (鎌付デッド)**V-PXK SK-5GOE**(MNC,MNO)(R,L)〈本図はV18シリンダー、GOE型ハンドル、R型(右吊元外開き)、標準型サムターンを示します。〉

※通電金具は**RCL-202NC**(P.589参照)をご使用ください。
※サムターンは本図の標準型以外に各種あります。(P.63参照)
※受座はオプションで対震受座もあります。(下図参照)

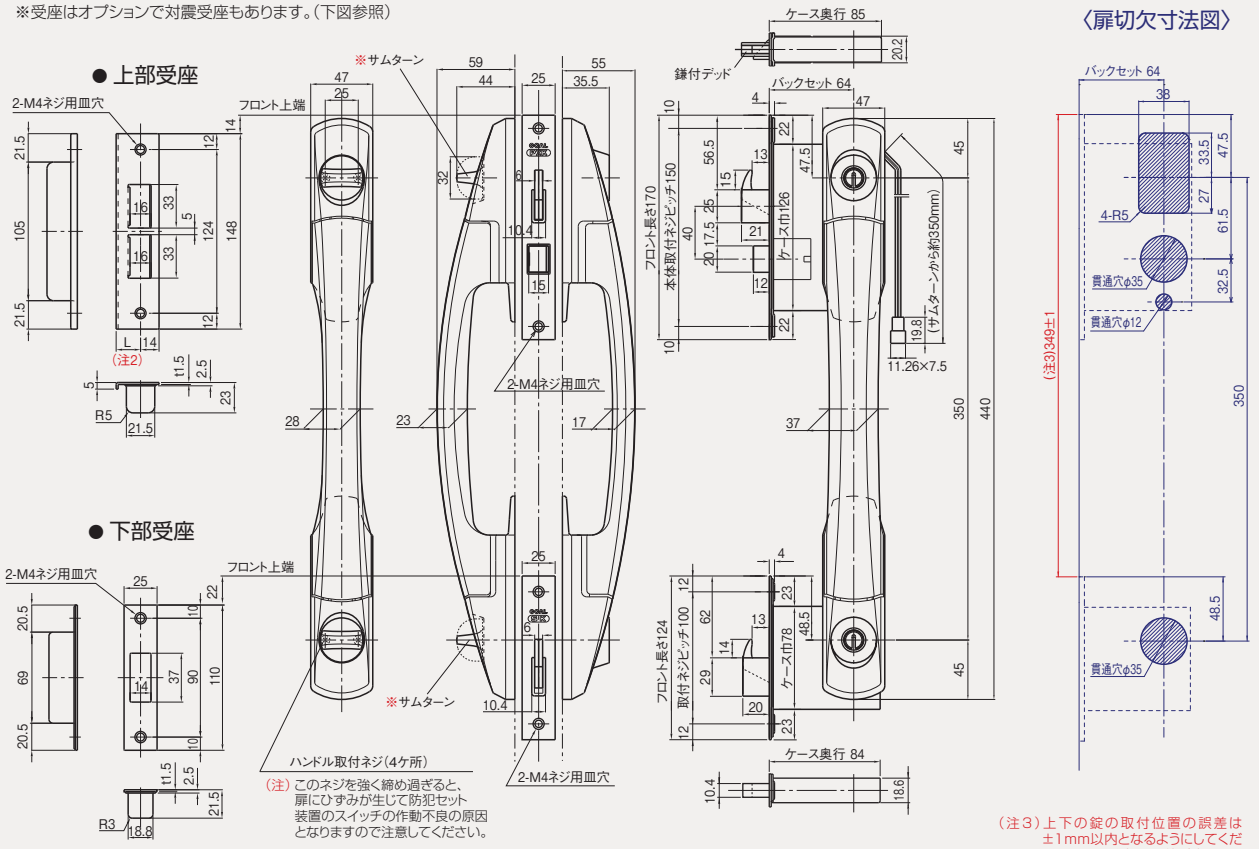

(注3) 上下の錠の取付位置の誤差は±1mm以内となるようにしてください。それ以上の誤差が生じると作動不良の原因となることがありますのでご注意ください。

(注2)

■扉厚による受座のリップ(L)寸法

片　開　き　用 ⚠		
扉厚(以上～未満)mm	名　称	L寸法(mm)
34～40	22.5Lウケザ	22.5
40～43	24.5Lウケザ	24.5

※表に示されていない扉厚に関しては、お問い合わせください。
※ご注文の際は、扉厚寸法を明示ください。

両　開　き　用		
扉厚(以上～未満)mm	名　称	L寸法(mm)
34～38	20.5Lウケザ	20.5
38～42	22.5Lウケザ	22.5
42～43	24.5Lウケザ	24.5

⚠ 受座選定時の注意：
扉厚に応じて左記表の受座が標準セットされますが、片開き扉の場合、扉と枠の状況によっては受座が大きく突出することがあります。扉と枠の状況をご確認のうえ、受座の突出寸法が大きくならないように、表の中から最適のリップ(L)寸法の受座をお選びください。

● (標準デッド)**V-PX GDT-5GOE**(MNC,MNO)(R,L)

※通電金具は**RCL-202NC**(P.589参照)をご使用ください。
※切欠寸法は上図と同じです。
※対震受座はありません。

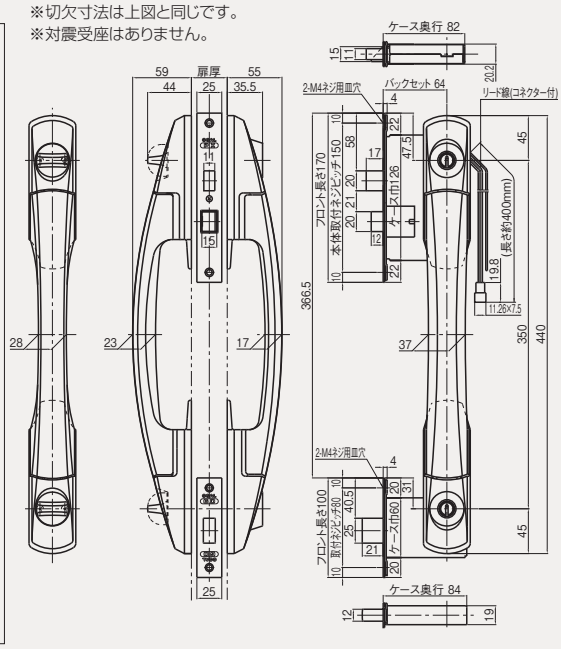

〈対震受座〉

● **PXK**(MNC,MNO)用(上部受座)
●No.1受座(L=23.5)(RまたはL)(本図はR)(注4)

● **SK**用(下部受座)
●No.1受座(L=23.5)(左右勝手共通)

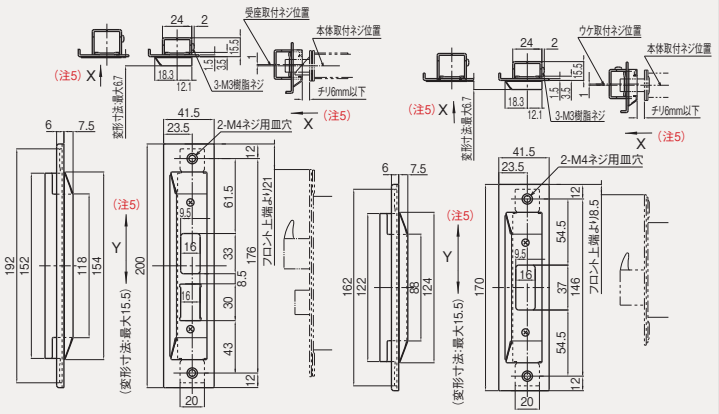

(注4) PXK用の対震受座にはR型(右吊元外開き用)とL型(左吊元外開き用)とがあります。
本図は右吊元外開き用のR型を示します。また、リップ(L)寸法が15.5mmのNo.2型もあります。

(注5) チリ方向(矢印X方向)には、樹脂ネジ切断後 最大6.7mmまでつぶれ(変形)可能で、
上下方向(矢印Y方向)には、樹脂ネジ切断後受穴部の部品が15.5mmまで変形可能です。

索引
仕様一覧
建物別使用例
錠の基礎知識
シリンダー
キーシステム
ゴールロックの特長
使用上の注意
▼ロック編
防犯建物部品(CP製品)
BL-bs 認定品
新製品
プッシュ・プル錠
レバーハンドル
レバーハンドル錠
ケースロック
ホテルロック
自動施錠錠
室内間仕切錠
空錠・表示錠
木製建具錠
インテグラル錠
円筒錠
面付箱錠
ウォータロック
面付本締錠
本締錠・ガード錠
グレモン錠
ガラス戸錠
非常錠
ケースハンドル錠
引戸錠
引違戸錠
アンティック錠
▼電気錠編
出入管理システム
機器一覧・使用例
取扱い上の注意など
スマートリーダー バスカル
非接触キーリーダー
FeliCa リーダー
カードロック・テンキー
外出確認システム
インターロック・
非常ドアシステム
ホテルカードロック
住宅用電気錠
システム
防犯スイッチ錠
各種電気錠
通電金具
制御盤
キースイッチなど
防災システム
エアー錠システム
資料編
錠の性能一覧表
シリンダー互換表
その他資料
価格表

外出確認錠（一般錠）(2/2)
本締錠 LDKMN(NC,NO),LDMN(NC,NO),HDMN(NC,NO) 引戸鎌錠 SXMN(NC,NO)

索引
仕様一覧
建物別使用例
錠の基礎知識
シリンダー
キーシステム
ゴールロックの特長
使用上の注意
▼ロック編
防犯建物部品（CP製品）
BL-bs 認定品
新製品
プッシュ・プル錠
レバーハンドル
レバーハンドル錠
ケースロック
ホテルロック
自動施錠錠
室内間仕切錠
空錠・表示錠
木製建具錠
インテグラル錠
円筒錠
面付箱錠
ウォータロック
面付本締錠
本締錠・ガード錠
グレモン錠
ガラス戸錠
非常錠
ケースハンドル錠
引戸錠
引違戸錠
アンティック錠
▼電気錠編 出入管理システム
機器一覧・使用例
取扱い上の注意など
スマートリーダー パスカル
非接触キーリーダー
FeliCa リーダー
カードロック・テンキー
外出確認システム
インターロック・
非常ドアシステム
ホテルカードロック
住宅用電気錠
システム
防犯スイッチ錠
各種電気錠
通電金具
制御盤
キースイッチなど
防災システム
エアー錠システム
資料編
錠の性能一覧表
シリンダー互換表
その他資料
価格表

■外形図・切欠図(単位mm)

一般錠　(注1)プッシュ・プル錠PXKMN以外サムターンはすべて大型のBF型サムターンで品番は5のみとなります。なお、防犯サムターンは使用できません。

● 本締錠（鎌付デッド） V-LDKMN-5(NC,NO)

〈本図はV18シリンダー使用の場合を示します。〉

(注2)A,B寸法は右の表を参照ください。

バックセット(mm)	64	76
ケース奥行(mm)	85	97

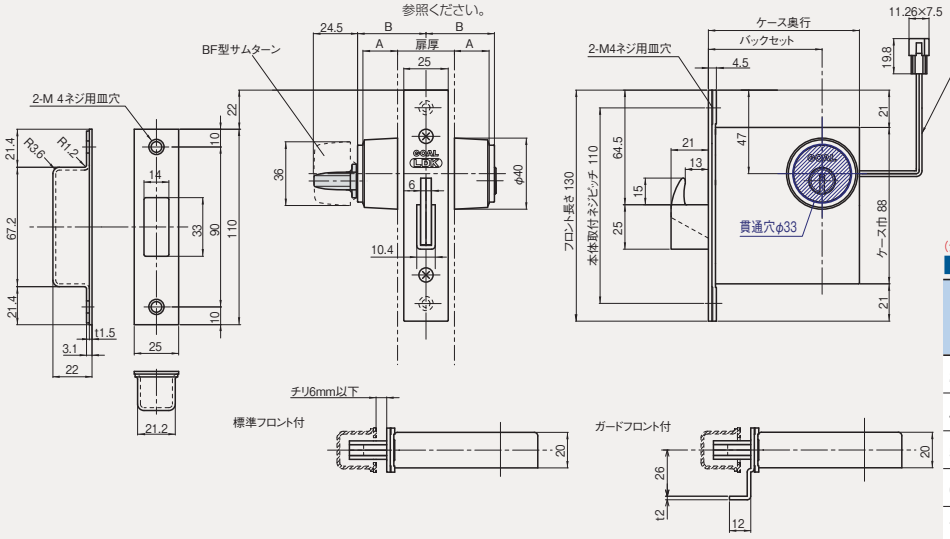

(注2)
■扉厚によるシリンダー,サムターンのA,B寸法

扉厚(mm)	寸法(mm) A(カラー高さ)	寸法(mm) B(シリンダー・サムターン高さ)	シリンダー名称(カラー名称)
29~43	19.5	38.5	□-LX 5 シル(LXカラー)
43~53	14.5	38.5	□-LX 5 ア シル(LX14mmカラー)
53~63	19.5	48.5	□-LX 5 *40 シル(LXカラー)
63~73	14.5	48.5	□-LX 5 *40 ア シル(LX14mmカラー)
73~83	19.5	58.5	□-LX 5 *50 シル(LXカラー)

□にはV, GV, GPなどのシリンダー記号を記入ください。

● 本締錠（標準デッド） V-LDMN-5(NC,NO)

〈本図はV18シリンダー使用の場合を示します。〉

(注2)A,B寸法は上の表を参照ください。

バックセット(mm)	64	76
ケース奥行(mm)	85	97

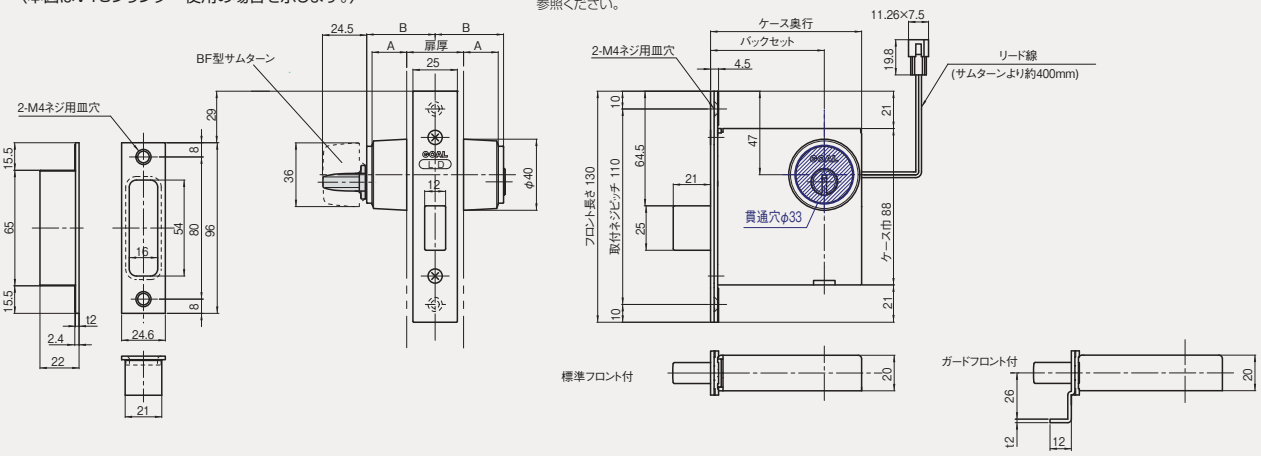

● 本締錠（標準デッド） V-HDMN-5(NC,NO)

〈本図はV18シリンダー使用の場合を示します。〉

(注2)A,B寸法は上の表を参照ください。

バックセット(mm)	38	51	64	76
ケース奥行(mm)	54.5	68.5	81.5	93.5

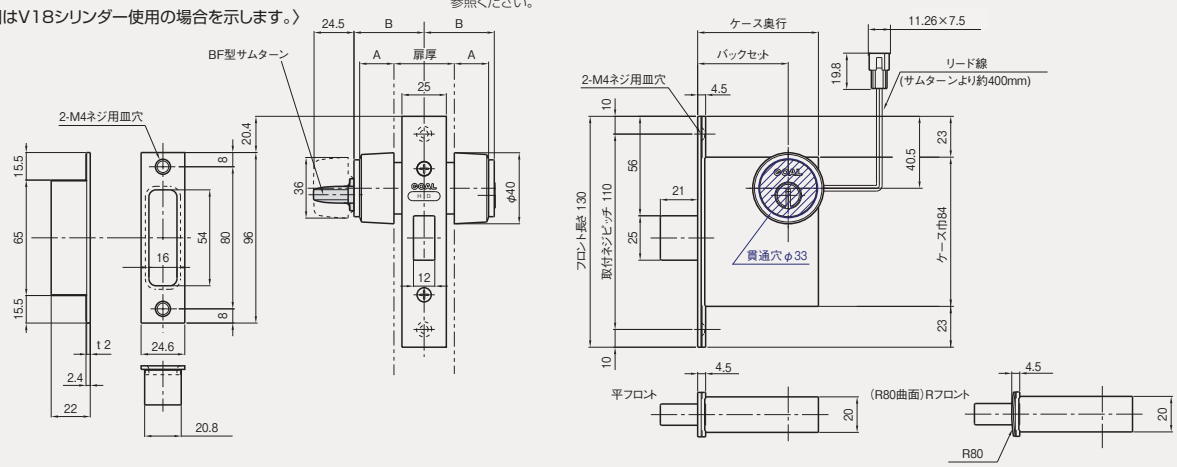

機種	装着可能なシリンダー		品番	バックセット	取付可能扉厚(表記以上はお問い合わせください)	チリ	使用する通電金具
LDKMN(NC,NO)	V18[V] GV[GV] GP[GP]	6本ピン[P] 7本ピン[Z]	5 (5のみです。)	64,76mm	29～43·43～53mm	6mm以下	**RCL-202NC**
LDMN(NC,NO)						—	
HDMN(NC,NO)				38,51,64,76mm			
SXMN(NC,NO)				51mm		5mm以下	※SXMNはお問い合わせください。

● 引戸鎌錠　V-SXMN-5(NC,NO)

(※使用する通電金具に関しましては、別途お問い合わせください。)

〈本図はV18シリンダー使用の場合を示します。〉

(注4)A,B寸法はP.588の表を参照ください。

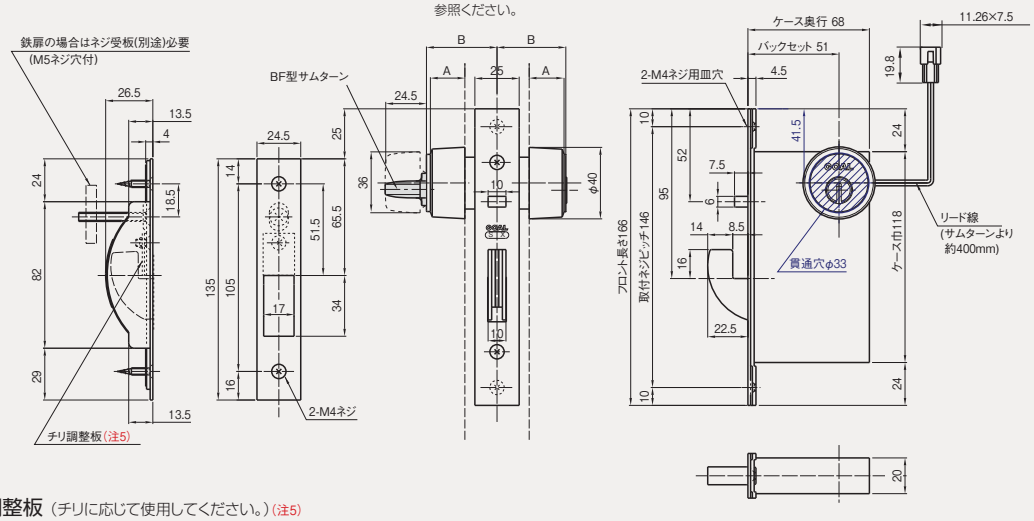

■チリ調整板 (チリに応じて使用してください。)(注5)

チリ	0～2.5mm	2.5～3.8mm	3.8～5mm
使用方法	そのまま2枚を使用してください	調整板を1枚取り外してください	調整板を2枚取り外してください

● 一般錠 LGMN(NC,NO),ASMN(NC,NO),PXK(MNC,MNO),LDMN(NC,NO),HDMNなどに使用する通電金具　RCL-202NC(リード線は2本)

(※引戸鎌錠SXMNに使用する通電金具に関しましては、別途お問い合わせください。)

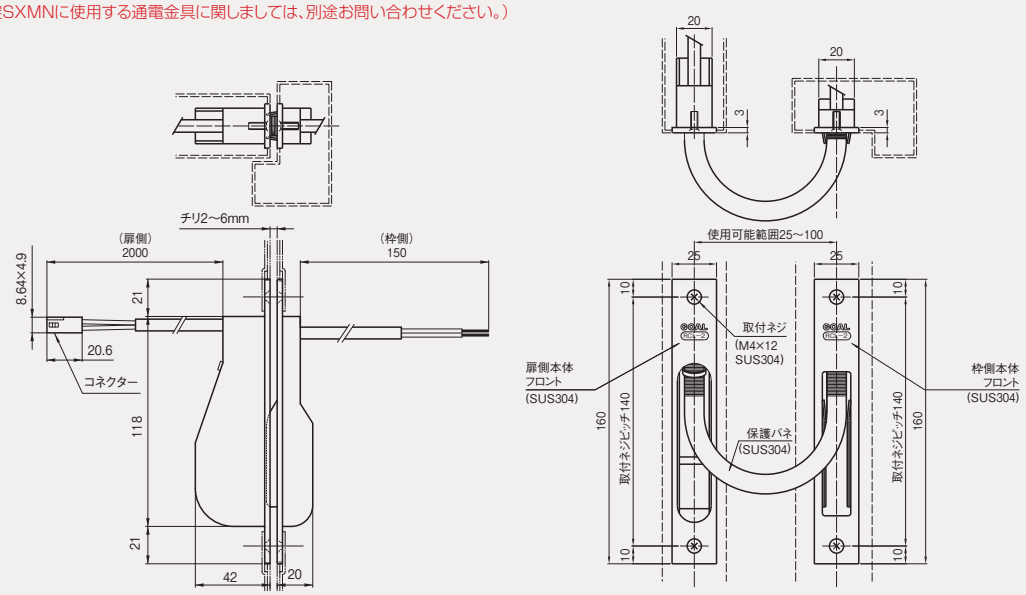

索引
仕様一覧
建物別使用例
錠の基礎知識
シリンダー
キーシステム
ゴールロックの特長
使用上の注意
▼ロック編
防犯建物部品(CP製品)
BL-bs 認定品
新製品
プッシュ・プル錠
レバーハンドル
レバーハンドル錠
ケースロック
ホテルロック
自動施錠錠
室内間仕切錠
空錠・表示錠
木製建具錠
インテグラル錠
円筒錠
面付箱錠
ウォータロック
面付本締錠
本締錠・ガード錠
グレモン錠
ガラス戸錠
非常錠
ケースハンドル錠
引戸錠
引違戸錠
アンティック錠
▼電気錠編
出入管理システム
機器一覧・使用例
取扱い上の注意など
スマートリーダー パスカル
非接触キーリーダー
FeliCa リーダー
カードロック・テンキー
外出確認システム
インターロック・
非常ドアシステム
ホテルカードロック
住宅用電気錠
システム
防犯スイッチ錠
各種電気錠
通電金具
制御盤
キースイッチなど
防災システム
エアー錠システム
資料編
錠の性能一覧表
シリンダー互換表
その他資料
価格表

JCLM 非接触 ICカードロック JCLM(自動施錠型)

長座の仕様	装着可能なシリンダー		勝手	バックセット	取付可能扉厚(表記以外はお問い合わせください)	チリ
NS型(片側長座) NW型(両側長座)	GP[GP] V18[V] GV[GV]	6本ピン[P] 7本ピン[Z]	R…右吊元内開、右吊元外開 L…右吊元内開、左吊元外開	70mm	33~43·43~53mm (防滴型は31.5~41.5·41.5~51.5mm)	6mm以下

索引
仕様一覧
建物別使用例
錠の基礎知識
シリンダー
キーシステム
ゴールロックの特長
使用上の注意
▼ロック編
防犯建物部品(CP製品)
BL-bs 認定品
新製品
プッシュ・プル錠
レバーハンドル
レバーハンドル錠
ケースロック
ホテルロック
自動施錠錠
室内間仕切錠
空錠・表示錠
木製建具錠
インテグラル錠
円筒錠
面付箱錠
ウォータロック
面付本締錠
本締錠・ガード錠
グレモン錠
ガラス戸錠
非常錠
ケースハンドル錠
引戸錠
引違戸錠
アンティック錠
▼電気錠編 出入管理システム
機器一覧・使用例
取扱い上の注意など
スマートリーダー バスカル
非接触キーリーダー
FeliCa リーダー
カードロック・テンキー
外出確認システム
インターロック・非常ドアシステム
ホテルカードロック
住宅用電気錠システム
防犯スイッチ錠
各種電気錠
通電金具
制御盤
キースイッチなど
防災システム
エアー錠システム
資料編
錠の性能一覧表
シリンダー互換表
その他資料
価格表

■外形図·切欠図(単位mm)

● V-JCLM-ZU(R)(NW)(※NWの表記がある場合は両側長座となります。)(※防滴仕様もあります。)

〈本図は両側長座、V18シリンダー、ZU型レバー、R型(左吊元内開き用)、両側長座、バックセット70mmを示します。〉

(注1)両側長座の場合、No.2型サムターンもあります。
(注2)リップ(L)寸法は下の表を参照ください。

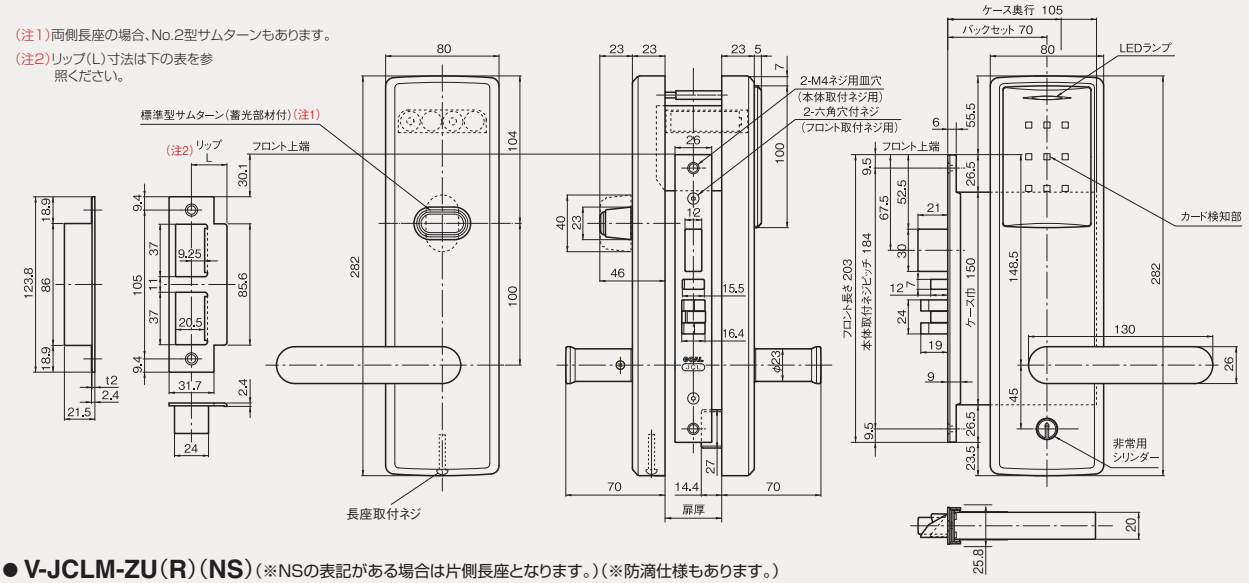

● V-JCLM-ZU(R)(NS)(※NSの表記がある場合は片側長座となります。)(※防滴仕様もあります。)

〈本図は片側長座、V18シリンダー、ZU型レバー、R型(左吊元内開き用)、片側長座、バックセット70mmを示します。〉

(注2)リップ(L)寸法は下の表を参照ください。

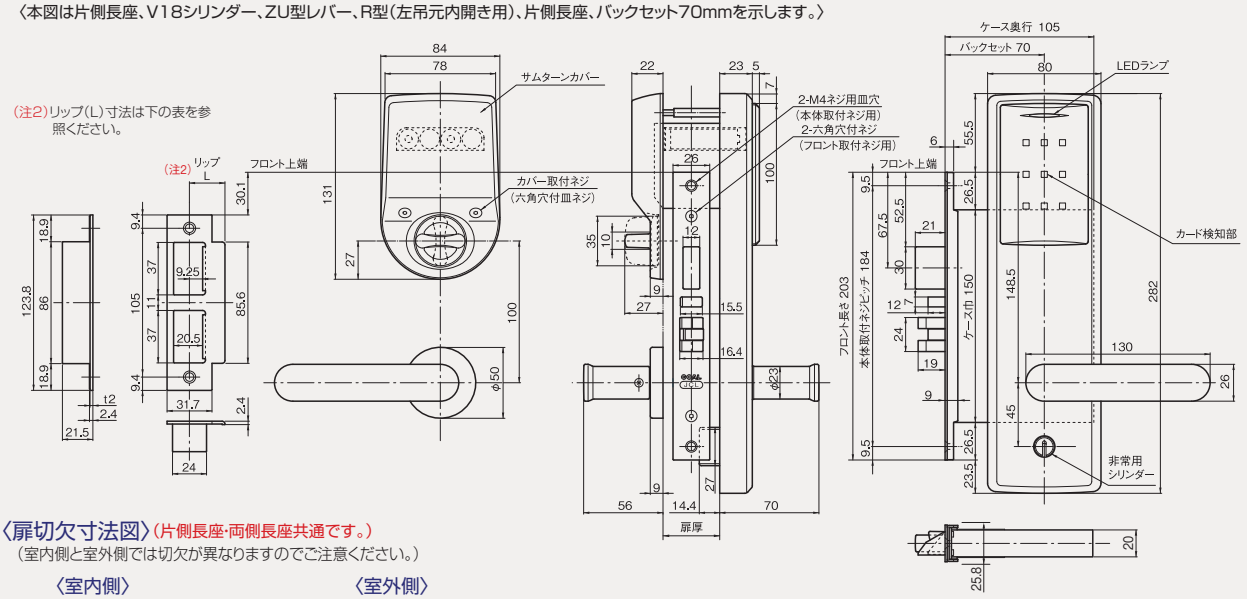

〈扉切欠寸法図〉(片側長座·両側長座共通です。)

(室内側と室外側では切欠が異なりますのでご注意ください。)

〈室内側〉 〈室外側〉

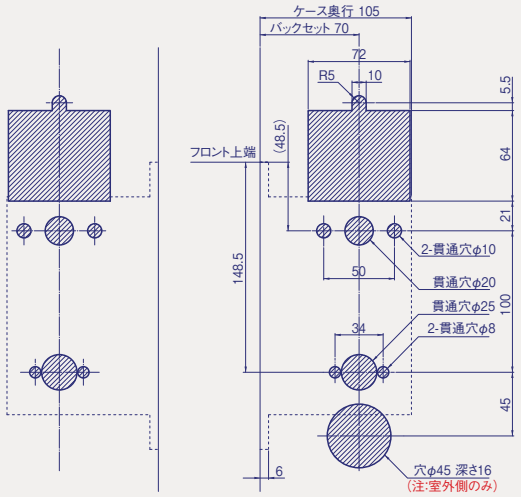

(注)NW(両側長座)の場合、室外側の切欠穴を貫通して加工しても構いません。

(注2)
■受座のリップ(L)寸法と扉厚との関係

片 開 き 用 ⚠		
扉厚(以上~未満)mm	名 称	L寸法(mm)
33~38	23Lウケザ	23
38~43	25Lウケザ	25
43~48	28Lウケザ	28
48~53	30Lウケザ	30

両 開 き 用		
扉厚(以上~未満)mm	名 称	L寸法(mm)
33~37	18Lウケザ	18
37~42	20Lウケザ	20
42~47	23Lウケザ	23
47~51	25Lウケザ	25

※表記以外の扉厚に関しましては、お問い合わせください。

⚠受座選定時の注意:
扉厚に応じて上記表の受座が標準セットされますが、片開き扉の場合、扉と枠の状況によっては受座が大きく突出することがあります。扉と枠の状況をご確認のうえ、受座の突出寸法が大きくならないように、表の中から最適のリップ(L)寸法の受座をお選びください。

JCLM2 非接触 ICカードロック JCLM2(自動施錠型)

装着可能なシリンダー		勝手	バックセット	取付可能扉厚(表記以外はお問い合わせください)	チリ
・GP[GP] V18[V] GV[GV]	6本ピン[P] 7本ピン[Z]	R…左吊元内開、右吊元外開 L…右吊元内開、左吊元外開	70mm	36~43·43~53mm	6mm以下

■外形図·切欠図(単位mm)

● **V-JCLM2-ORIU(R)**(※JCLM2は両側長座仕様のみです。)(※防滴仕様はありません。)
〈本図はV18シリンダー、ORIU型レバー、R型(左吊元内開き用)、バックセット70mmを示します。〉

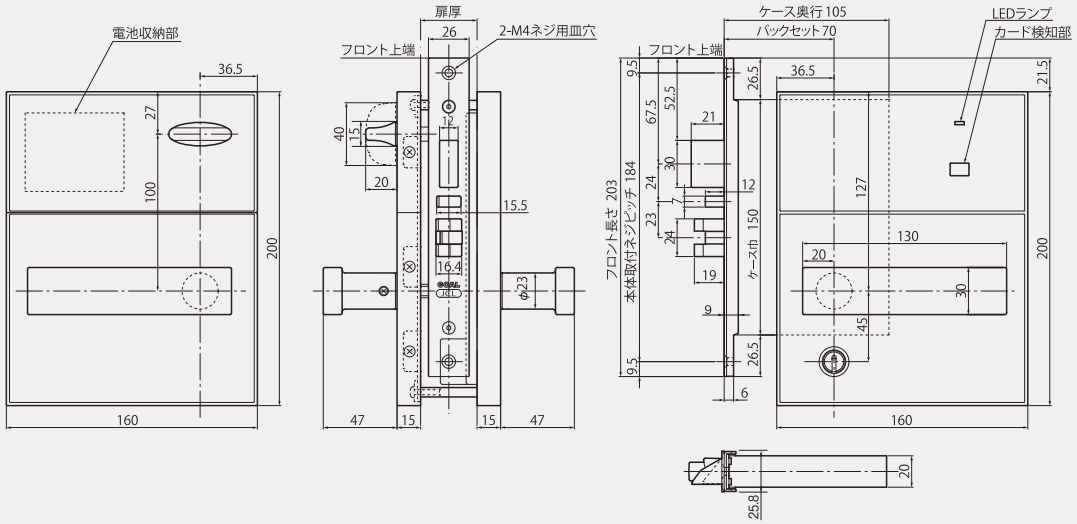

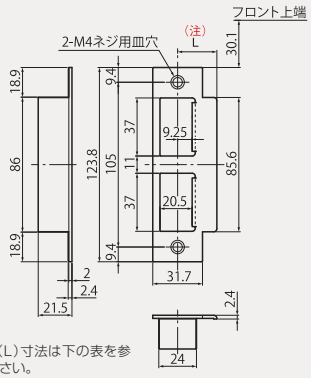

(注)リップ(L)寸法は下の表を参照ください。

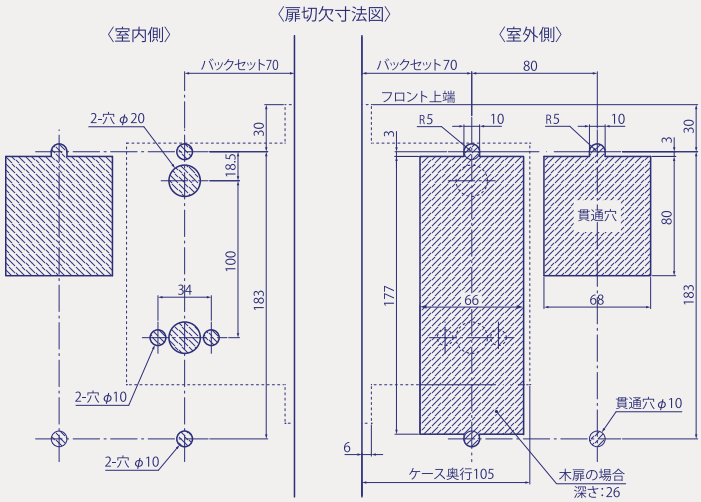

(注)
■受座のリップ(L)寸法と扉厚との関係

片 開 き 用 ⚠		
扉厚(以上~未満)mm	名 称	L寸法(mm)
36~38	23Lウケザ	23
38~43	25Lウケザ	25
43~48	28Lウケザ	28
48~53	30Lウケザ	30

両 開 き 用		
扉厚(以上~未満)mm	名 称	L寸法(mm)
36~37	18Lウケザ	18
37~42	20Lウケザ	20
42~47	23Lウケザ	23
47~51	25Lウケザ	25

※表記以外の扉厚に関しましては、お問い合わせください。

⚠ 受座選定時の注意:
扉厚に応じて上記表の受座が標準セットされますが、片開き扉の場合、扉と枠の状況によっては受座が大きく突出することがあります。扉と枠の状況をご確認のうえ、受座の突出寸法が大きくならないように、表の中から最適のリップ(L)寸法の受座をお選びください。

索引
仕様一覧
建物別使用例
錠の基礎知識
シリンダー
キーシステム
ゴールロックの特長
使用上の注意
▼ロック編
防犯建物部品(CP製品)
BL-bs 認定品
新製品
プッシュ・プル錠
レバーハンドル
レバーハンドル錠
ケースロック
ホテルロック
自動施錠錠
室内間仕切錠
空錠・表示錠
木製建具錠
インテグラル錠
円筒錠
面付箱錠
ウォータロック
面付本締錠
本締錠・ガード錠
グレモン錠
ガラス戸錠
非常錠
ケースハンドル錠
引戸錠
引違戸錠
アンティック錠
▼電気錠編 出入管理システム
機器一覧・使用例
取扱い上の注意など
スマートリーダー バスカル
非接触キーリーダー
FeliCa リーダー
カードロック・テンキー
外出確認システム
インターロック・非常ドアシステム
ホテルカードロック
住宅用電気錠システム
防犯スイッチ錠
各種電気錠
通電金具
制御盤
キースイッチなど
防災システム
エアー錠システム
資料編
錠の性能一覧表
シリンダー互換表
その他資料
価格表

JCL 磁気カードロック JCL(自動施錠型)

長座の仕様	装着可能なシリンダー		勝手	バックセット	取付可能扉厚(表記以外はお問い合わせください)	チリ
NS型(片側長座) NW型(両側長座)	GP[GP] V18[V] GV[GV]	6本ピン[P] 7本ピン[Z]	R…左吊元内開、右吊元外開 L…右吊元内開、左吊元外開	70mm	33~43·43~53mm	6mm以下

索引
仕様一覧
建物別使用例
錠の基礎知識
シリンダー
キーシステム
ゴールロックの特長
使用上の注意
▼ロック編
防犯建物部品(CP製品)
BL-bs 認定品
新製品
プッシュ・プル錠
レバーハンドル
レバーハンドル錠
ケースロック
ホテルロック
自動施錠錠
室内間仕切錠
空錠・表示錠
木製建具錠
インテグラル錠
円筒錠
面付箱錠
ウォータロック
面付本締錠
本締錠・ガード錠
グレモン錠
ガラス戸錠
非常錠
ケースハンドル錠
引戸錠
引違戸錠
アンティック錠
▼電気錠編 出入管理システム
機器一覧・使用例
取扱い上の注意など
スマートリーダー バスカル
非接触キーリーダー
FeliCa リーダー
カードロック・テンキー
外出確認システム
インターロック・非常ドアシステム
ホテルカードロック
住宅用電気錠システム
防犯スイッチ錠
各種電気錠
通電金具
制御盤
キースイッチなど
防災システム
エアー錠システム
資料編
錠の性能一覧表
シリンダー互換表
その他資料
価格表

■外形図·切欠図(単位mm)

● V-JCL-PRCU(R)(NW)(※NWの表記がある場合は両側長座となります。)(※防滴仕様はありません。)

〈本図は両側長座タイプ、V18シリンダー、PRCU型レバー、R型(左吊元内開き用)、両側長座、バックセット70mmを示します。〉

(注1)両側長座の場合、No.2型サムターンもあります。
(注2)リップ(L)寸法は下の表を参照ください。

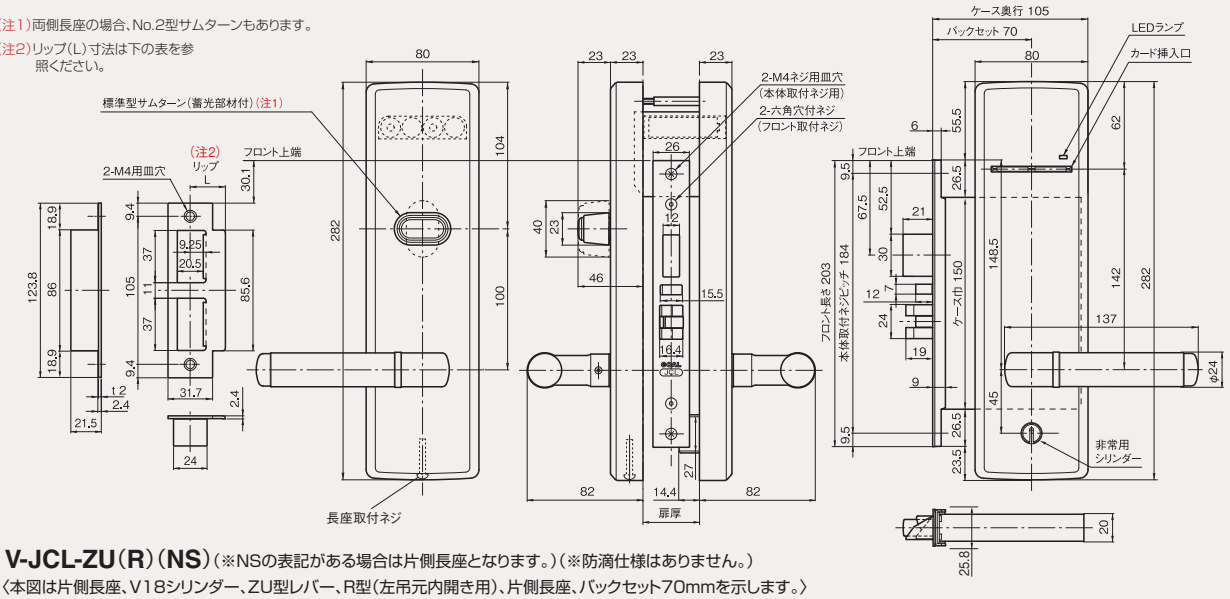

● V-JCL-ZU(R)(NS)(※NSの表記がある場合は片側長座となります。)(※防滴仕様はありません。)

〈本図は片側長座、V18シリンダー、ZU型レバー、R型(左吊元内開き用)、片側長座、バックセット70mmを示します。〉

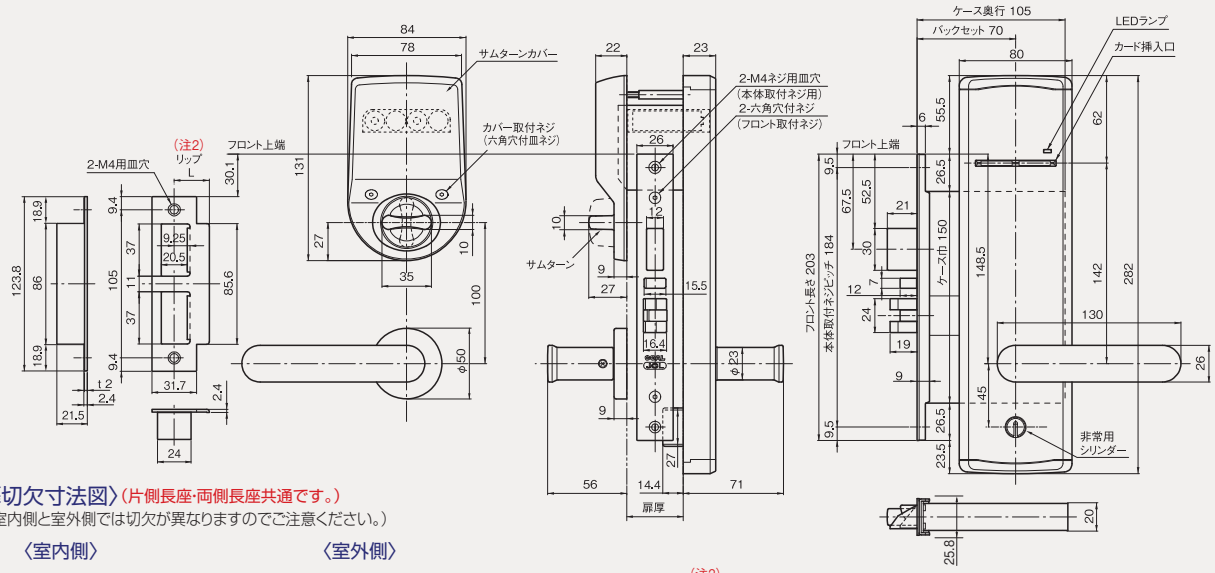

〈扉切欠寸法図〉(片側長座·両側長座共通です。)

(室内側と室外側では切欠が異なりますのでご注意ください。)

〈室内側〉 〈室外側〉

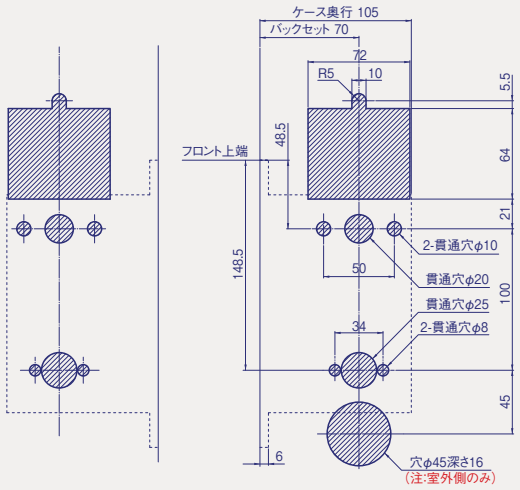

(注)NW(両側長座)の場合、室外側の切欠穴を貫通して加工しても構いません。

(注2)

■受座のリップ(L)寸法と扉厚との関係

片 開 き 用 ⚠		
扉厚(以上~未満)mm	名 称	L寸法(mm)
33~38	23Lウケザ	23
38~43	25Lウケザ	25
43~48	28Lウケザ	28
48~53	30Lウケザ	30

両 開 き 用		
扉厚(以上~未満)mm	名 称	L寸法(mm)
33~37	18Lウケザ	18
37~42	20Lウケザ	20
42~47	23Lウケザ	23
47~51	25Lウケザ	25

※表記以外の扉厚に関しましては、お問い合わせください。

⚠受座選定時の注意:
扉厚に応じて上記表の受座が標準セットされますが、片開き扉の場合、扉と枠の状況によっては受座が大きく突出することがあります。扉と枠の状況をご確認のうえ、受座の突出寸法が大きくならないように、表の中から最適のリップ(L)寸法の受座をお選びください。

カードロック JCLM, JCLM2, JCLの周辺機器(1/2) カード発行機、データ入力機、カードスイッチ

本 文 P.498～502
価格表 P.68,69

■外形図・切欠図(単位mm)

カード発行機
● **RW-M-101**(JCLM,JCLM2用)
(ロイコリライト マイフェアカード リーダライタ)

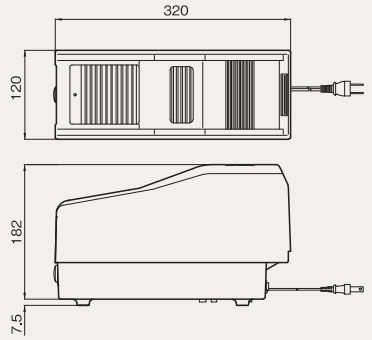

カード発行機
● **RW-M-111**(JCLM,JCLM2用)
(ロイコリライト マイフェアカード リーダライタ ディスペンサ付き)

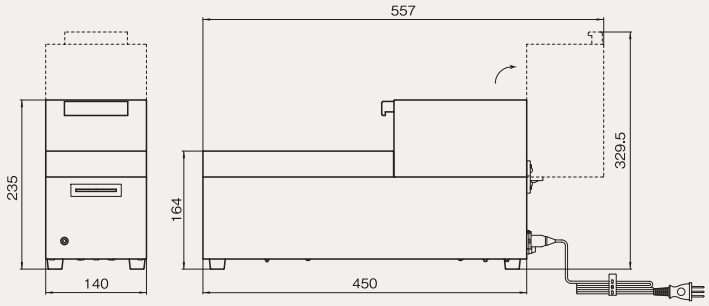

インターフェイスユニット
● **CE-IFU-202**(JCLM,JCLM2,JCL用)
(カード発行機)

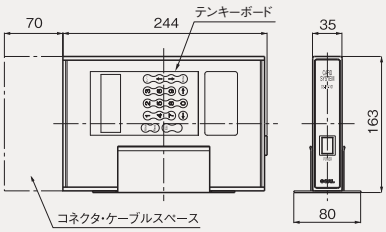

データ入力機
● **DAT-602**(JCLM,JCLM2,JCL用)

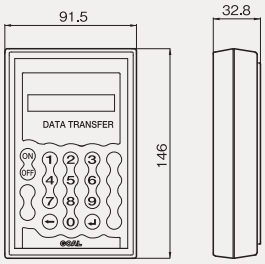

カードスイッチ
● **CSW-502**(JCLM,JCLM2,JCL用)(※パワーリレーボックスPRL-710が必要です。)

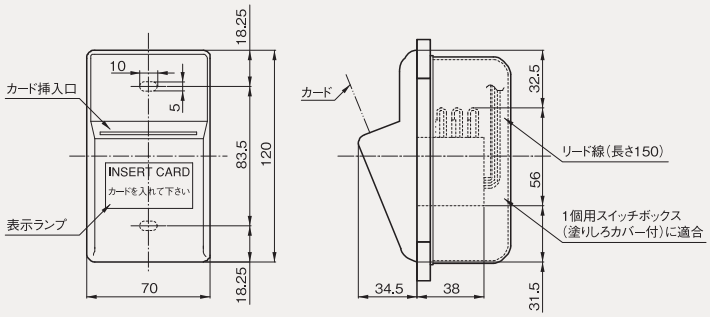

CSW-502の回路図
(本図はカードを抜いた状態を示します。)

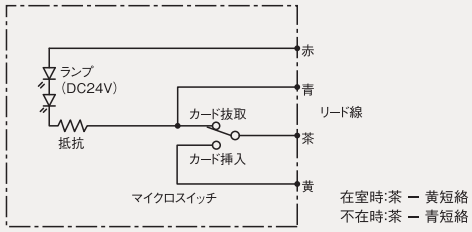

カードスイッチ
● **CSW-503**(JCLM,JCLM2,JCL用)(※パワーリレーボックスは不要です。)
(※無電圧C接点用配線コネクター(オプション)もあります。)

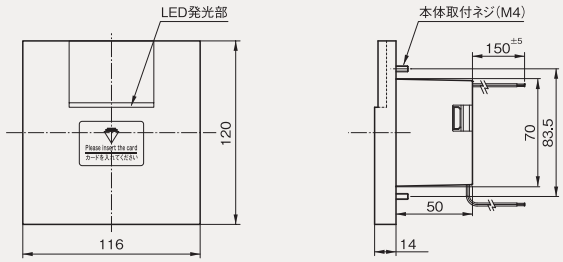

CSW-503の回路図
(本図はカードを抜いた状態を示します。)

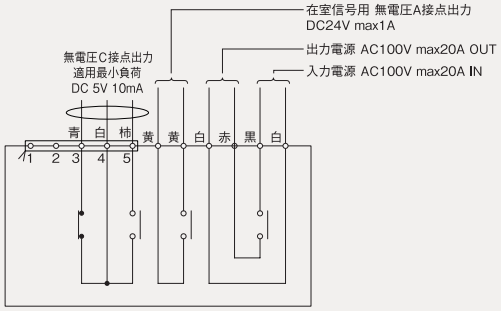

索引
仕様一覧
建物別使用例
錠の基礎知識
シリンダー
キーシステム
ゴールロックの特長
使用上の注意
▼ロック編
防犯建物部品
(CP製品)
BL-bs 認定品
新製品
プッシュ・
プル錠
レバーハンドル
レバーハンドル錠
ケースロック
ホテルロック
自動施錠錠
室内間仕切錠
空錠・表示錠
木製建具錠
インテグラル錠
円筒錠
面付箱錠
ウォータロック
面付本締錠
本締錠・ガード錠
グレモン錠
ガラス戸錠
非常錠
ケースハンドル錠
引戸錠
引違戸錠
アンティック錠
▼電気錠編
出入管理システム
機器一覧・使用例
取扱い上の注意など
スマートリーダー パスカル
非接触キーリーダー
FeliCa リーダー
カードロック・テンキー
外出確認システム
インターロック・
非常ドアシステム
ホテルカードロック
住宅用電気錠
システム
防犯スイッチ錠
各種電気錠
通電金具
制御盤
キースイッチなど
防災システム
エアー錠システム
資料編
錠の性能一覧表
シリンダー互換表
その他資料
価格表

カードロック JCLM, JCLM2, JCLの周辺機器(2/2)
パワーリレーボックス、逆マスターカードリーダー、制御盤など

本 文 P.500～502
価格表 P.69

索引
仕様一覧
建物別使用例
錠の基礎知識
シリンダー
キーシステム
ゴールロックの特長
使用上の注意
▼ロック編
防犯建物部品
(CP 製品)
BL-bs 認定品
新製品
プッシュ・
プル錠
レバーハンドル
レバーハンドル錠
ケースロック
ホテルロック
自動施錠錠
室内間仕切錠
空錠・表示錠
木製建具錠
インテグラル錠
円筒錠
面付箱錠
ウォータロック
面付本締錠
本締錠・ガード錠
グレモン錠
ガラス戸錠
非常錠
ケースハンドル錠
引戸錠
引違戸錠
アンティック錠
▼電気錠編
出入管理システム
機器一覧・使用例
取扱い上の注意など
スマートリーダー バスカル
非接触キーリーダー
FeliCa リーダー
カードロック・テンキー
外出確認システム
インターロック・
非常ドアシステム
ホテルカードロック
住宅用電気錠
システム
防犯スイッチ錠
各種電気錠
通電金具
制御盤
キースイッチなど
防災システム
エアー錠システム
資料編
錠の性能一覧表
シリンダー互換表
その他資料
価格表

■外形図・切欠図(単位mm)

パワーリレーボックス
● **PRL-710**
(※カードスイッチCSW-502の場合に使用します。CSW-503では不要です。)

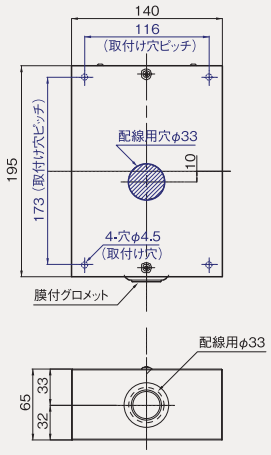

制御盤
● **RCB-730**(※電気錠制御用)

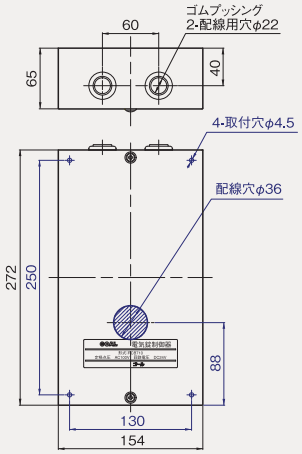

逆マスターカードリーダー(※オートドアまたは電気錠制御用)
● **CLS-JCLM-102**(JCLM,JCLM2用)

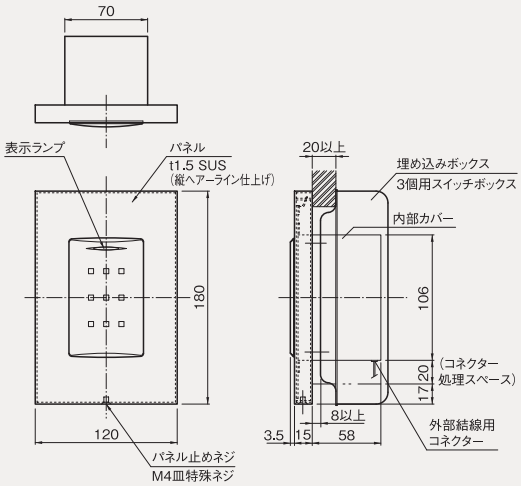

逆マスターカードリーダー(※オートドアまたは電気錠制御用)
● **CLS-JCL-102**(JCL用)

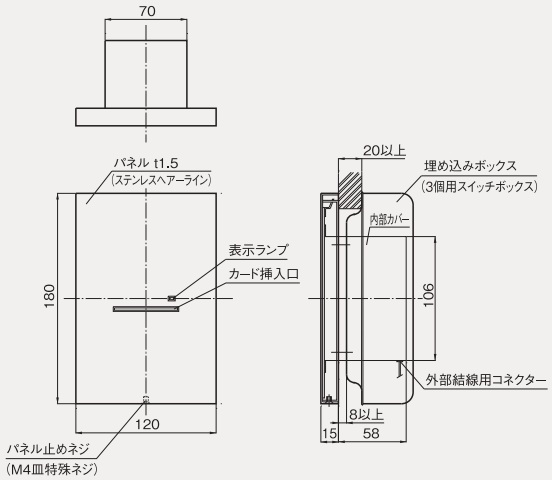

操作プレート(※電気錠操作用)
● **RSP-410UH** (解錠保持機能付)(JCLM,JCLM2,JCL用)
(※付属品として配線用コネクターがあります。)

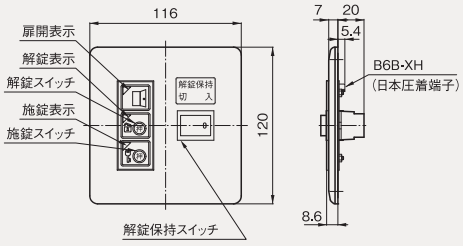

操作プレート(※電気錠操作用)
● **RSP-410U**(JCLM,JCLM2,JCL用)

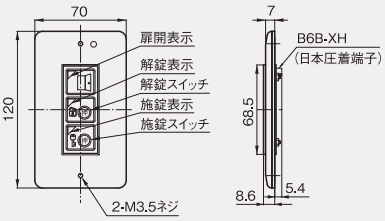

2線式電気錠シリーズ

本 文 P.514 , 515
価格表 P.72

■外形図･切欠図(単位mm)

● 制御器 RCB-601N

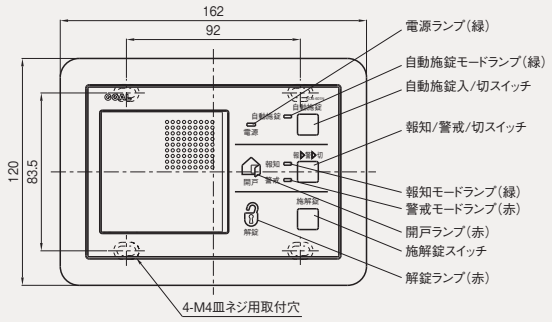

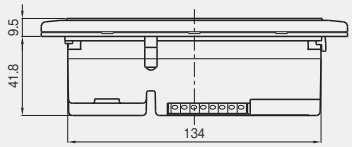

〈ボックス無しの場合〉

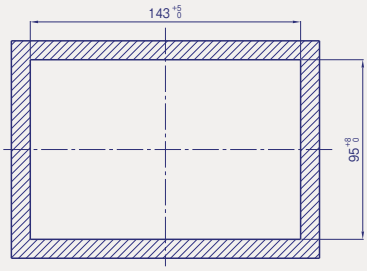

〈ボックス取付の場合〉(3コ用深型ボックスをご使用ください。)

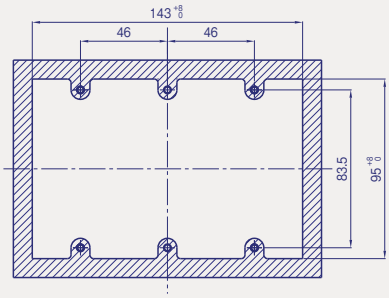

● テンキー操作器 TKS-601(オプション)

取付けボックスを使用する場合は、JIS2個用のスイッチボックス(深型)を使用してください。
この場合、テンキー操作器用カバーTKS-601C(別売)が必ず必要です。

〈カバーを閉じた状態〉　〈カバーを開けた状態〉

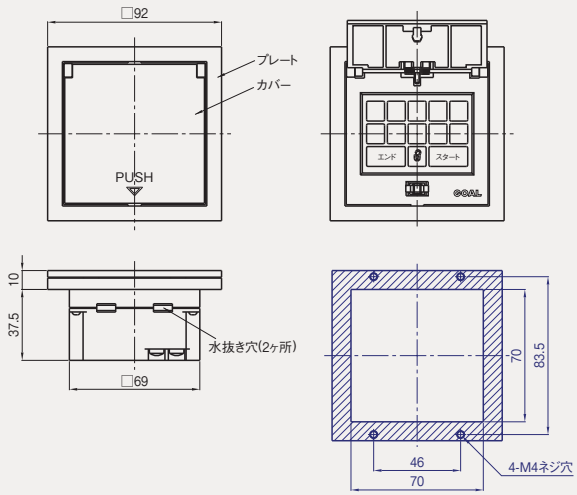

● テンキー操作器カバー TKS-601C(別売り)

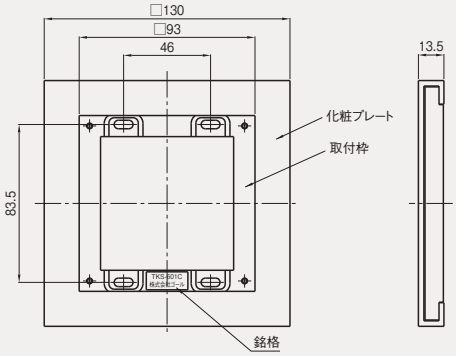

(注)本カバーを使用する場合は、必ず2個用スイッチボックス(深型)を使用してください。

● 操作プレート RSP-601N(オプション)

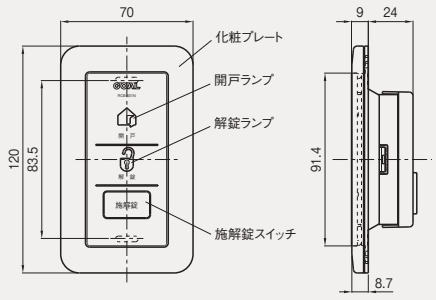

● 2線式アダプター RCB-601N-D, Mアダプター

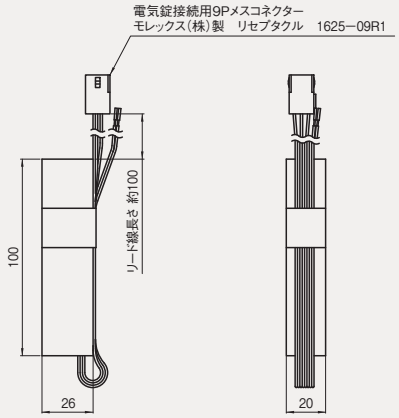

索引
仕様一覧
建物別使用例
錠の基礎知識
シリンダー
キーシステム
ゴールロックの特長
使用上の注意
▼ロック編
防犯建物部品(CP製品)
BL-bs 認定品
新製品
プッシュ・プル錠
レバーハンドル
レバーハンドル錠
ケースロック
ホテルロック
自動施錠錠
室内間仕切錠
空錠・表示錠
木製建具錠
インテグラル錠
円筒錠
面付箱錠
ウォータロック
面付本締錠
本締錠・ガード錠
グレモン錠
ガラス戸錠
非常錠
ケースハンドル錠
引戸錠
引違戸錠
アンティック錠
▼電気錠編 出入管理システム
機器一覧・使用例
取扱い上の注意など
スマートリーダー バスカル
非接触キーリーダー
FeliCa リーダー
カードロック・テンキー
外出確認システム
インターロック・非常ドアシステム
ホテルカードロック
住宅用電気錠システム
防犯スイッチ錠
各種電気錠
通電金具
制御盤
キースイッチなど
防災システム
エアー錠システム
資料編
錠の性能一覧表
シリンダー互換表
その他資料
価格表

2線式電気錠 EZSG,EMG2

本 文 P.514 , 515
価格表 P.72

機種	装着可能なシリンダー		品番	バックセット	取付可能扉厚(表記以上はお問い合わせください)	チリ
EZSG	V18[V] GV[GV] GP[GP]	6本ピン[P] 7本ピン[Z]	3,5,6,7	64mm	29~33·33~43·43~53mm	6mm以下
EMG2				51mm	29~43·43~53mm	

索引
仕様一覧
建物別使用例
錠の基礎知識
シリンダー
キーシステム
ゴールロックの特長
使用上の注意
▼ロック編
防犯建物部品(CP製品)
BL-bs 認定品
新製品
プッシュ・プル錠
レバーハンドル
レバーハンドル錠
ケースロック
ホテルロック
自動施錠錠
室内間仕切錠
空錠・表示錠
木製建具錠
インテグラル錠
円筒錠
面付箱錠
ウォータロック
面付本締錠
本締錠・ガード錠
グレモン錠
ガラス戸錠
非常錠
ケースハンドル錠
引戸錠
引違戸錠
アンティック錠
▼電気錠編
出入管理システム
機器一覧・使用例
取扱い上の注意など
スマートリーダー パスカル
非接触キーリーダー
FeliCa リーダー
カードロック・テンキー
外出確認システム
インターロック・
非常ドアシステム
ホテルカードロック
住宅用電気錠システム
防犯スイッチ錠
各種電気錠
通電金具
制御盤
キースイッチなど
防災システム
エアー錠システム
資料編
錠の性能一覧表
シリンダー互換表
その他資料
価格表

■外形図·切欠図(単位mm)

● レバーハンドル型電気錠 EZSG-5*

(注1)磁石は必ず上になるように取り付けてください。

(注2)A,B寸法は下の表を参照ください。

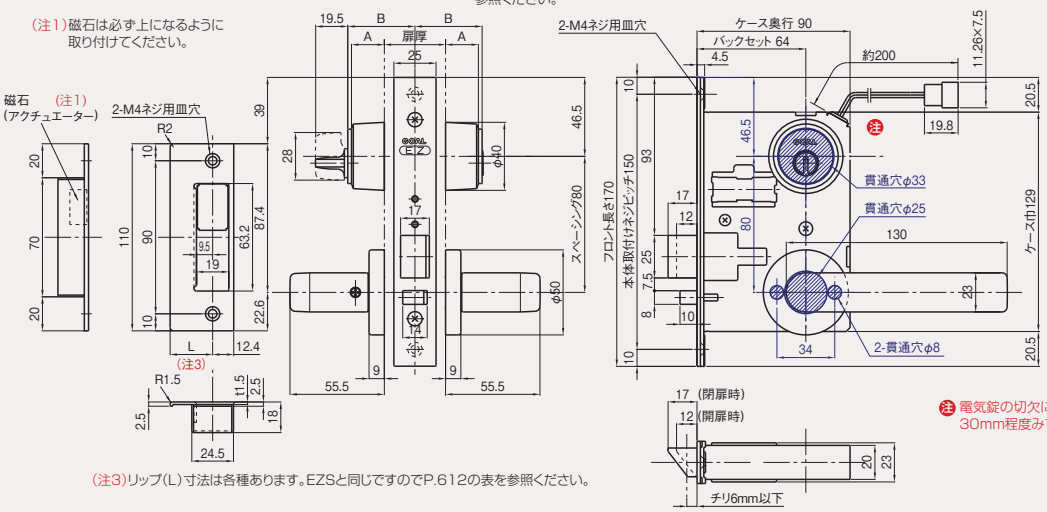

(注3)リップ(L)寸法は各種あります。EZSと同じですのでP.612の表を参照ください。

注 電気錠の切欠には、通線とブッシングの余裕を30mm程度みてください。

● 本締型電気錠(モーター錠) EMG2-5

⚠使用上の注意:デッドボルトへの側圧は49N以下の条件でご使用ください。

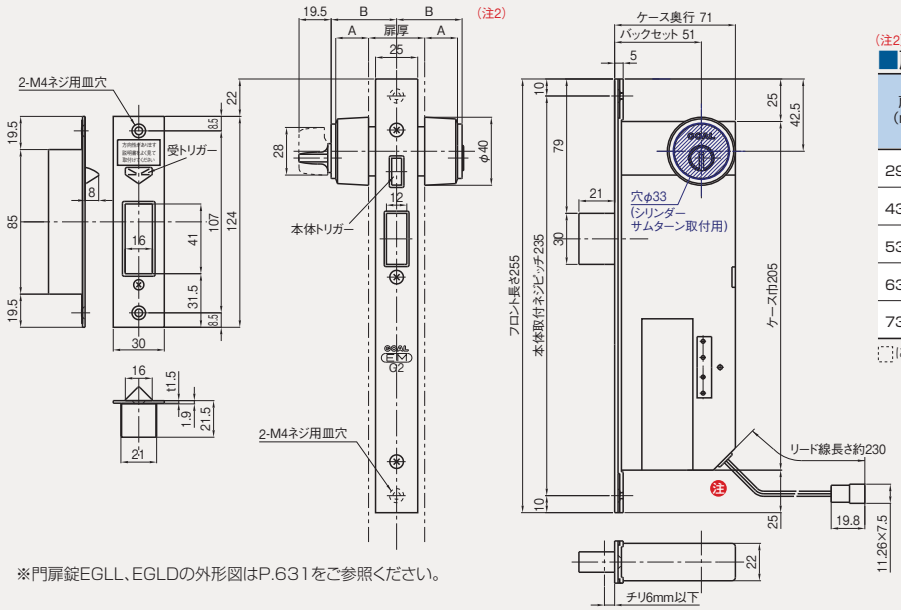

※門扉錠EGLL、EGLDの外形図はP.631をご参照ください。

(注2)

■扉厚によるシリンダー,サムターンのA,B寸法

扉厚(mm)	寸法(mm) A(カラー高さ)	寸法(mm) B(シリンダー・サムターン高さ)	シリンダー名称(カラー名称)
29~43	19.5	38.5	□-LX 5 シル(LXカラー)
43~53	14.5	38.5	□-LX 5 ア シル(LX14mmカラー)
53~63	19.5	48.5	□-LX 5 *40 シル(LXカラー)
63~73	14.5	48.5	□-LX 5 *40 ア シル(LX14mmカラー)
73~83	19.5	58.5	□-LX 5 *50 シル(LXカラー)

□にはV, GV, GPなどのシリンダー記号を記入ください。

● 2線式電気錠用の通電金具 RCL-202G

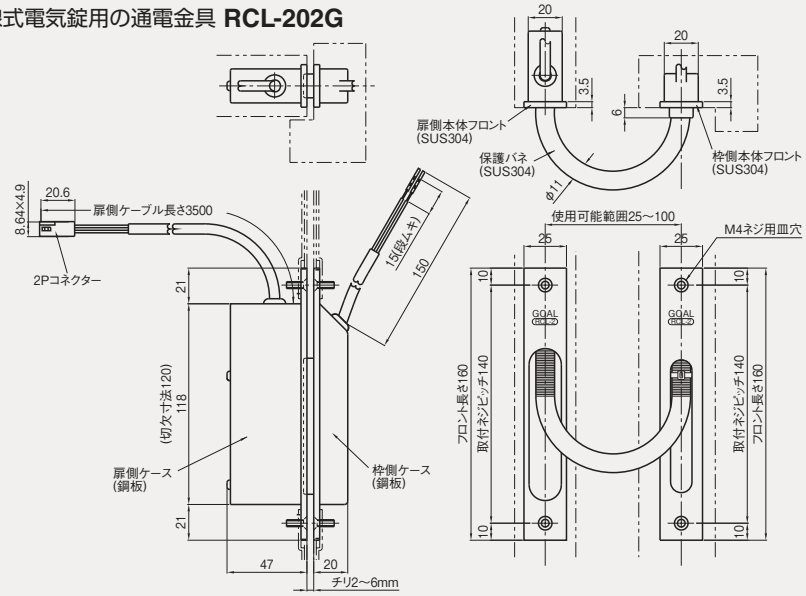

KRM 面付本締電気錠 V-MEを使用したオートロックシステム KRM-100

本 文 P.521 , 558
価格表 P.81

KRM-100は2016年(平成28年)9月末で廃番予定です。

機種	装着可能なシリンダー	品番	取付可能扉厚
ME	V18[V] GV[GV]	5 (5のみです。)	30～50mm

■外形図・切欠図(単位mm)

● 電気錠 V-ME 5(V18シリンダー)

(注:本図の標準型以外にオプションでTME型やTMK型防犯サムターンも使用できます。詳細はP.52,195をご参照ください。)

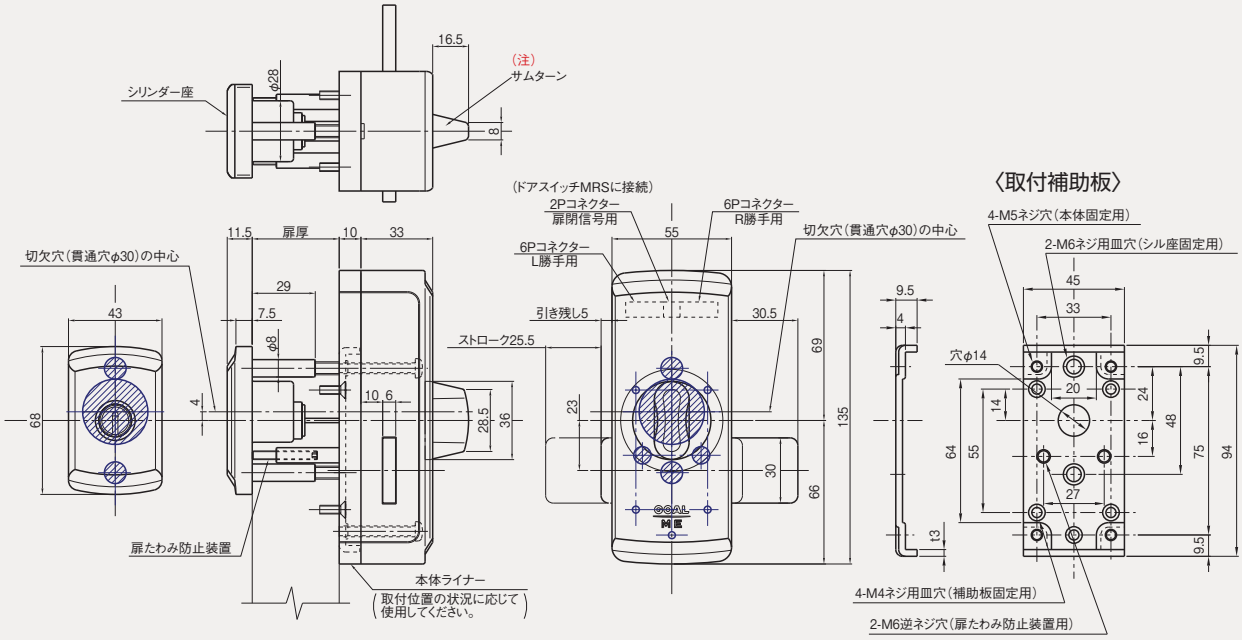

● MH用受座

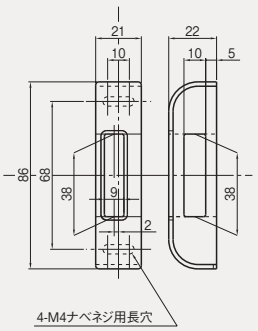

● MH受座用ライナー(2枚)

(取付位置の状況に応じて使用してください。)

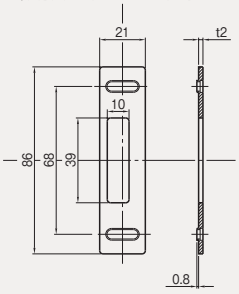

● MH用L型受座(t3.2)

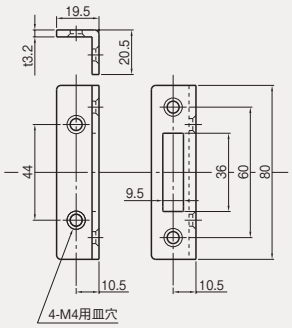

● MH用平型受座(t2.0)

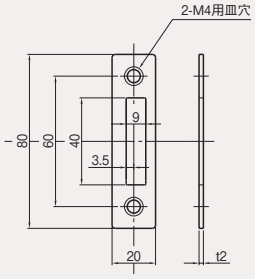

〈扉切欠寸法図〉

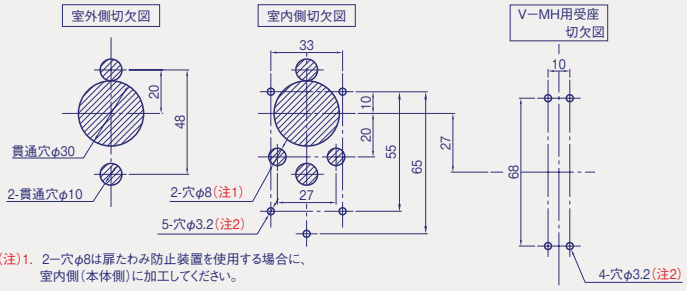

(注)1. 2−穴φ8は扉たわみ防止装置を使用する場合に、室内側(本体側)に加工してください。
2. 穴φ3.2はM4ネジの下穴です。(木扉の場合は加工不要です)
M4タップ加工をせずに直接付属のM4ネジ(セルフタッピングネジ)を取付けてください。

● MH用受座の取付例

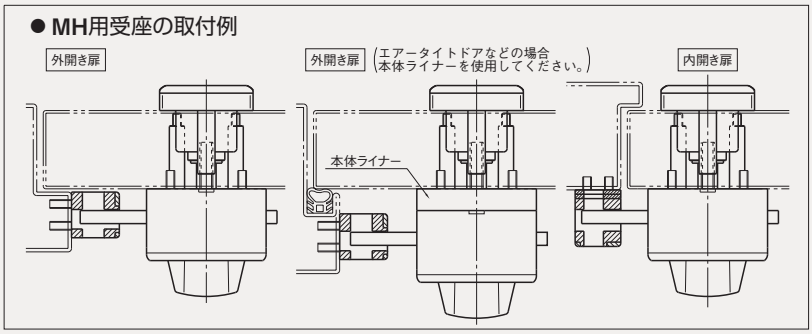

● MH用L型受座の取付例

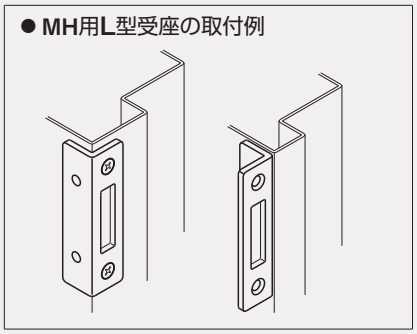

索引
仕様一覧
建物別使用例
錠の基礎知識
シリンダー
キーシステム
ゴールロックの特長
使用上の注意
▼ロック編
防犯建物部品(CP製品)
BL-bs 認定品
新製品
プッシュ・プル錠
レバーハンドル
レバーハンドル錠
ケースロック
ホテルロック
自動施錠錠
室内間仕切錠
空錠・表示錠
木製建具錠
インテグラル錠
円筒錠
面付箱錠
ウォータロック
面付本締錠
本締錠・ガード錠
グレモン錠
ガラス戸錠
非常錠
ケースハンドル錠
引戸錠
引違戸錠
アンティック錠
▼電気錠編 出入管理システム
機器一覧・使用例
取扱い上の注意など
スマートリーダー バスカル
非接触キーリーダー
FeliCa リーダー
カードロック・テンキー
外出確認システム
インターロック・非常ドアシステム
ホテルカードロック
住宅用電気錠システム
防犯スイッチ錠
各種電気錠
通電金具
制御盤
キースイッチなど
防災システム
エアー錠システム
資料編
錠の性能一覧表
シリンダー互換表
その他資料
価格表

KRM 面付本締電気錠 V-MEを使用したオートロックシステム KRM-100

KRM-100は2016年(平成28年)9月末で廃番予定です。

索引
仕様一覧
建物別使用例
錠の基礎知識
シリンダー
キーシステム
ゴールロックの特長
使用上の注意
▼ロック編
防犯建物部品
(CP 製品)
BL-bs 認定品
新製品
プッシュ・
プル錠
レバーハンドル
レバーハンドル錠
ケースロック
ホテルロック
自動施錠錠
室内間仕切錠
空錠・表示錠
木製建具錠
インテグラル錠
円筒錠
面付箱錠
ウォータロック
面付本締錠
本締錠・ガード錠
グレモン錠
ガラス戸錠
非常錠
ケースハンドル錠
引戸錠
引違戸錠
アンティック錠
▼電気錠編
出入管理システム
機器一覧・使用例
取扱い上の注意など
スマートリーダー バスカル
非接触キーリーダー
FeliCa リーダー
カードロック・テンキー
外出確認システム
インターロック・
非常ドアシステム
ホテルカードロック
住宅用電気錠
システム
防犯スイッチ錠
各種電気錠
通電金具
制御盤
キースイッチなど
防災システム
エアー錠システム
資料編
錠の性能一覧表
シリンダー互換表
その他資料
価格表

■外形図・切欠図(単位mm)

● 制御器 KRM-100G

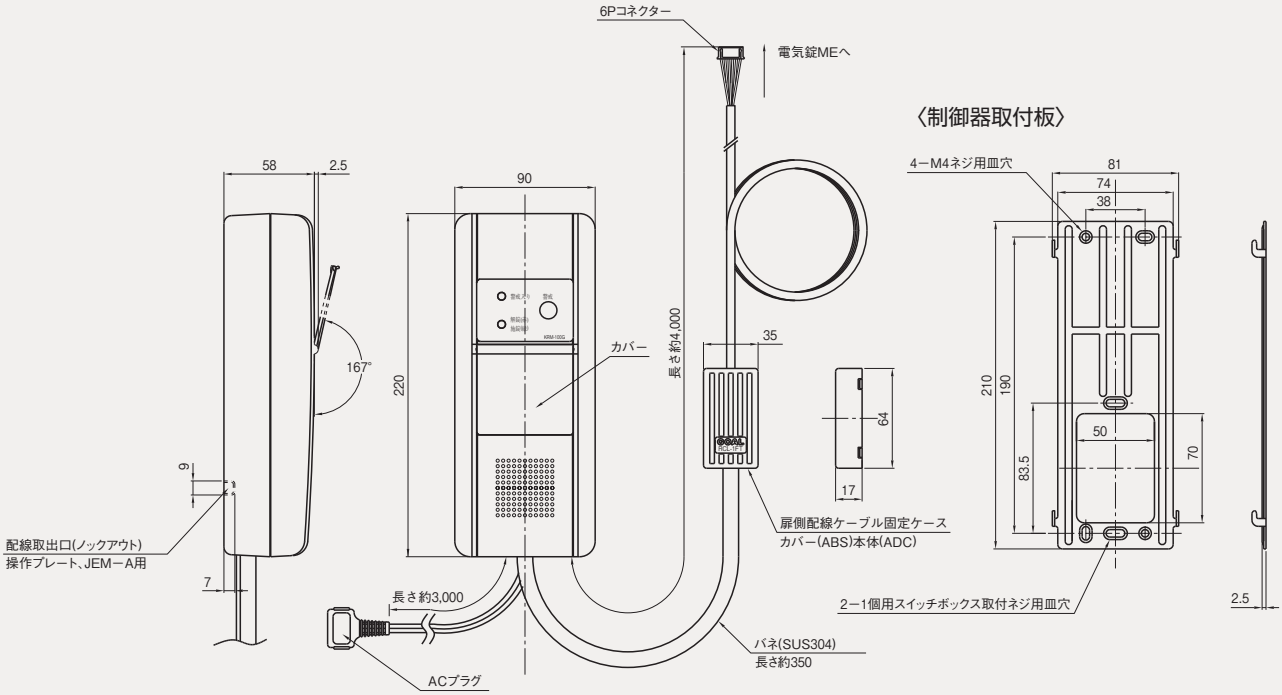

●ドアスイッチ MRS用ライナー(5枚)

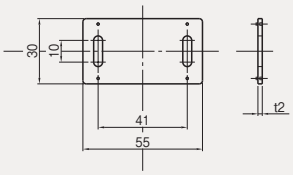

●ドアスイッチ MRS

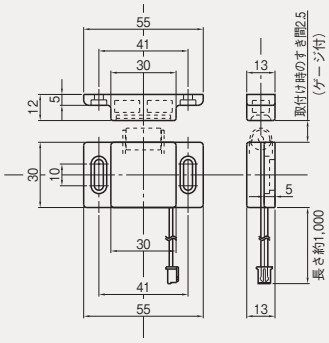

防犯建物部品(CP製品) 防犯スイッチ付 プッシュ・プル錠 (鎌付デッド・2ロック型)

PXKJ SKJ-5GON,GOP(SNC,SNO)

(CP認定マーク)

本 文 P.523
価格表 P.10

装着可能なシリンダー	品番	勝手	バックセット	取付可能扉厚(表記以外はお問い合わせください)
V18[V](標準) GV[GV]	5 (5のみ)	R……右吊元外開 L……左吊元外開	64mm	31~34·34~37·37~40·40~43mm (チリ6mm以下)

■外形図·切欠図(単位mm)

⚠ 使用上の注意：デッドボルトへの側圧は作用しない条件でご使用ください。

● **V-PXKJ SKJ-5GON(SNC,SNO)(R,L)(TME)**〈本図はV18シリンダー、GON型ハンドル、R型(右吊元外開き)、TME型防犯サムターンを示します。〉

※防犯サムターンは本図のTME型以外に各種あります。(P.63参照)
※勝手はR型(右吊元外開き)とL型(左吊元外開き)とがあります。
※オプションで対震受座もあります。

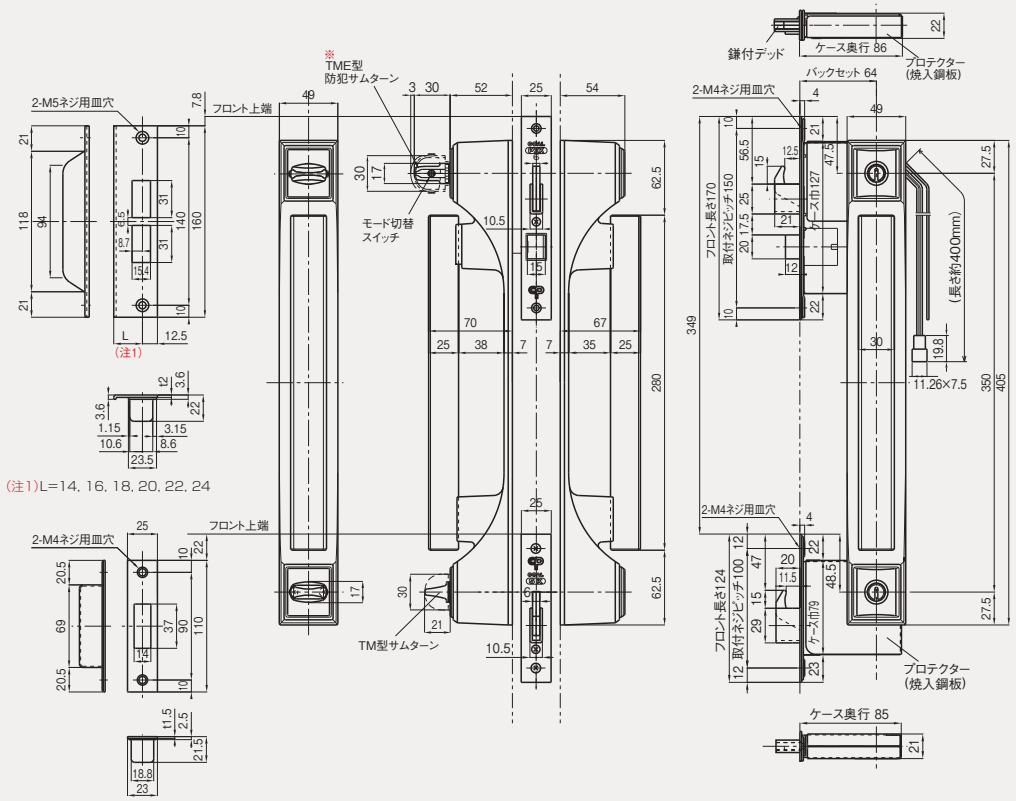

● **V-PXKJ SKJ-5GOP(SNC,SNO)(R)(TME)**(2ロック型)

〈本図はV18シリンダー、GOP型ハンドル、R型(右吊元外開き)を示します。〉

※記入無き寸法は、上図と同じです。
※切欠寸法や受座も上図と同じです。

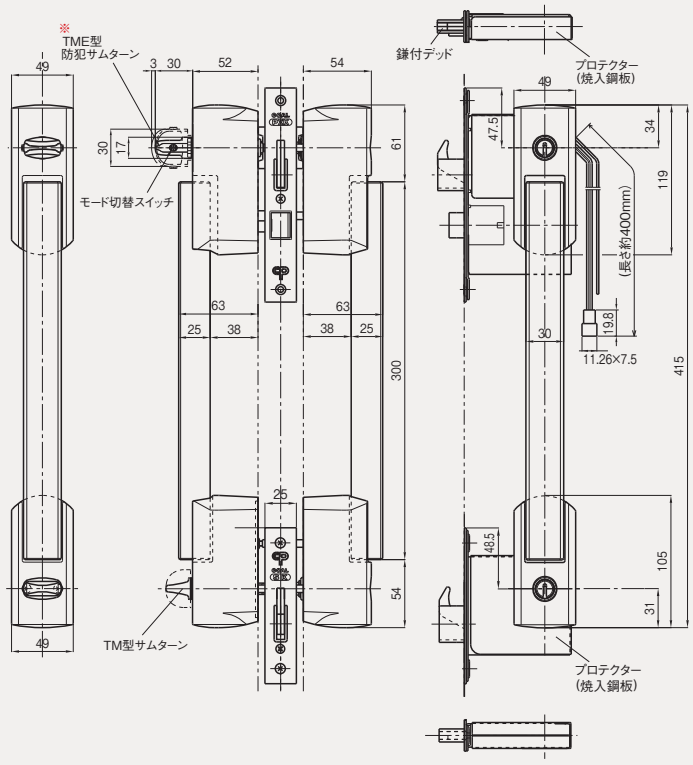

<扉切欠寸法図 (GON,GOP型共通)>

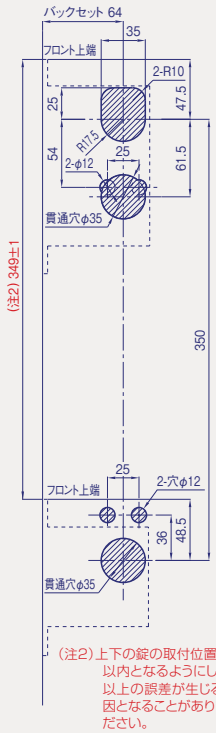

(注2)上下の錠の取付位置の誤差は±1mm以内となるようにしてください。それ以上の誤差が生じると作動不良の原因となることがありますのでご注意ください。

索引
仕様一覧
建物別使用例
錠の基礎知識
シリンダー
キーシステム
ゴールロックの特長
使用上の注意
▼ロック編
防犯建物部品(CP製品) BL-bs認定品 新製品
プッシュ・プル錠
レバーハンドル
レバーハンドル錠
ケースロック
ホテルロック
自動施錠錠
室内間仕切錠
空錠・表示錠
木製建具錠
インテグラル錠
円筒錠
面付箱錠
ウォータロック
面付本締錠
本締錠・ガード錠
グレモン錠
ガラス戸錠
非常錠
ケースハンドル錠
引戸錠
引違戸錠
アンティック錠
▼電気錠編 出入管理システム
機器一覧・使用例
取扱い上の注意など
スマートリーダー パスカル
非接触キーリーダー
FeliCa リーダー
カードロック・テンキー
外出確認システム
インターロック・非常ドアシステム
ホテルカードロック
住宅用電気錠システム
防犯スイッチ錠
各種電気錠
通電金具
制御盤
キースイッチなど
防災システム
エアー錠システム
資料編
錠の性能一覧表
シリンダー互換表
その他資料
価格表

防犯スイッチ付プッシュ・プル錠(2ロック型)

PXK SK-5GOE (SNC,SNO)(鎌付デッド)
PX GDT-5GOE (SNC,SNO)(標準デッド)

本文 P.524
価格表 P.73

装着可能なシリンダー	品番	勝手	バックセット	取付可能扉厚(表記以外はお問い合わせください)
V18[V] GV[GV]	5 (5のみです。)	R…右吊元外開 L…左吊元外開	64mm	34~37·37~40·40~43mm (チリ6mm以下)

索引
仕様一覧
建物別使用例
錠の基礎知識
シリンダー
キーシステム
ゴールロックの特長
使用上の注意
▼ロック編
防犯建物部品(CP製品)
BL-bs認定品
新製品
プッシュ・プル錠
レバーハンドル
レバーハンドル錠
ケースロック
ホテルロック
自動施錠錠
室内間仕切錠
空錠・表示錠
木製建具錠
インテグラル錠
円筒錠
面付箱錠
ウォータロック
面付本締錠
本締錠・ガード錠
グレモン錠
ガラス戸錠
非常錠
ケースハンドル錠
引戸錠
引違戸錠
アンティック錠
▼電気錠編
出入管理システム
機器一覧・使用例
取扱いと注意など
スマートリーダー バスカル
非接触キーリーダー
FeliCa リーダー
カードロック・テンキー
外出確認システム
インターロック・
非常ドアシステム
ホテルカードロック
住宅用電気錠
システム
防犯スイッチ錠
各種電気錠
通電金具
制御盤
キースイッチなど
防災システム
エアー錠システム
資料編
錠の性能一覧表
シリンダー互換表
その他資料
価格表

■外形図・切欠図(単位mm)

● V-PXK SK-5 GOE(鎌付デッド)(SNC,SNO)(R)〈本図はV18シリンダー、GOE型ハンドル、R型(右吊元外開き)、標準型サムターンを示します。〉

※GON,GOP型ハンドルの外形寸法や切欠寸法はP.599のPXKJ SKJ-5GON,GOP(SNC,SNO)(CP製品)と同じです。
※サムターンは本図の標準型以外に各種あります。(P.52,195参照)
※受座はオプションで対震受座もあります。

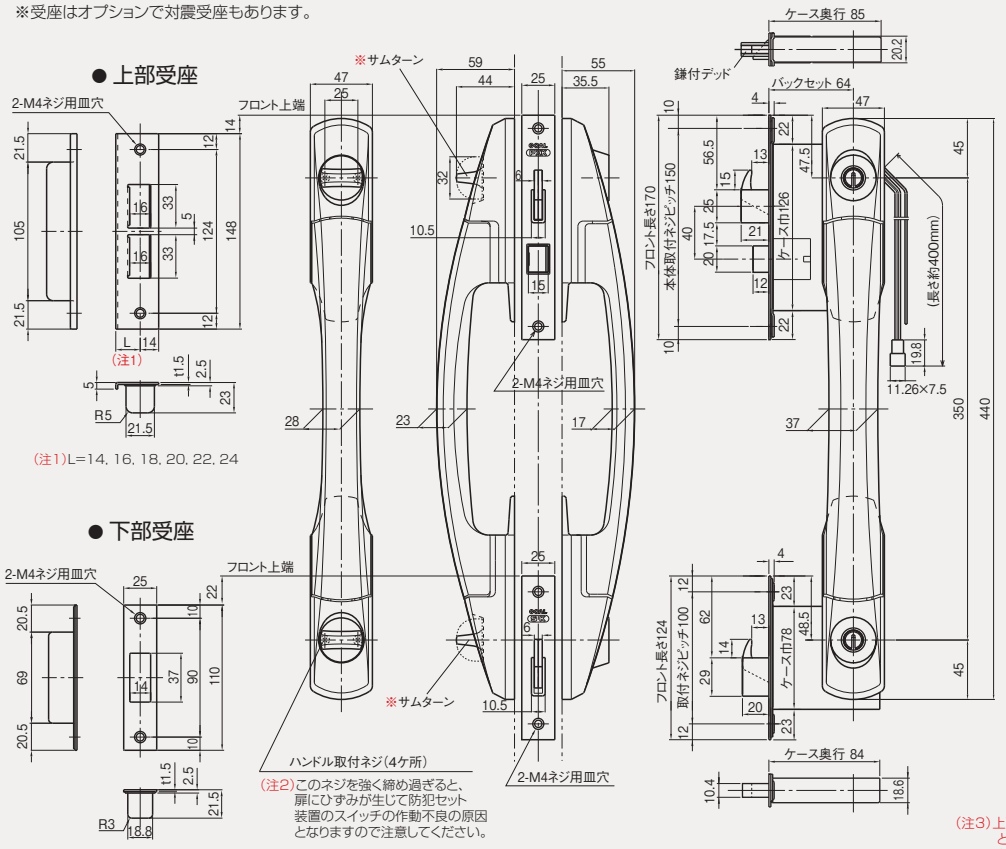

〈GOE型の扉切欠寸法図〉

(注:GOP,GON型ハンドルの切欠寸法は異なりますので、P.599をご参照ください。)

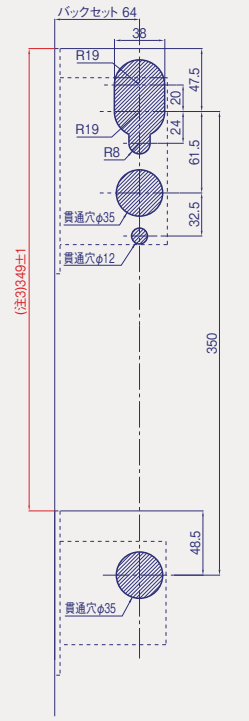

(注3)上下の錠の取付位置の誤差は±1mm以内となるようにしてください。それ以上の誤差が生じると作動不良の原因となることがありますのでご注意ください。

■扉厚による受座のリップ(L)寸法

片開き用 ⚠		
扉厚(以上~未満)mm	名称	L寸法(mm)
34~40	22.5Lウケザ	22.5
40~43	24.5Lウケザ	24.5

※表に示されていない扉厚に関しては、お問い合わせください。
※ご注文の際は、扉厚寸法を明示ください。

両開き用		
扉厚(以上~未満)mm	名称	L寸法(mm)
34~38	20.5Lウケザ	20.5
38~42	22.5Lウケザ	22.5
42~43	24.5Lウケザ	24.5

⚠ 受座選定時の注意：
扉厚に応じて左記表の受座が標準セットされますが、片開き扉の場合、扉と枠の状況によっては受座が大きく突出することがあります。扉と枠の状況をご確認のうえ、受座の突出寸法が大きくならないように、表の中から最適のリップ(L)寸法の受座をお選びください。

● V-PX GDT-5GOE(標準デッド)(SNC,SNO)(R)

※扉切欠寸法は上図と同じです。
※対震受座はありません。

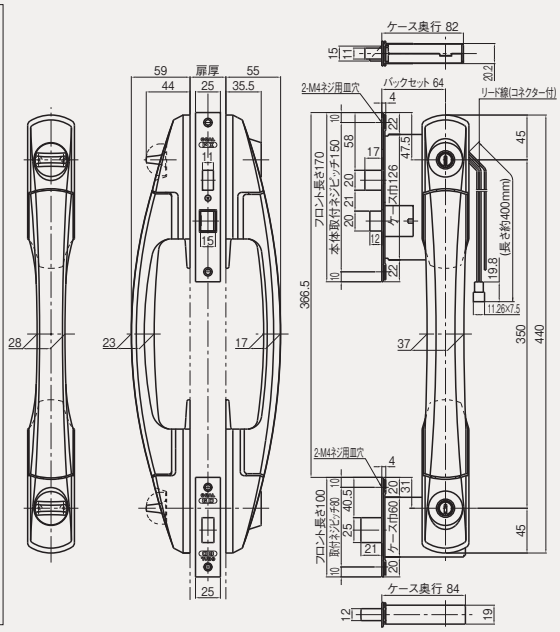

〈対震受座〉

● PXK用(上部受座)

●No.1受座(L=23.5)(RまたはL)(本図はR)(注4)

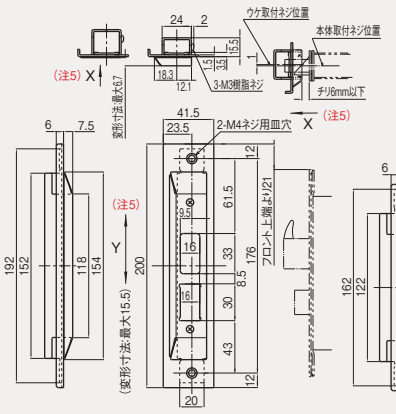

● SK用(下部受座)

●No.1受座(L=23.5)(左右勝手共通)

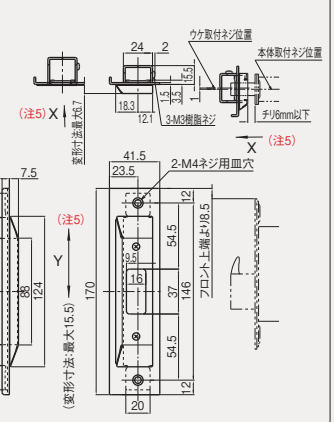

(注4) PXK用の対震受座にはR型(右吊元外開き用)とL型(左吊元外開き用)とがあります。
本図は右吊元外開き用のR型を示します。また、リップ(L)寸法が15.5mmのNo.2型もあります。

(注5) チリ方向(矢印X方向)には、樹脂ネジ切断後 最大6.7mmまでつぶれ(変形)可能で、
上下方向(矢印Y方向)には、樹脂ネジ切断後受穴部の部品が15.5mmまで変形可能です。

LGKSJ LDKSJ 防犯建物部品(CP製品) 防犯スイッチ付 レバーハンドル錠,本締錠 LGKSJ,LDKSJ(鎌付デッド)

装着可能なシリンダー	品番	勝手	バックセット	取付可能扉厚	チリ
V18[V](標準) GV[GV]	5 (5のみ)	R(右吊元外開 左吊元内開) L(左吊元外開 右吊元内開)	64mm	33~43·43~53mm ※ご注文の際は必ず扉厚をご明示ください。	6mm以下

■外形図·切欠図(単位mm)

●レバーハンドル錠 V-LGKSJ-5NU(R)(TME)(鎌付デッド)〈本図はV18シリンダー、NU型レバーハンドル、R型(右吊元外開き)TME型サムターンを示します。〉

※防犯サムターンには、本図のTME型以外に各種あります。(詳細はP.63,195参照)

〈扉厚寸法とシリンダー·サムターンカラー寸法との関係表〉(LGKSJ, LDKSJ 共通です。)

扉厚	33~35.5	35.5~38	38~40.5	40.5~43	43~45.5	45.5~48	48~50.5	50.5~53
シリンダーカラー高さ:A (mm)	21.8	20.6	19.3	18.1	16.8	15.6	14.3	13.1
サムターンカラー高さ:B (mm)	22.5	22.5	22.5	22.5	17.5	17.5	17.5	17.5
シリンダーカラー外径:C (mm)	φ49.0	φ48.4	φ47.9	φ47.3	φ46.7	φ46.1	φ45.6	φ45.0
サムターンカラー外径:D (mm)	φ44.2	φ44.2	φ44.2	φ44.2	φ43.3	φ43.3	φ43.3	φ43.3

(注)L=18, 20, 22, 24

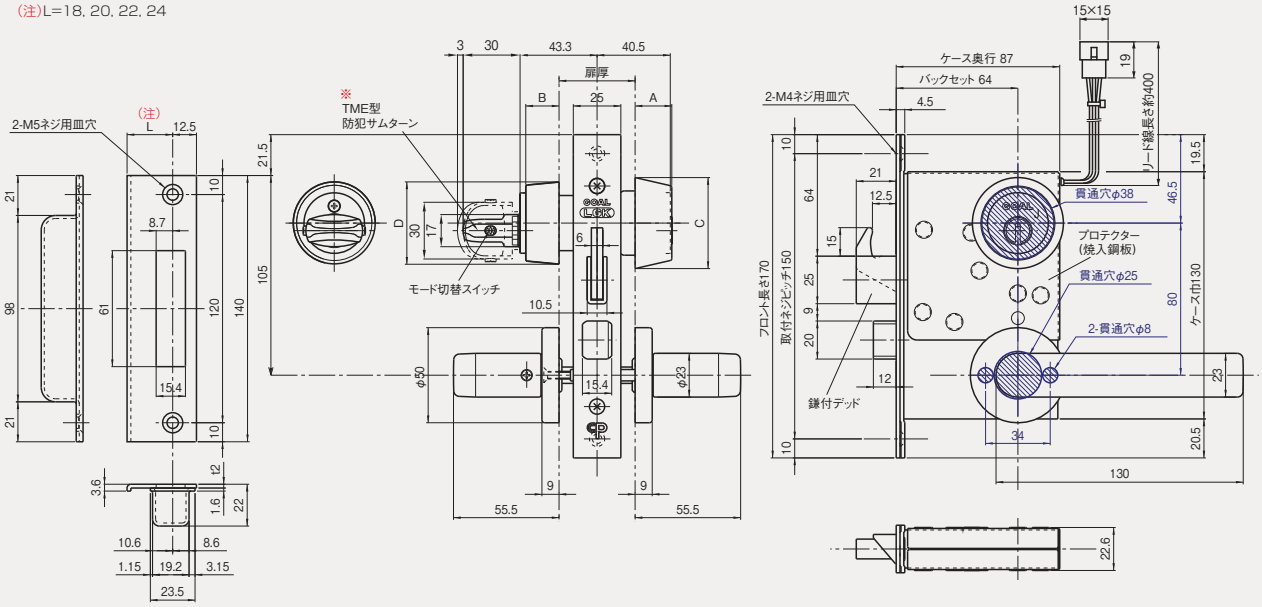

●本締錠 V-LDKSJ-5(R)(TME)(鎌付デッド)〈本図はV18シリンダー、R型(右吊元外開き)TME型サムターンを示します。〉

※防犯サムターンは、本図のTME型以外に各種あります。(P.63,195参照)

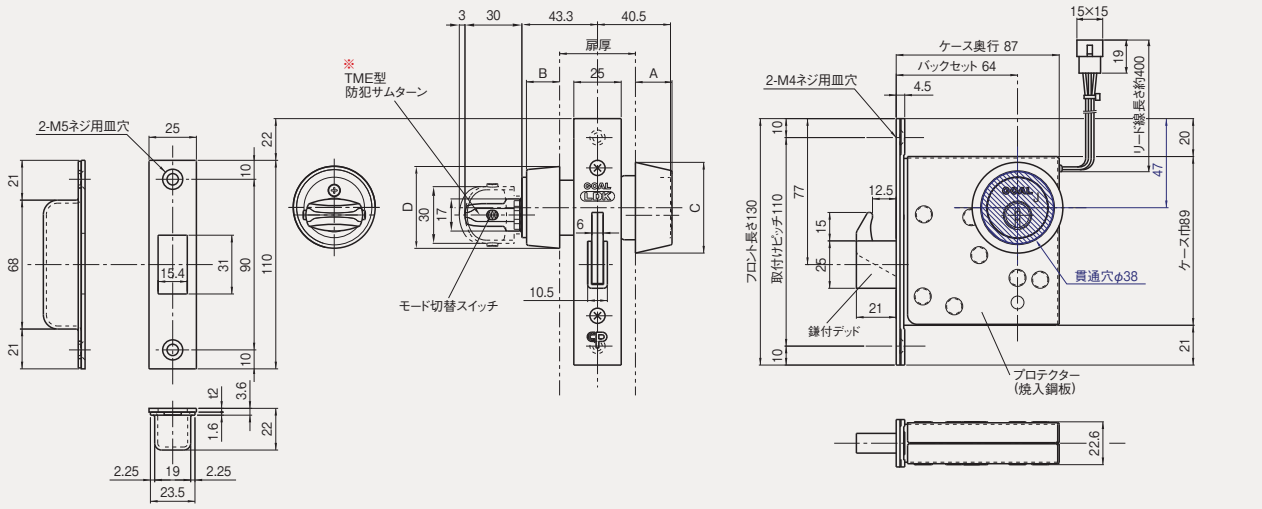

索引
仕様一覧
建物別使用例
錠の基礎知識
シリンダー
キーシステム
ゴールロックの特長
使用上の注意
▼ロック編
防犯建物部品 (CP製品) BL-bs認定品 新製品
プッシュ・プル錠
レバーハンドル レバーハンドル錠
ケースロック
ホテルロック
自動施錠錠
室内間仕切錠 空錠・表示錠 木製建具錠
インテグラル錠 円筒錠
面付箱錠 ウォータロック 面付本締錠
本締錠・ガード錠 グレモン錠 ガラス戸錠
非常錠 ケースハンドル錠
引戸錠 引違戸錠
アンティック錠
▼電気錠編 出入管理システム
機器一覧・使用例 取扱い上の注意など
スマートリーダー バスカル 非接触キーリーダー FeliCa リーダー カードロック・テンキー
外出確認システム インターロック・非常ドアシステム
ホテルカードロック
住宅用電気錠システム
防犯スイッチ錠
各種電気錠
通電金具 制御盤 キースイッチなど
防災システム エアー錠システム
資料編 錠の性能一覧表 シリンダー互換表 その他資料
価格表

防犯スイッチ付レバーハンドル錠 LGKS-5(鎌付デッド)
防犯スイッチ付本締錠 LDKS-5(鎌付デッド)

本 文 P.526
価格表 P.73

装着可能なシリンダー	品番	勝手	バックセット	取付可能扉厚(表記以外はお問い合わせください)
V18[V] GV[GV]	5 (5のみ)	R(右吊元外開 左吊元内開) L(左吊元外開 右吊元内開)	64mm	33~43·43~53mm (チリ6mm以下)

索引
仕様一覧
建物別使用例
錠の基礎知識
シリンダー
キーシステム
ゴールロックの特長
使用上の注意
▼ロック編
防犯建物部品(CP製品)
BL-bs 認定品
新製品
プッシュ・プル錠
レバーハンドル
レバーハンドル錠
ケースロック
ホテルロック
自動施錠錠
室内間仕切錠
空錠・表示錠
木製建具錠
インテグラル錠
円筒錠
面付箱錠
ウォータロック
面付本締錠
本締錠・ガード錠
グレモン錠
ガラス戸錠
非常錠
ケースハンドル錠
引戸錠
引違戸錠
アンティック錠
▼電気錠編
出入管理システム
機器一覧・使用例
取扱い上の注意など
スマートリーダー バスカル
非接触キーリーダー
FeliCa リーダー
カードロック・テンキー
外出確認システム
インターロック・
非常ドアシステム
ホテルカードロック
住宅用電気錠
システム
防犯スイッチ錠
各種電気錠
通電金具
制御盤
キースイッチなど
防災システム
エアー錠システム
資料編
錠の性能一覧表
シリンダー互換表
その他資料
価格表

■外形図·切欠図(単位mm)

● V-LGKS-5NU(R)(バックセット64mm)〈本図はV18シリンダー、NU型レバー、R型(右吊元外開き)を示します。〉

※チリは6mm以下でご使用ください。
※対震受座もあります。(P.204参照)

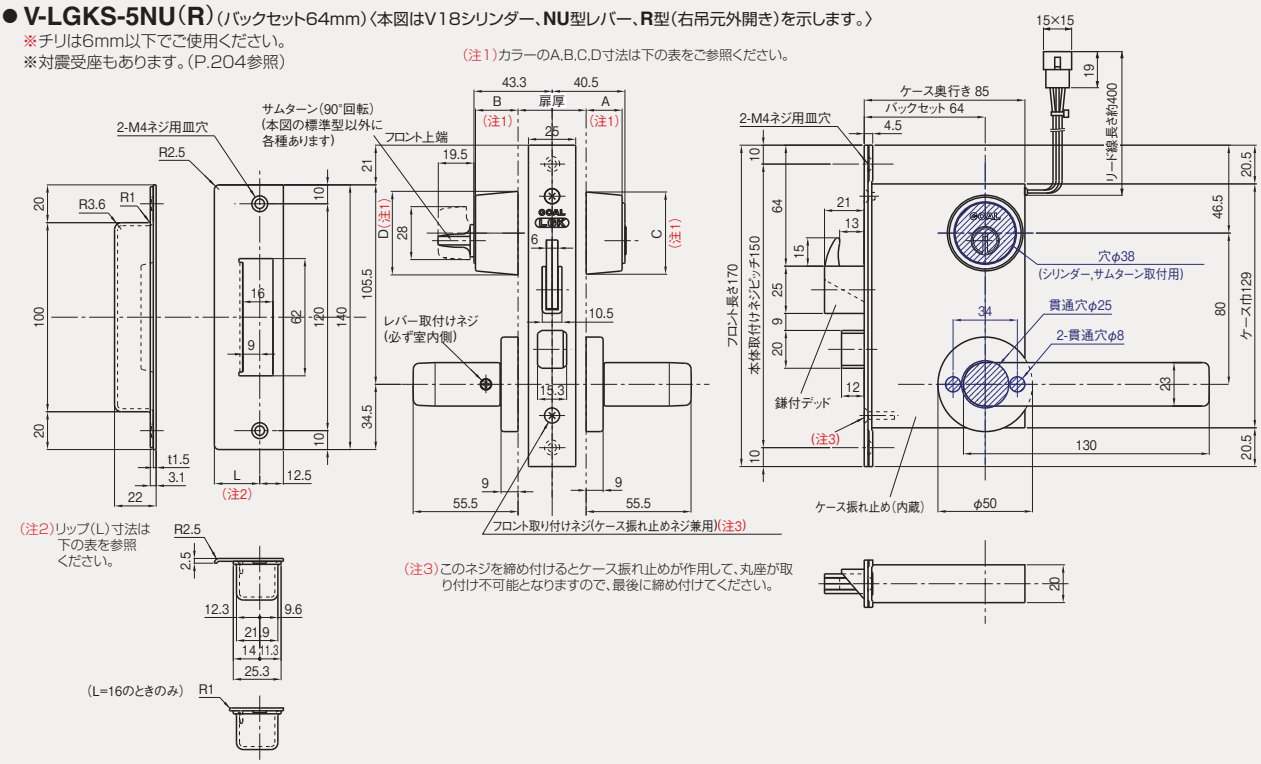

(注3)このネジを締め付けるとケース振れ止めが作用して、丸座が取り付け不可能となりますので、最後に締め付けてください。

(注2)
■扉厚による受座のリップ(L)寸法

片開き用⚠		
扉厚(以上~未満)mm	名 称	L寸法(mm)
33~38	24Lウケザ	24
38~43		
43~48	30Lウケザ	30
48~53		

両開き用		
扉厚(以上~未満)mm	名 称	L寸法(mm)
33~37	18Lウケザ	18
37~41	20Lウケザ	20
41~45	22Lウケザ	22
45~49	24Lウケザ	24
49~53	26Lウケザ	26

※表に示されていない扉厚に関しては、お問い合わせください。
※ご注文の際は、扉厚寸法を明示ください。

⚠受座選定時の注意:
扉厚に応じて上記表の受座が標準セットされますが、片開き扉の場合、扉と枠の状況によっては受座が大きく突出することがあります。扉と枠の状況をご確認のうえ、受座の突出寸法が大きくならないように、表の中から最適のリップ(L)寸法の受座をお選びください。

(注1)
■扉厚によるシリンダー,サムターンカラーのA,B,C,D寸法

扉厚(mm)	寸法(mm)			
	A (シリンダーカラー高さ)	B (サムターンカラー高さ)	C (シリンダーカラー外径)	D (サムターンカラー外径)
33~43	19	22.5	43.5	44.2
43~53	14	17.5	42.6	43.3

● V-LDKS-5(R)(バックセット64mm)〈本図はV18シリンダー、R型(右吊元外開き)を示します。〉

※チリは6mm以下でご使用ください。
※対震受座もあります。(P.355参照)

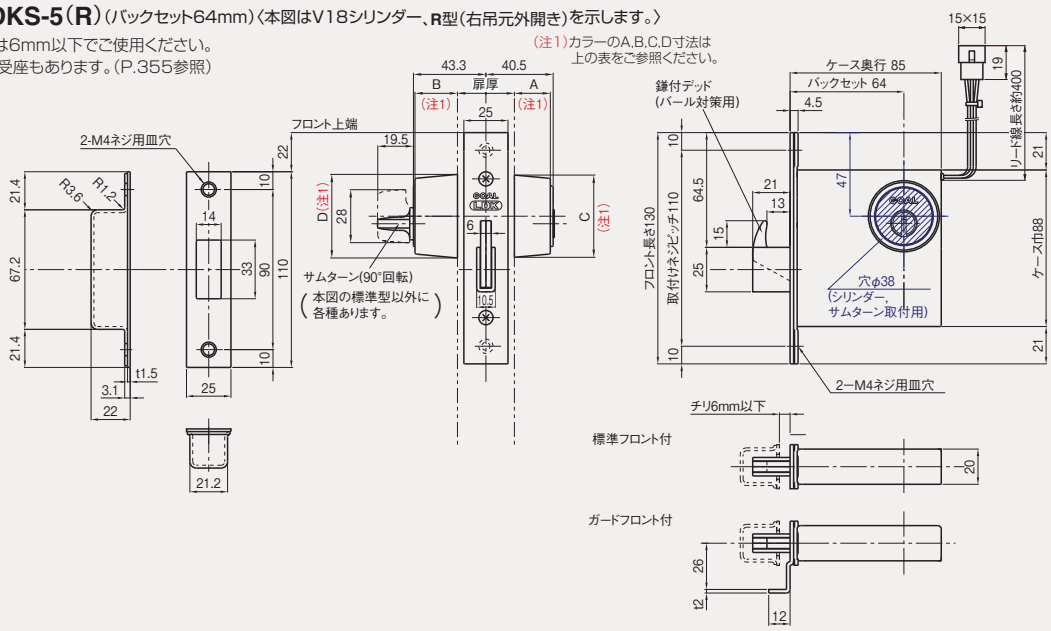

防犯スイッチ付本締錠(鎌付デッド)
SKU-5(SNC,SNO)

本　文　P.527
価格表　P.73

座の種類	装着可能なシリンダー	品番	勝手	バックセット	取付可能扉厚(表記以上はお問い合わせください)	チリ
標準座(CON型)	V18[V] GV[GV]	5 (5のみです。)	R(右吊元外開 左吊元内開) L(左吊元外開 右吊元内開)	64mm	34~37·37~40·40~43mm	6mm以下
角　座	V18[V]				36·37~40·40~43mm	

■外形図·切欠図(単位mm)

● V-SKU-5 CON(SNC,SNO)(R)(TM)(バックセット64mm)〈本図はV18シリンダー、標準座、R型(右吊元外開き)TM型サムターンを示します。〉

※シリンダーはV18シリンダーまたはGVシリンダーのみとなります。
※シリンダーの座は角座もあります。(下図を参照)
※サムターンは本図のTM型以外にTMB、TMK型防犯サムターンやBF型サムターンの装着が可能です。

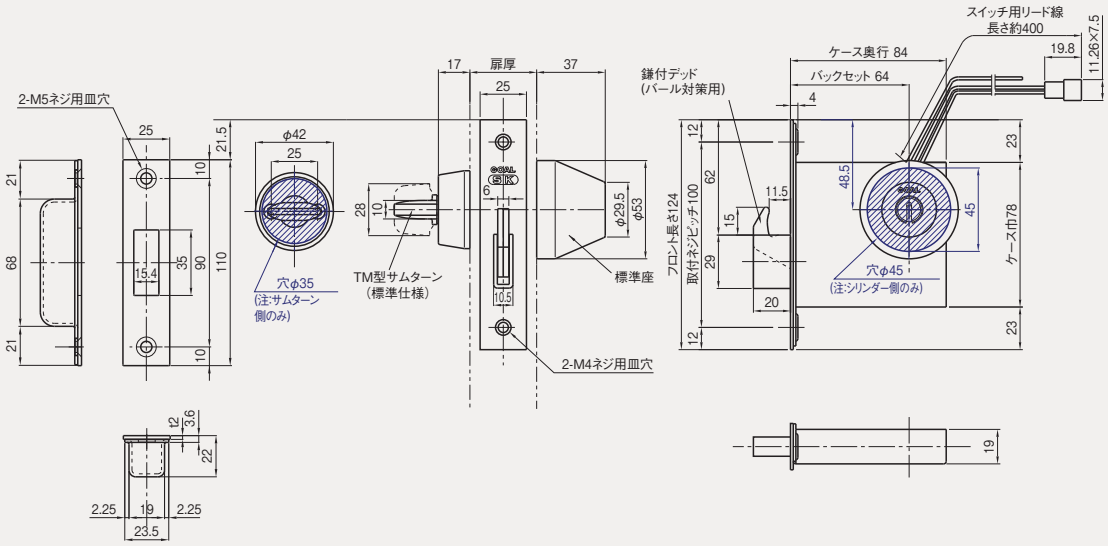

● V-SKU-5(SNC,SNO)(R)(TM)(角座)(バックセット64mm)〈本図はV18シリンダー、角座、R型(右吊元外開き)TM型サムターンを示します。〉

(※V18シリンダーのみです。GVシリンダーはありません。)
※サムターンは本図のTM型以外にTMB、TMK型防犯サムターンやBF型サムターンの装着が可能です。
※受座は上図と同じです。

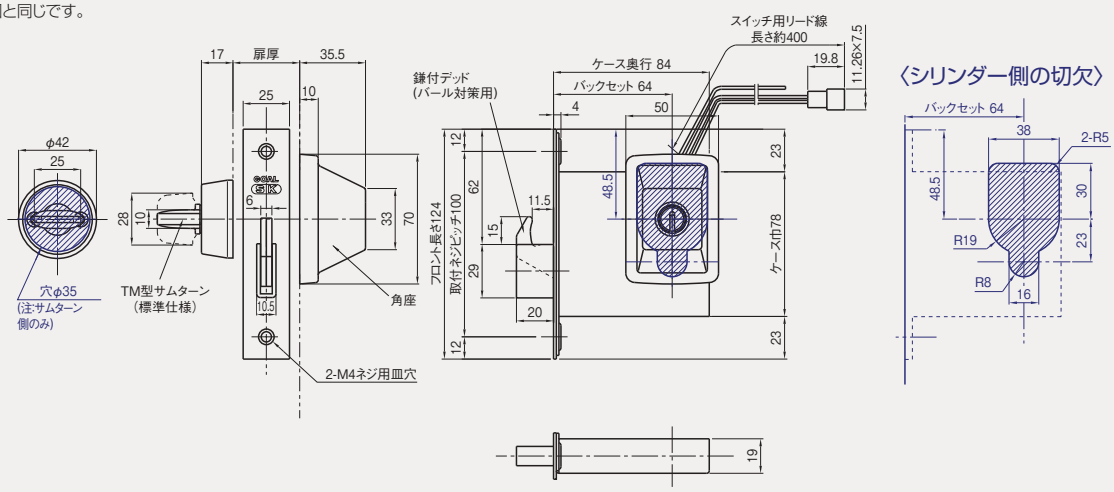

索引
仕様一覧
建物別使用例
錠の基礎知識
シリンダー
キーシステム
ゴールロックの特長
使用上の注意
▼ロック編
防犯建物部品(CP製品)
BL-bs 認定品
新製品
プッシュ・プル錠
レバーハンドル
レバーハンドル錠
ケースロック
ホテルロック
自動施錠錠
室内間仕切錠
空錠・表示錠
木製建具錠
インテグラル錠
円筒錠
面付箱錠
ウォータロック
面付本締錠
本締錠・ガード錠
グレモン錠
ガラス戸錠
非常錠
ケースハンドル錠
引戸錠
引違戸錠
アンティック錠
▼電気錠編
出入管理システム
機器一覧・使用例
取扱い上の注意など
スマートリーダー バスカル
非接触キーリーダー
FeliCa リーダー
カードロック・テンキー
外出確認システム
インターロック・
非常ドアシステム
ホテルカードロック
住宅用電気錠
システム
防犯スイッチ錠
各種電気錠
通電金具
制御盤
キースイッチなど
防災システム
エアー錠システム
資料編
錠の性能一覧表
シリンダー互換表
その他資料
価格表

防犯建物部品（CP製品）
プッシュ・プル錠型 電気錠（鎌付デッド）（2ロック型）
PXKEJ SK-5GOE,GON,GOP

（CP認定マーク）

本 文 P.532
価格表 P.10

装着可能なシリンダー	品番	勝手	バックセット	取付可能扉厚(表記以外はお問い合わせください)
V18[V]（標準） GV[GV]	5 (5のみ)	R……右吊元外開 L……左吊元外開	64mm	34~37·37~40·40~43mm （チリ6mm以下）

索引
仕様一覧
建物別使用例
錠の基礎知識
シリンダー
キーシステム
ゴールロックの特長
使用上の注意
▼ロック編
防犯建物部品（CP製品）
BL-bs 認定品
新製品
プッシュ・プル錠
レバーハンドル
レバーハンドル錠
ケースロック
ホテルロック
自動施錠錠
室内間仕切錠
空錠・表示錠
木製建具錠
インテグラル錠
円筒錠
面付箱錠
ウォータロック
面付本締錠
本締錠・ガード錠
グレモン錠
ガラス戸錠
非常錠
ケースハンドル錠
引戸錠
引違戸錠
アンティック錠
▼電気錠編
出入管理システム
機器一覧・使用例
取扱い上の注意など
スマートリーダー バスカル
非接触キーリーダー
FeliCa リーダー
カードロック・テンキー
外出確認システム
インターロック・
非常ドアシステム
ホテルカードロック
住宅用電気錠
システム
防犯スイッチ錠
各種電気錠
通電金具
制御盤
キースイッチなど
防災システム
エアー錠システム
資料編
錠の性能一覧表
シリンダー互換表
その他資料
価格表

■外形図·切欠図（単位mm）

⚠ 使用上の注意：デッドボルトへの側圧は作用しない条件でご使用ください。

● V-PXKEJ SK-5GOE（R）（TME）（2ロック型）〈本図はV18シリンダー、GOE型ハンドル、R型（右吊元外開き）、TME型サムターンを示します。〉

※防犯サムターンはTME型以外に各種あります。（P.63参照）
※勝手はR型（右吊元外開き）とL型（左吊元外開き）とがあります。
※対震受座はありません。

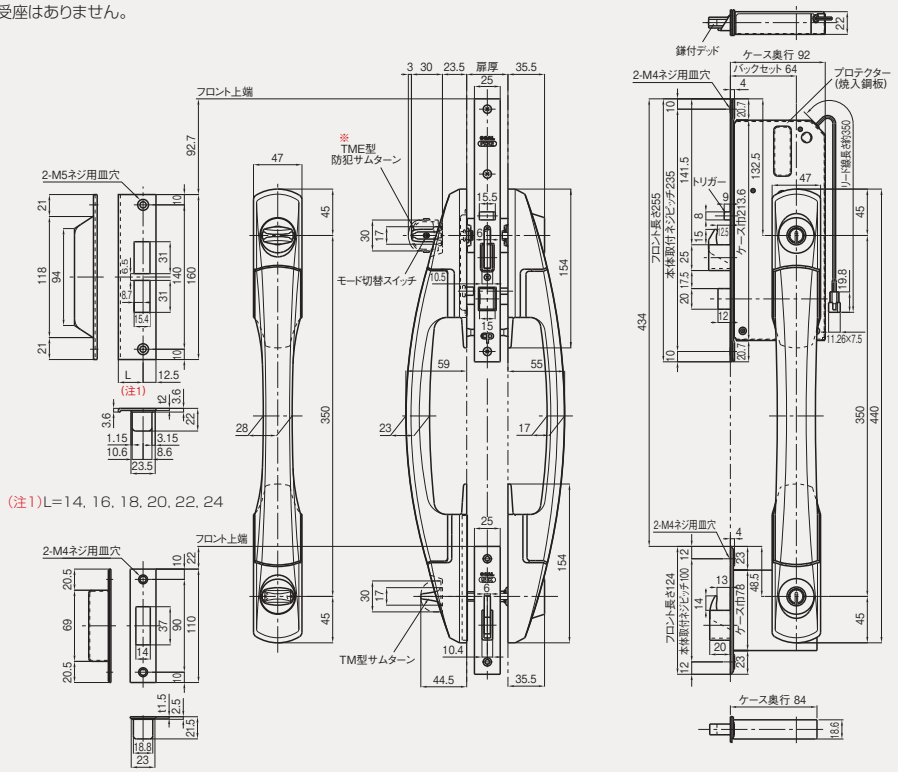

（注1）L=14, 16, 18, 20, 22, 24

〈GOE型ハンドルの切欠図〉

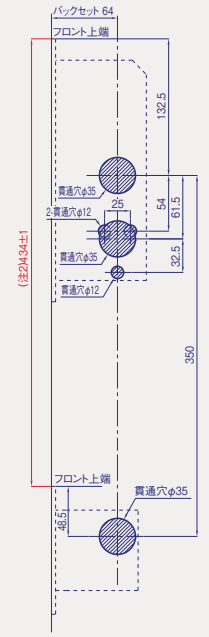

（注2）上下の錠の取付位置の誤差は±1mm以内となるようにしてください。それ以上の誤差が生じると作動不良の原因となることがありますのでご注意ください。

● V-PXKEJ SK-5GON（R）（TME）

※防犯サムターンはTME型以外に各種あります。（P.63参照）
※勝手はR型（右吊元外開き）とL型（左吊元外開き）とがあります。
※受座は上図と同じです。なお、対震受座はありません。

● V-PXKEJ SK-5GOP（R）（TME）

〈GON、GOP型ハンドルの切欠図〉

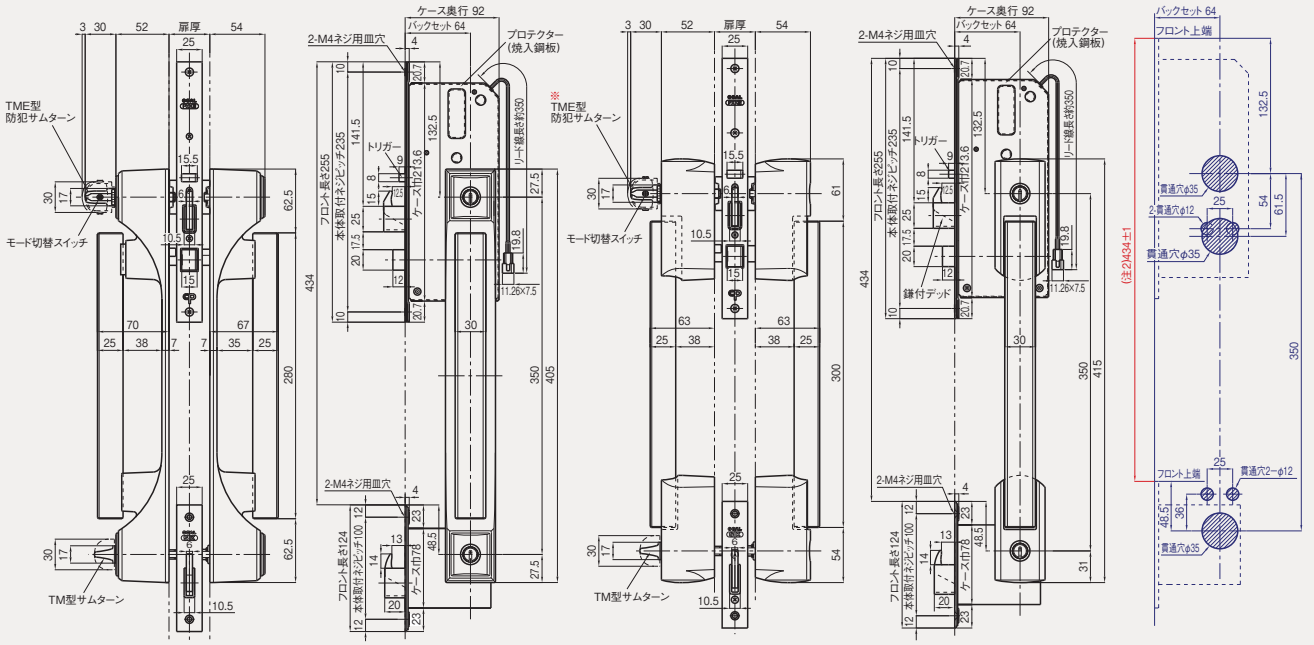

（注2）上下の錠の取付位置の誤差は±1.0mm以内となるようにしてください。それ以上の誤差が生じると作動不良の原因となることがありますのでご注意ください。

⚠ 使用上の注意：GOE型ハンドルとGON、GOP型ハンドルでは扉の切欠が異なりますのでご注意ください。

PXKE プッシュ・プル電気錠（鎌付デッド・2ロック型）
PXKE SK-5GOE
PXKE EV-5GOE

機種	装着可能なシリンダー		品番	勝手	バックセット	取付可能扉厚(表記以上はお問い合わせください)	チリ
PXKE,PXE	V18[V] GV[GV] ・GP[GP]	6本ピン[P] 7本ピン[Z]	5 (5のみ)	R…右吊元外開 L…左吊元外開	64mm	31~34·34~37·37~40·40~43mm	6mm以下
PXKE EV							

■外形図・切欠図（単位mm）

● 主錠のみが電気錠の場合 **V-PXKE SK-5 GOE（R）**

※標準デッドボルトのV−PXE GDT−5GOEもあります。（P.607参照）
※対震受座はありません。

⚠ 使用上の注意：デッドボルトへの側圧は作用しない条件でご使用ください。

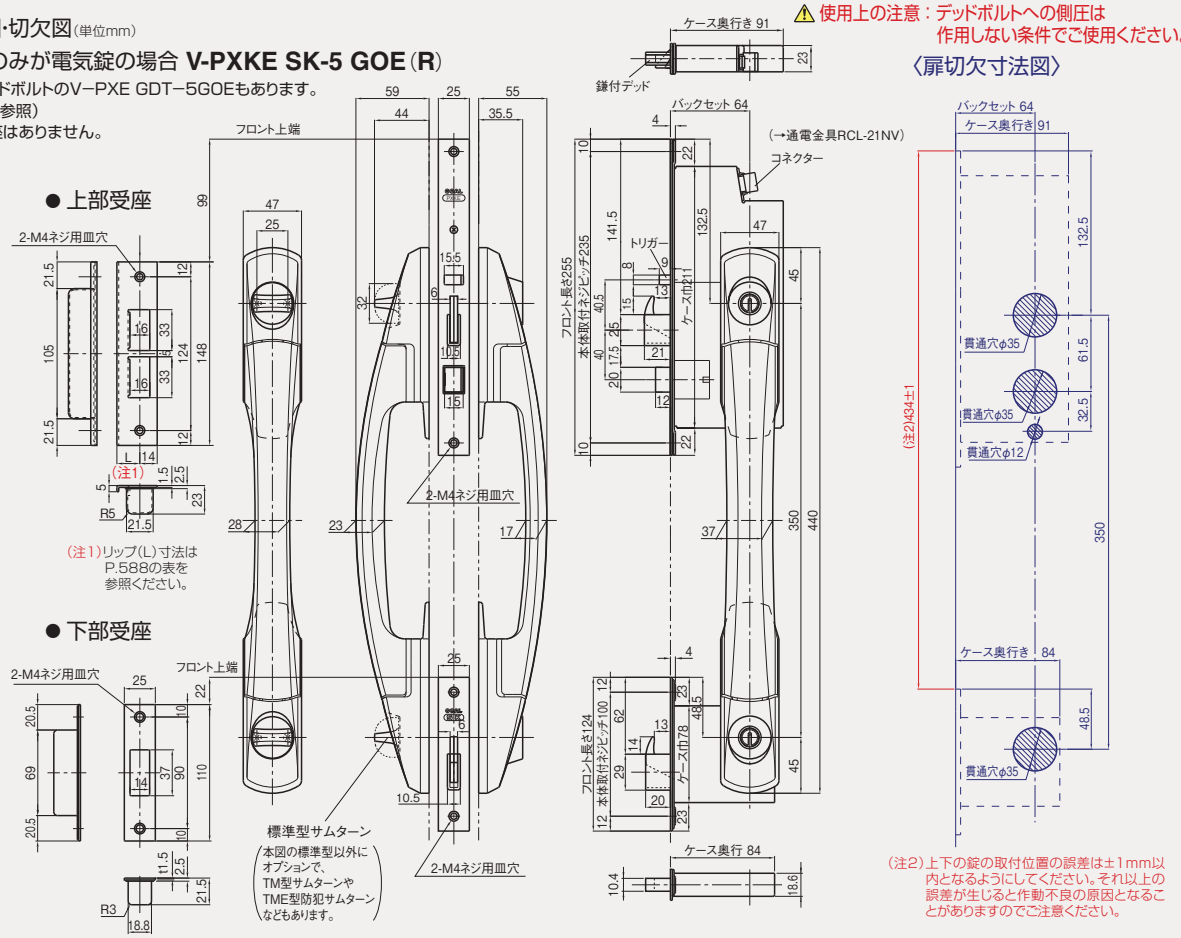

● 主錠と補助錠の両方が電気錠の場合 **V-PXKE EV-5 GOE（R）**〈本図はV18シリンダー、GOE型ハンドル、R型（右吊元外開き）を示します。〉

※通電金具はRCL−21NVとRCL 2Lケーブルとが必要となります。
※主錠が標準デッドボルトのV−PXE EV−5GOEもあります。（P.607参照）
※対震受座はありません。

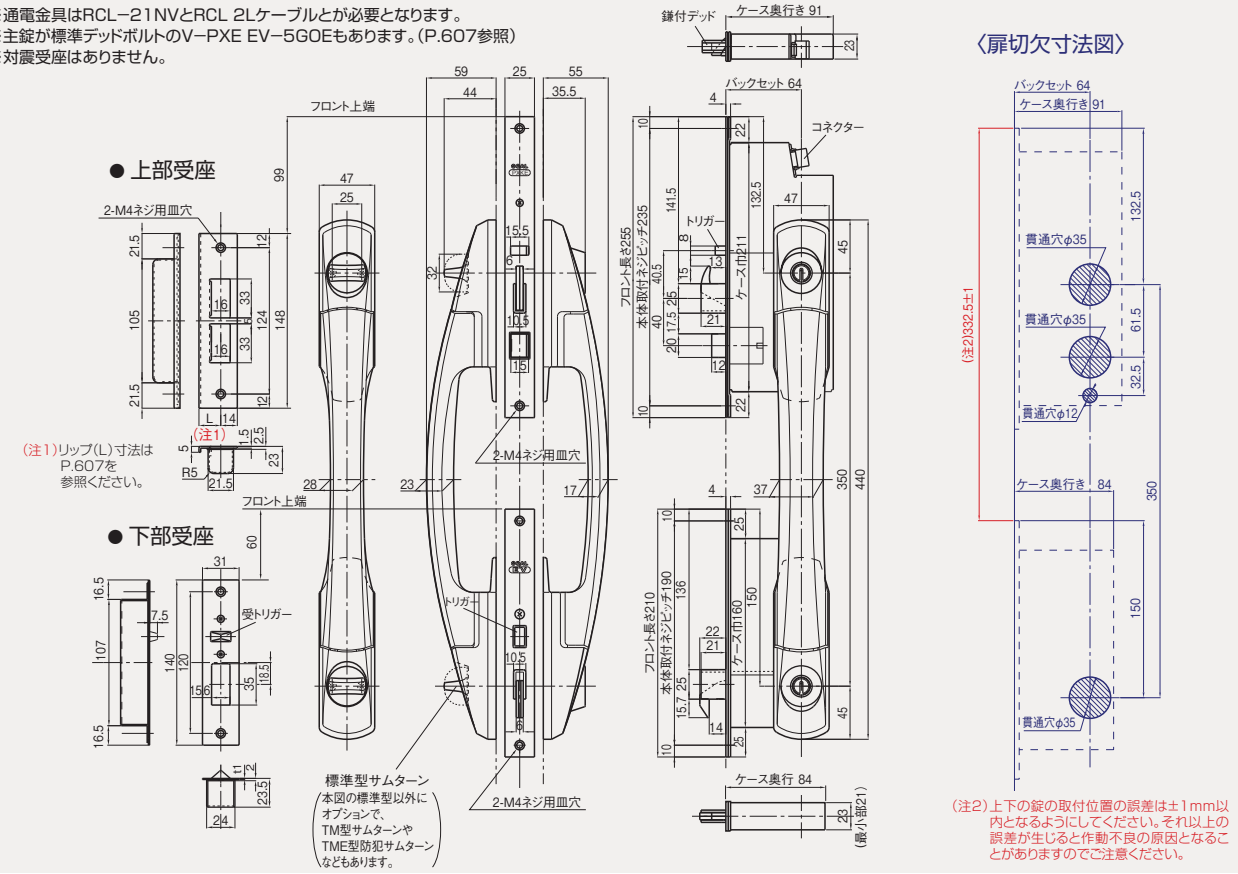

索引
仕様一覧
建物別使用例
錠の基礎知識
シリンダー
キーシステム
ゴールロックの特長
使用上の注意
▼ロック編
防犯建物部品（CP製品）
BL-bs 認定品
新製品
プッシュ・プル錠
レバーハンドル
レバーハンドル錠
ケースロック
ホテルロック
自動施錠錠
室内間仕切錠
空錠・表示錠
木製建具錠
インテグラル錠
円筒錠
面付箱錠
ウォータロック
面付本締錠
本締錠・ガード錠
グレモン錠
ガラス戸錠
非常錠
ケースハンドル錠
引戸錠
引違戸錠
アンティック錠
▼電気錠編 出入管理システム
機器一覧・使用例
取扱い上の注意など
スマートリーダー バスカル
非接触キーリーダー
FeliCa リーダー
カードロック・テンキー
外出確認システム
インターロック・非常ドアシステム
ホテルカードロック
住宅用電気錠システム
防犯スイッチ錠
各種電気錠
通電金具
制御盤
キースイッチなど
防災システム
エアー錠システム
資料編
錠の性能一覧表
シリンダー互換表
その他資料
価格表

PXKE プッシュ・プル電気錠(鎌付デッド・2ロック型) PXKE SK-5GON,GOP

装着可能なシリンダー	品番	勝手	バックセット	取付可能扉厚(表記以上はお問い合わせください)	チリ
V18[V] GV[GV]	5 (5のみ)	R…右吊元外開 L…左吊元外開	64mm	31~34·34~37·37~40·40~43mm	6mm以下

索引
仕様一覧
建物別使用例
錠の基礎知識
シリンダー
キーシステム
ゴールロックの特長
使用上の注意
▼ロック編
防犯建物部品(CP製品)
BL-bs 認定品
新製品
プッシュ・プル錠
レバーハンドル
レバーハンドル錠
ケースロック
ホテルロック
自動施錠錠
室内間仕切錠
空錠・表示錠
木製建具錠
インテグラル錠
円筒錠
面付箱錠
ウォータロック
面付本締錠
本締錠・ガード錠
グレモン錠
ガラス戸錠
非常錠
ケースハンドル錠
引戸錠
引違戸錠
アンティック錠
▼電気錠編 出入管理システム
機器一覧・使用例
取扱い上の注意など
スマートリーダー バスカル
非接触キーリーダー
FeliCa リーダー
カードロック・テンキー
外出確認システム
インターロック・
非常ドアシステム
ホテルカードロック
住宅用電気錠
システム
防犯スイッチ錠
各種電気錠
通電金具
制御盤
キースイッチなど
防災システム
エアー錠システム
資料編
錠の性能一覧表
シリンダー互換表
その他資料
価格表

■外形図・切欠図(単位mm)

⚠ 使用上の注意：デッドボルトへの側圧は作用しない条件でご使用ください。

〈GON型ハンドル〉

● V-PXKE SK-5 GON(R)〈本図はV18シリンダー、GON型ハンドル、R型(右吊元外開き)を示します。〉

※本図のTM型サムターン以外に、オプションでTME型防犯サムターンなどもあります。
※上下両方を電気錠にすることもできます。P.605の下図を参照ください。
※対震受座はありません。

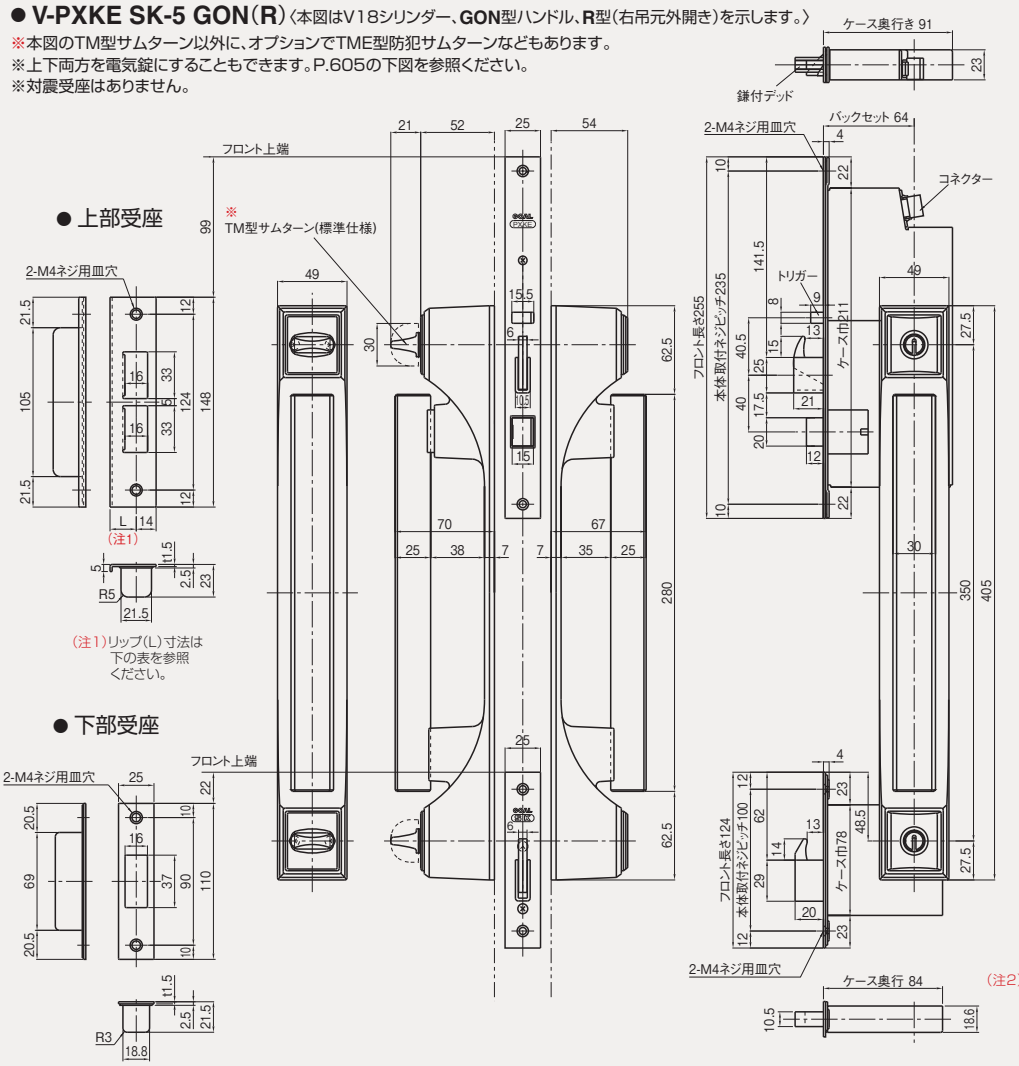

〈扉切欠寸法図〉(GON,GOP型共通)

※GOE,GOH型ハンドルとは
切欠が異なりますので
ご注意ください。

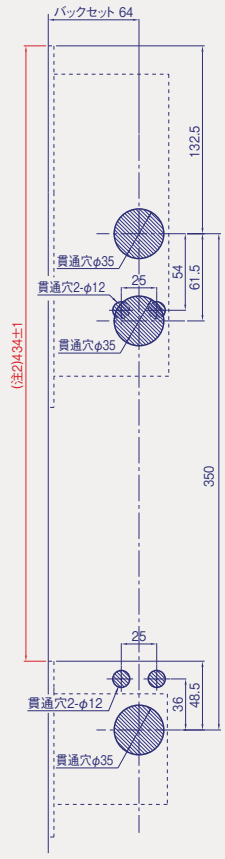

(注2)上下の錠の取付位置の誤差は±1mm以内となるようにしてください。それ以上の誤差が生じると作動不良の原因となることがありますのでご注意ください。

(注1)

■扉厚による受座のリップ(L)寸法

片 開 き 用 ⚠		
扉厚(以上~未満)mm	名 称	L寸法(mm)
31~34	20.5Lウケザ	20.5
34~40	22.5Lウケザ	22.5
40~43	24.5Lウケザ	24.5

※表に示されていない扉厚に関しては、
お問い合わせください。
※ご注文の際は、扉厚寸法を明示してください。

⚠ 受座選定時の注意:
扉厚に応じて上記表の受座が標準セットされますが、片開き扉の場合、扉と枠の状況によっては受座が大きく突出することがあります。扉と枠の状況をご確認のうえ、受座の突出寸法が大きくならないように、表の中から最適のリップ(L)寸法の受座をお選びください。

〈GOP型ハンドル〉

● V-PXK SK-5 GOP(R)

※記入無き寸法や受座および
切欠寸法は上図の
GON型と同じです。

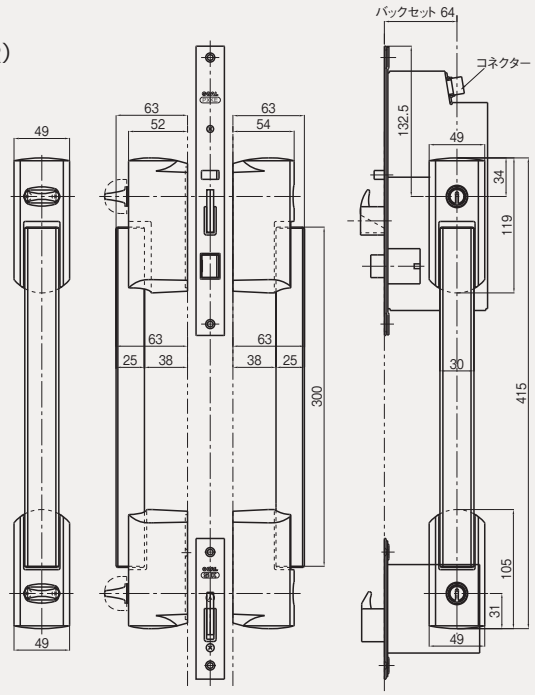

PXE プッシュ・プル電気錠(標準デッド・2ロック型)
PXE GDT-5GOE

本 文 P.533
価格表 P.74

装着可能なシリンダー	品番	勝手	バックセット	取付可能扉厚(表記以外はお問い合わせください)	チリ
V18[V] 6本ピン[P] GV[GV] 7本ピン[Z] GP[GP]	5 (5のみ)	R……右吊元外開 L……左吊元外開	64mm	31~34·34~37·37~40·40~43mm	6mm以下

⚠ 使用上の注意：デッドボルトへの側圧は作用しない条件でご使用ください。

■外形図·切欠図(単位mm)

〈GOE型ハンドル〉

● **V-PXE GDT-5 GOE(R)**〈本図はV18シリンダー、**GOE**型ハンドル、**R**型(右吊元外開き)を示します。〉

※本図の標準型以外にオプションでTM型サムターンやTME型防犯サムターンなどもあります。
※上下両方を電気錠にすることもできます。P.605の下図を参照ください。
※対震受座はありません。

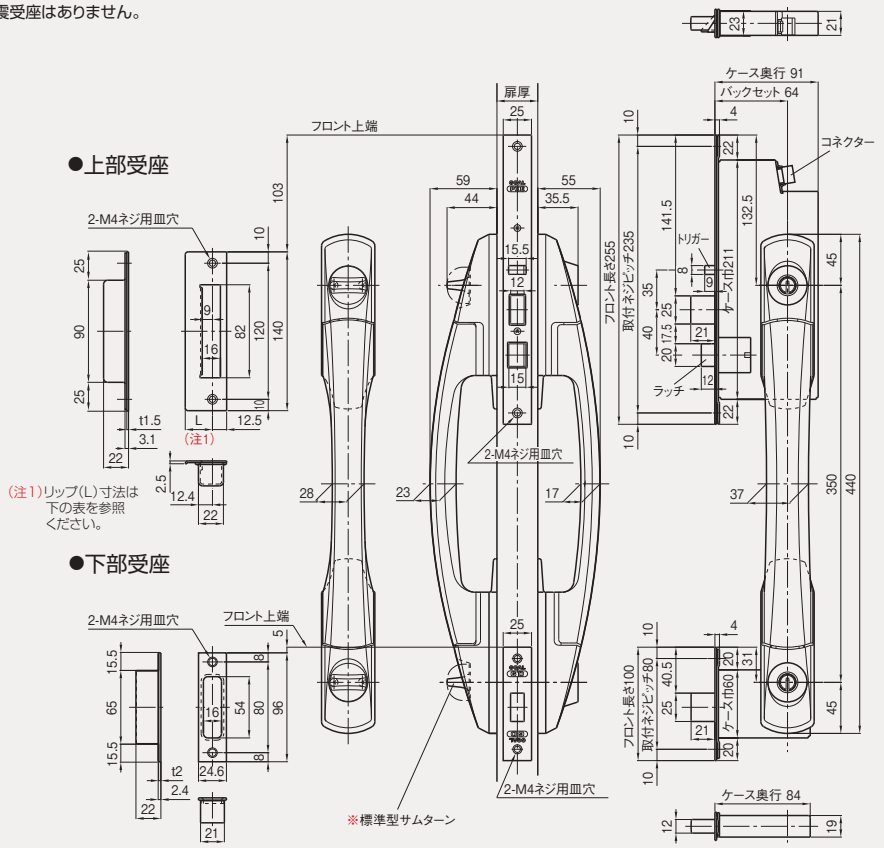

〈扉切欠寸法図〉

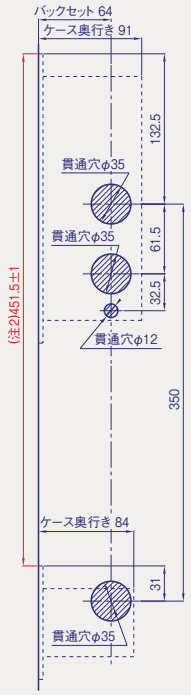

(注2)上下の錠の取付位置の誤差は±1mm以内となるようにしてください。それ以上の誤差が生じると作動不良の原因となることがありますのでご注意ください。

(注1)
■扉厚による受座のリップ(L)寸法

片 開 き 用 ⚠		
扉厚(以上~未満)mm	名 称	L寸法(mm)
31~34	20Lウケザ	20
34~37	22Lウケザ	22
37~40	24Lウケザ	24
40~43	26Lウケザ	26

※表に示されていない扉厚に関しては、お問い合わせください。
※ご注文の際は、扉厚寸法を明示ください。

⚠ 受座選定時の注意：
扉厚に応じて上記表の受座が標準セットされますが、片開き扉の場合、扉と枠の状況によっては受座が大きく突出することがあります。扉と枠の状況をご確認のうえ、受座の突出寸法が大きくならないように、表の中から最適のリップ(L)寸法の受座をお選びください。

索引
仕様一覧
建物別使用例
錠の基礎知識
シリンダー
キーシステム
ゴールロックの特長
使用上の注意
▼ロック編
防犯建物部品(CP製品)
BL-bs 認定品
新製品
プッシュ・プル錠
レバーハンドル
レバーハンドル錠
ケースロック
ホテルロック
自動施錠錠
室内間仕切錠
空錠・表示錠
木製建具錠
インテグラル錠
円筒錠
面付箱錠
ウォータロック
面付本締錠
本締錠・ガード錠
グレモン錠
ガラス戸錠
非常錠
ケースハンドル錠
引戸錠
引違戸錠
アンティック錠
▼電気錠編
出入管理システム
機器一覧・使用例
取扱い上の注意など
スマートリーダー バスカル
非接触キーリーダー
FeliCa リーダー
カードロック・テンキー
外出確認システム
インターロック・
非常ドアシステム
ホテルカードロック
住宅用電気錠
システム
防犯スイッチ錠
各種電気錠
通電金具
制御盤
キースイッチなど
防災システム
エアー錠システム
資料編
錠の性能一覧表
シリンダー互換表
その他資料
価格表

防犯建物部品（CP製品）
プッシュ・プル錠型 電気錠（鎌付デッド）（2ロック型）
PZKEJ SK-5GOF

（CP認定マーク）

本 文 P.534
価格表 P.10

装着可能なシリンダー	品番	勝手	バックセット	取付可能扉厚（表記以外はお問い合わせください）
V18［V］（標準） GV［GV］	5 （5のみ）	R……右吊元外開 L……左吊元外開	64mm	34~37·37~40·40~43mm （チリ6mm以下）

索引
仕様一覧
建物別使用例
錠の基礎知識
シリンダー
キーシステム
ゴールロックの特長
使用上の注意
▼ロック編
防犯建物部品（CP製品）
BL-bs 認定品
新製品
プッシュ・プル錠
レバーハンドル
レバーハンドル錠
ケースロック
ホテルロック
自動施錠錠
室内間仕切錠
空錠・表示錠
木製建具錠
インテグラル錠
円筒錠
面付箱錠
ウォータロック
面付本締錠
本締錠・ガード錠
グレモン錠
ガラス戸錠
非常錠
ケースハンドル錠
引戸錠
引違戸錠
アンティック錠
▼電気錠編
出入管理システム
機器一覧・使用例
取扱い上の注意など
スマートリーダー パスカル
非接触キーリーダー
FeliCa リーダー
カードロック・テンキー
外出確認システム
インターロック・
非常ドアシステム
ホテルカードロック
住宅用電気錠
システム
防犯スイッチ錠
各種電気錠
通電金具
制御盤
キースイッチなど
防災システム
エアー錠システム
資料編
錠の性能一覧表
シリンダー互換表
その他資料
価格表

■外形図・切欠図（単位mm）

⚠ 使用上の注意：デッドボルトへの側圧は作用しない条件でご使用ください。

● V-PZKEJ SK-5GOF（R）（TME）（2ロック型）〈本図はV18シリンダー、GOF型ハンドル、R型（右吊元外開き）、TME型サムターンを示します。〉

※防犯サムターンはTME型以外に各種あります。（詳細はP.63参照）
※勝手はR型（右吊元外開き）とL型（左吊元外開き）とがあります。
※対震受座はありません。

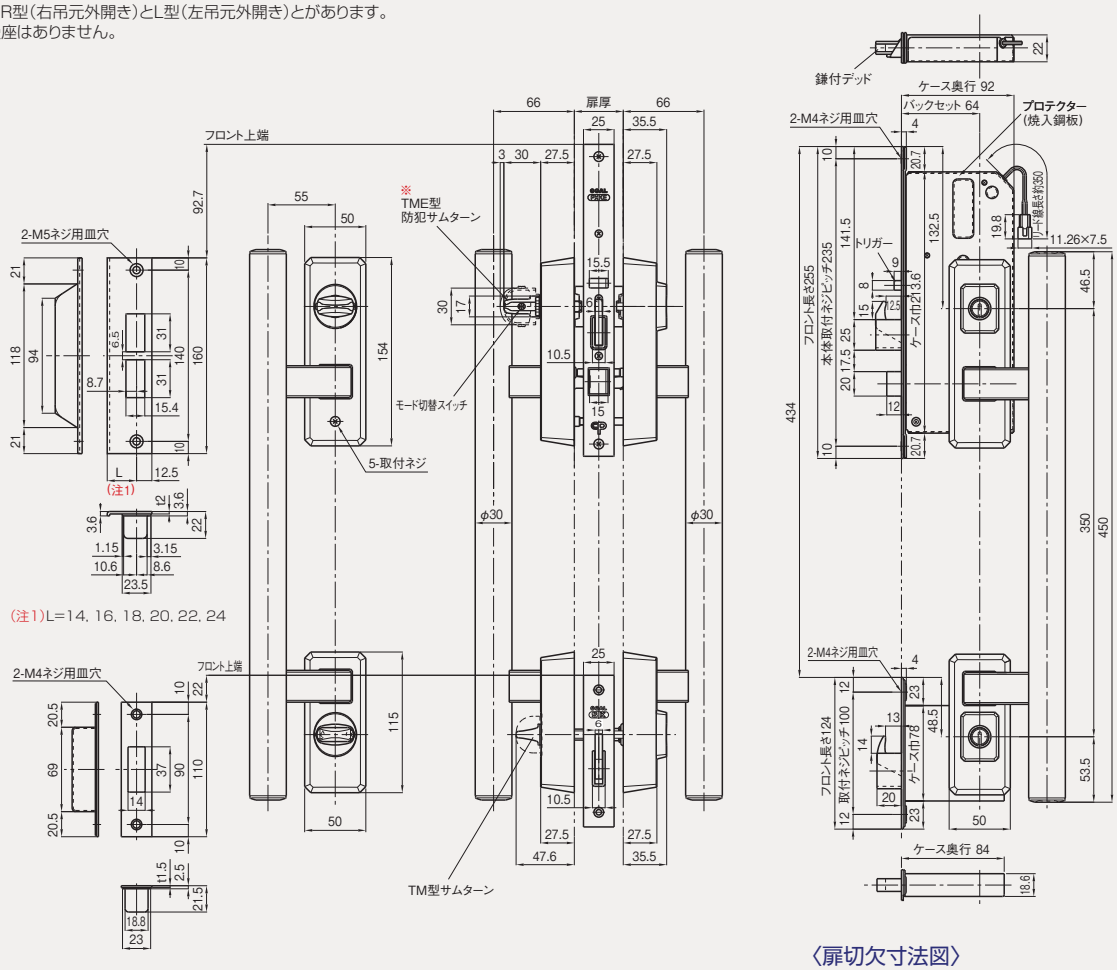

〈扉切欠寸法図〉

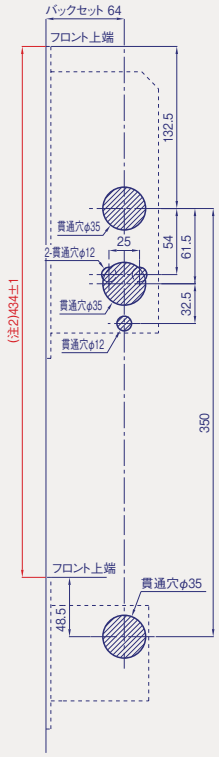

（注2）上下の錠の取付位置の誤差は±1mm以内となるようにしてください。それ以上の誤差が生じると作動不良の原因となることがありますのでご注意ください。

PZKE プッシュ・プル電気錠（鎌付デッド・2ロック型）

本　文　P.535
価格表　P.74

PZKE SK-5GOF
PZKE EV-5GOF

装着可能なシリンダー	品番	勝手	バックセット	取付可能扉厚（表記以上はお問い合わせください）	チリ
V18[V],GV[GV]・GP[GP]	5（5のみ）	R…右吊元外開 L…左吊元外開	64mm	36～37・38～40・41～43mm	6mm以下
6本ピン[P] 7本ピン[Z]				31～33・34～36・37～39・40～42mm	

■外形図・切欠図（単位mm）

⚠ 使用上の注意：デッドボルトへの側圧は作用しない条件でご使用ください。

● 主錠のみが電気錠の場合 V-PZKE SK-5 GOF（R）

〈本図はV18シリンダー、GOF型ハンドル、R型（右吊元外開き）を示します。〉

※標準デッドボルトのV−PZE GDT−5GOFもあります。

※対震受座はありません。

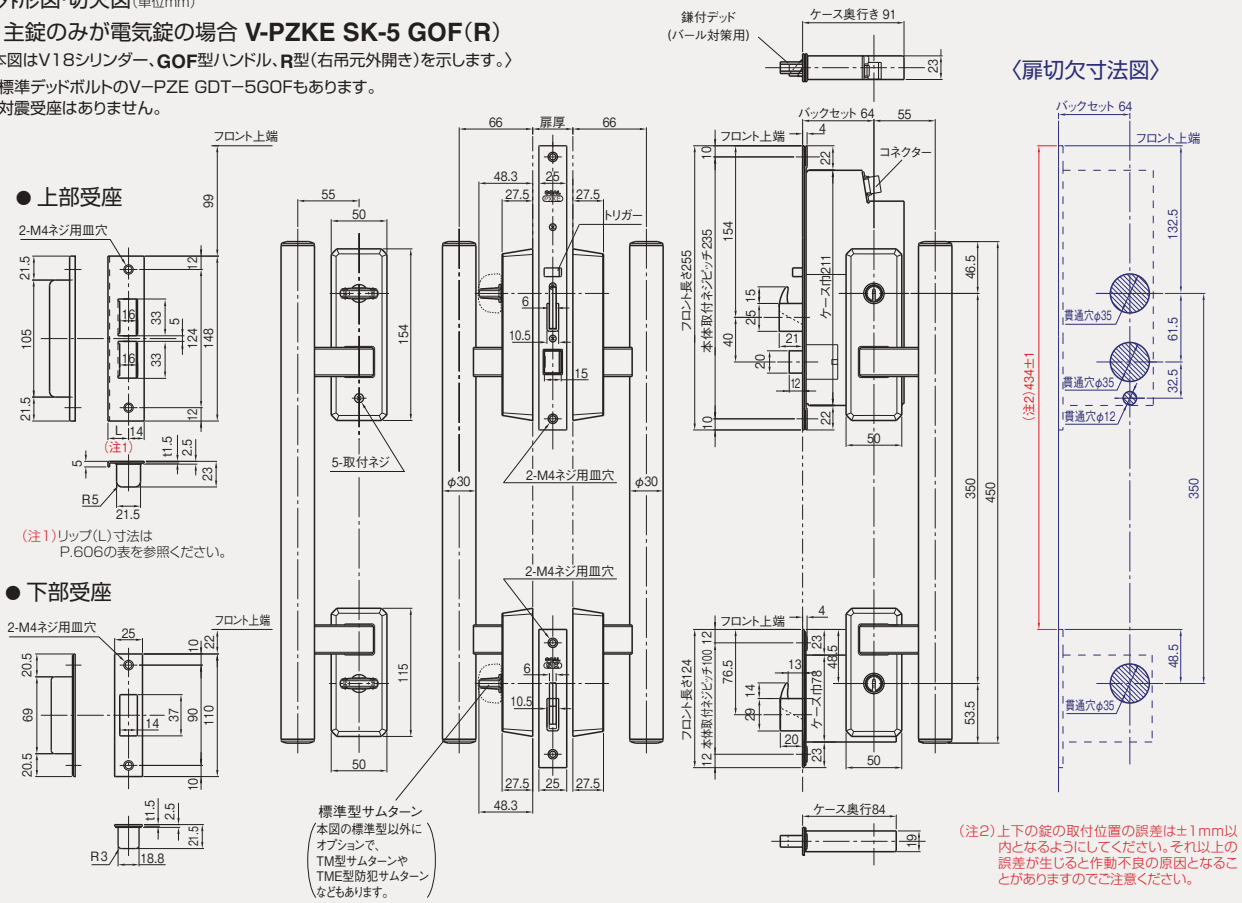

● 上の主錠と下の補助錠の両方が電気錠の場合 V-PZKE EV-5 GOF（R）

※EVの扉厚 6,7本ピン…34～35・35～38・38～41・41～44mm
V18,GV,GP…33～34・34～37・37～40・40～43mm

※対震受座はありません。

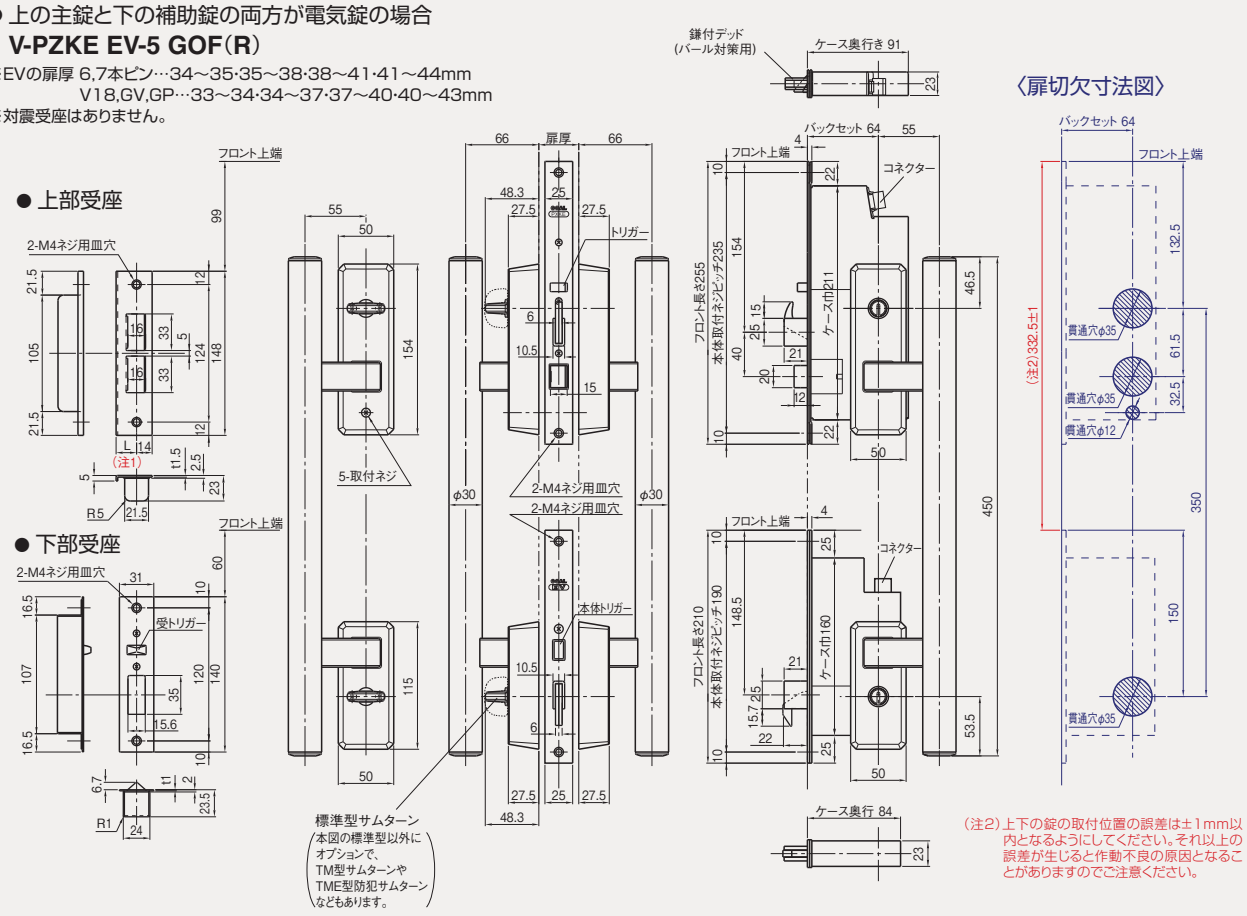

索引
仕様一覧
建物別使用例
錠の基礎知識
シリンダー
キーシステム
ゴールロックの特長
使用上の注意
▼ロック編
防犯建物部品（CP製品）
BL-bs 認定品
新製品
プッシュ・プル錠
レバーハンドル
レバーハンドル錠
ケースロック
ホテルロック
自動施錠錠
室内間仕切錠
空錠・表示錠
木製建具錠
インテグラル錠
円筒錠
面付箱錠
ウォータロック
面付本締錠
本締錠・ガード錠
グレモン錠
ガラス戸錠
非常錠
ケースハンドル錠
引戸錠
引違戸錠
アンティック錠
▼電気錠編
出入管理システム
機器一覧・使用例
取扱い上の注意など
スマートリーダー バスカル
非接触キーリーダー
FeliCa リーダー
カードロック・テンキー
外出確認システム
インターロック・
非常ドアシステム
ホテルカードロック
住宅用電気錠
システム
防犯スイッチ錠
各種電気錠
通電金具
制御盤
キースイッチなど
防災システム
エアー錠システム
資料編
錠の性能一覧表
シリンダー互換表
その他資料
価格表

PXEMT プッシュ・プル電気錠(標準デッド・2ロック型) PXEMT

装着可能なシリンダー		品番	バックセット	取付可能扉厚(表記以上はお問い合わせください)	チリ
V18[V] GV[GV] ・GP[GP]	6本ピン[P] 7本ピン[Z]	5 (5のみです。)	64mm	31～34・34～37・37～40・40～43mm	6mm以下

索引
仕様一覧
建物別使用例
錠の基礎知識
シリンダー
キーシステム
ゴールロックの特長
使用上の注意
▼ロック編
防犯建物部品(CP製品)
BL-bs 認定品
新製品
プッシュ・プル錠
レバーハンドル
レバーハンドル錠
ケースロック
ホテルロック
自動施錠錠
室内間仕切錠
空錠・表示錠
木製建具錠
インテグラル錠
円筒錠
面付箱錠
ウォータロック
面付本締錠
本締錠・ガード錠
グレモン錠
ガラス戸錠
非常錠
ケースハンドル錠
引戸錠
引違戸錠
アンティック錠
▼電気錠編 出入管理システム
機器一覧・使用例
取扱い上の注意など
スマートリーダー パスカル
非接触キーリーダー
FeliCa リーダー
カードロック・テンキー
外出確認システム
インターロック・
非常ドアシステム
ホテルカードロック
住宅用電気錠
システム
防犯スイッチ錠
各種電気錠
通電金具
制御盤
キースイッチなど
防災システム
エアー錠システム
資料編
錠の性能一覧表
シリンダー互換表
その他資料
価格表

■外形図・切欠図(単位mm)

⚠ 使用上の注意：デッドボルトへの側圧は49N以下の条件でご使用ください。

● **V-PXEMT-5GOE (R)**〈本図はV18シリンダー、GOE型ハンドル、R型(右吊外開き)を示します。〉

※バーハンドル型のV−PZEMT−5GOF(R,L)もあります。
※対震受座はありません。

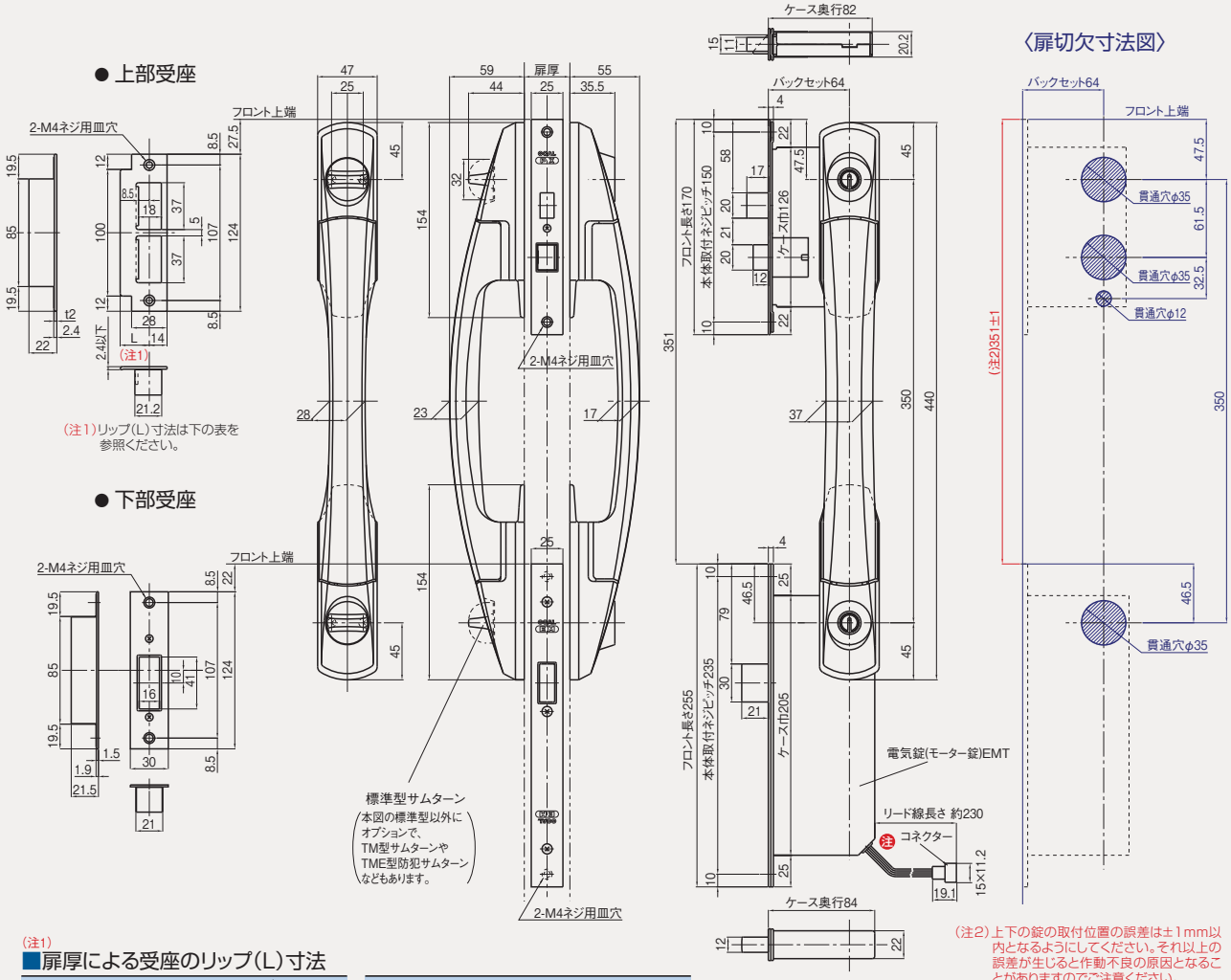

(注1)

■扉厚による受座のリップ(L)寸法

片開き用 ⚠		
扉厚(以上～未満)mm	名　称	L寸法(mm)
31～34	20Lウケザ	20
34～40	23Lウケザ	23
40～43	25Lウケザ	25

両開き用		
扉厚(以上～未満)mm	名　称	L寸法(mm)
31～37	18Lウケザ	18
37～42	20Lウケザ	20
43	23Lウケザ	23

※表に示されていない扉厚に関しては、お問い合わせください。
※ご注文の際は、扉厚寸法を明示ください。

⚠ 受座選定時の注意：
扉厚に応じて上記表の受座が標準セットされますが、片開き扉の場合、扉と枠の状況によっては受座が大きく突出することがあります。扉と枠の状況をご確認のうえ、受座の突出寸法が大きくならないように、表の中から最適のリップ(L)寸法の受座をお選びください。

(注2)上下の錠の取付位置の誤差は±1mm以内となるようにしてください。それ以上の誤差が生じると作動不良の原因となることがありますのでご注意ください。

注 電気錠の切欠には、通線とブッシングの余裕を30mm程度みてください。

PVKEJ PVKE プッシュ・プル錠型電気錠（鎌付デッド・1ロック型）

PVKEJ-5GOR（防犯建物部品）
PVKE-5GOR

機種	装着可能なシリンダー	品番	勝手	バックセット	取付可能扉厚（表記以外はお問い合わせください）	チリ
PVKEJ	V18[V],GV[GV]	5（5のみ）	R……右吊元外開 L……左吊元外開	64mm	37～39·40·41～43mm	6mm以下
PVKE	V18[V],GV[GV]·GP[GP]				34～37·37～40·40～43mm	

■外形図·切欠図（単位mm）

⚠ 使用上の注意：デッドボルトへの側圧は作用しない条件でご使用ください。

● 防犯建物部品（CP製品）V-PVKEJ-5GOR（R）（TME）〈本図はV18シリンダー、GOR型ハンドル、R型（右吊元外開き）、TME型サムターンを示します。〉

※防犯サムターンは本図のTME型以外に各種あります。（P.63参照）
※勝手はR型（右吊元外開き）とL型（左吊元外開き）とがあります。
※対震受座はありません。

（CP認定マーク）

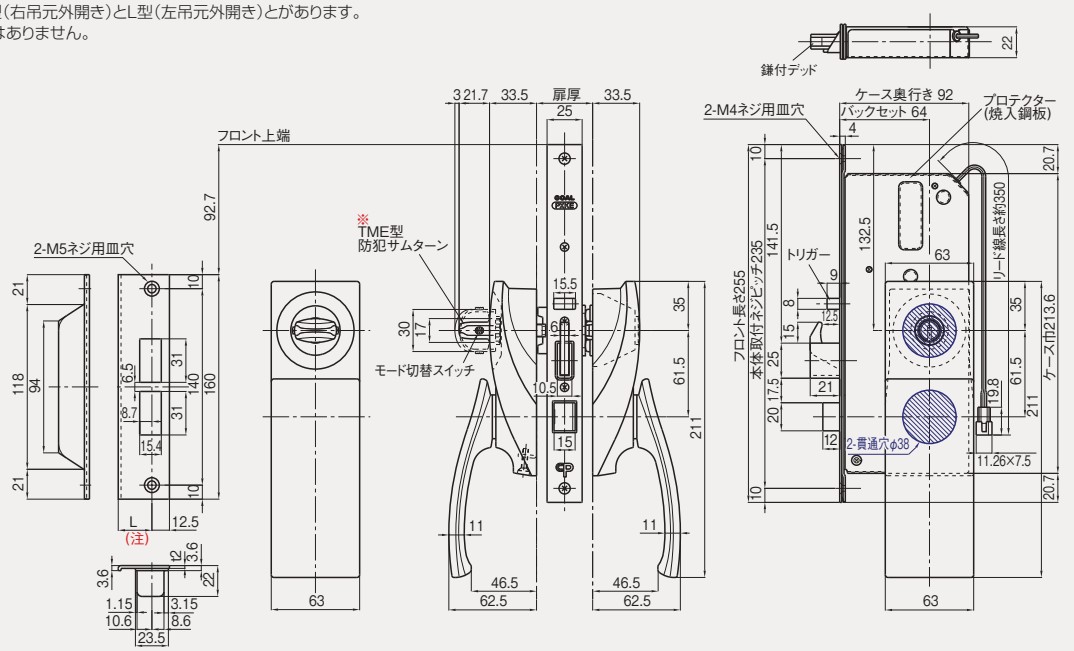

● V-PVKE-5GOR（R）（TM）（1ロック型）〈本図はV18シリンダー、GOR型ハンドル、R型（右吊元外開き）、TM型サムターンを示します。〉

※サムターンは本図のTM型サムターン（標準仕様）の他、オプションでTME型防犯サムターンなどもあります。
※勝手はR型（右吊元外開き）とL型（左吊元外開き）とがあります。
※対震受座はありません。

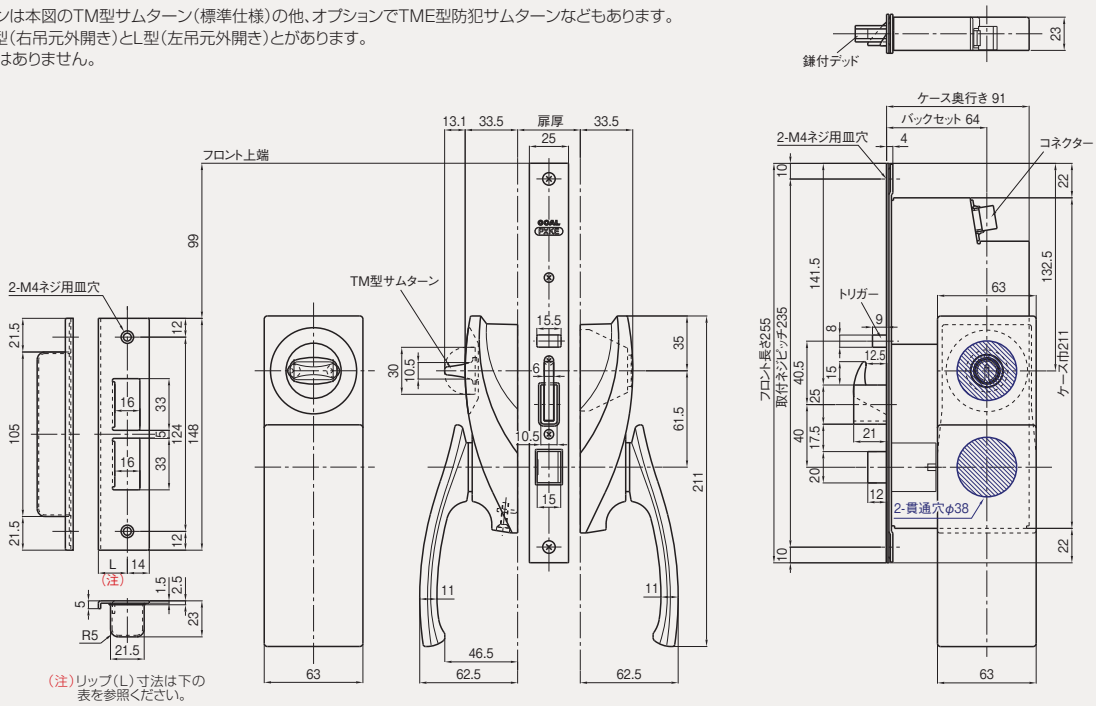

（注）

■扉厚による受座のリップ（L）寸法

片　開　き　用 ⚠		
扉厚（以上～未満）mm	名　称	L寸法（mm）
31～34	20.5 Lウケザ	20.5
34～40	22.5 Lウケザ	22.5
40～43	24.5 Lウケザ	24.5

※表に示されていない扉厚に関しては、お問い合わせください。
※ご注文の際は、扉厚寸法を明示ください。

⚠ 受座選定時の注意

扉厚に応じて上記表の受座が標準セットされますが、片開き扉の場合、扉と枠の状況によっては受座が大きく突出することがあります。扉と枠の状況をご確認のうえ、受座の突出寸法が大きくならないように、表の中から最適のリップ（L）寸法の受座をお選びください。

索引
仕様一覧
建物別使用例
錠の基礎知識
シリンダー
キーシステム
ゴールロックの特長
使用上の注意
▼ロック編
防犯建物部品（CP製品）
BL-bs 認定品
新製品
プッシュ・プル錠
レバーハンドル
レバーハンドル錠
ケースロック
ホテルロック
自動施錠錠
室内間仕切錠
空錠・表示錠
木製建具錠
インテグラル錠
円筒錠
面付箱錠
ウォータロック
面付本締錠
本締錠・ガード錠
グレモン錠
ガラス戸錠
非常錠
ケースハンドル錠
引戸錠
引違戸錠
アンティック錠
▼電気錠編
出入管理システム
機器一覧・使用例
取扱い上の注意など
スマートリーダー バスカル
非接触キーリーダー
FeliCa リーダー
カードロック・テンキー
外出確認システム
インターロック・
非常ドアシステム
ホテルカードロック
住宅用電気錠
システム
防犯スイッチ錠
各種電気錠
通電金具
制御盤
キースイッチなど
防災システム
エアー錠システム
資料編
錠の性能一覧表
シリンダー互換表
その他資料
価格表

EZS レバーハンドル型電気錠 EZS

機種	装着可能なシリンダー		品番	バックセット	取付可能扉厚(表記以上はお問い合わせください)	チリ
EZS	V18[V] GV[GV] ·GP[GP]	6本ピン[P] 7本ピン[Z]	3,5,6,7	64mm	29~33·33~43·43~53mm	6mm以下

■外形図·切欠図(単位mm)

(品番6の切欠は本図の5と同じですが、3はサムターン取付穴を、7はシリンダー取付穴を片側にのみ加工してください。)

● **V-EZS-5NU**〈本図はV18シリンダー、NU型レバーを示します。〉

※対震受座はありません。

注 電気錠の切欠は通線とブッシングの余裕を30mm程度みてください。

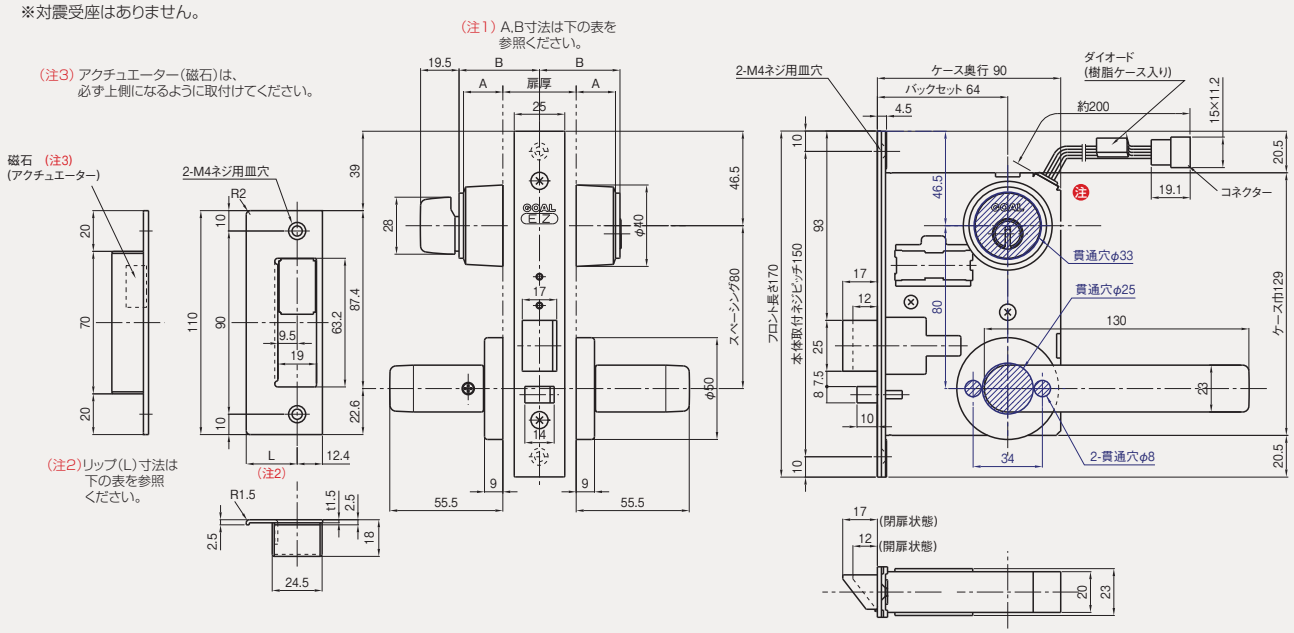

(注2)
■扉厚による受座のリップ(L)寸法

片開き用 ⚠		
扉厚(以上~未満)mm	名 称	L寸法(mm)
29~33	20Lウケザ	20
33~43	25Lウケザ	25
43~53	30Lウケザ	30

両開き用		
扉厚(以上~未満)mm	名 称	L寸法(mm)
29~33	16Lウケザ	16
33~37	18Lウケザ	18
37~42	20Lウケザ	20
43~47	23Lウケザ	23
47~51	25Lウケザ	25

※表に示されていない扉厚に関しては、お問い合わせください。
※ご注文の際は、扉厚寸法を明示ください。

⚠ 受座選定時の注意：
扉厚に応じて上記表の受座が標準セットされますが、片開き扉の場合、扉と枠の状況によっては受座が大きく突出することがあります。扉と枠の状況をご確認のうえ、受座の突出寸法が大きくならないように、表の中から最適のリップ(L)寸法の受座をお選びください。

(注1)
■扉厚によるシリンダー,サムターンのA,B寸法

扉厚(mm)	寸法(mm) A (カラー高さ)	寸法(mm) B (シリンダーサムターン高さ)	シリンダー名称(カラー名称)
29~43	19.5	38.5	⬚-LX 5 シル(LXカラー)
43~53	14.5	38.5	⬚-LX 5 ア シル(LX14mmカラー)
53~63	19.5	48.5	⬚-LX 5 *40 シル(LXカラー)
63~73	14.5	48.5	⬚-LX 5 *40 ア シル(LX14mmカラー)
73~83	19.5	58.5	⬚-LX 5 *50 シル(LXカラー)

⬚にはV, GV, GPなどのシリンダー記号を記入ください。

索引
仕様一覧
建物別使用例
錠の基礎知識
シリンダー
キーシステム
ゴールロックの特長
使用上の注意
▼ロック編
防犯建物部品(CP製品)
BL-bs 認定品
新製品
プッシュ・プル錠
レバーハンドル
レバーハンドル錠
ケースロック
ホテルロック
自動施錠錠
室内間仕切錠
空錠・表示錠
木製建具錠
インテグラル錠
円筒錠
面付箱錠
ウォータロック
面付本締錠
本締錠・ガード錠
グレモン錠
ガラス戸錠
非常錠
ケースハンドル錠
引戸錠
引違戸錠
アンティック錠
▼電気錠編 出入管理システム
機器一覧・使用例
取扱い上の注意など
スマートリーダー パスカル
非接触キーリーダー
FeliCa リーダー
カードロック・テンキー
外出確認システム
インターロック・非常ドアシステム
ホテルカードロック
住宅用電気錠システム
防犯スイッチ錠
各種電気錠
通電金具
制御盤
キースイッチなど
防災システム
エアー錠システム
資料編
錠の性能一覧表
シリンダー互換表
その他資料
価格表

レバーハンドル型電気錠 EXS(瞬時通電施解錠型),EXM(通電時解錠型)

本 文 P.539
価格表 P.75

機種	装着可能なシリンダー		品番	バックセット	取付可能扉厚(表記以上はお問い合わせください)
EXS EXM	V18[V] GV[GV] ·GP[GP]	6本ピン[P] 7本ピン[Z]	3,5,6,7	64mm	29~33·33~43·43~53mm (チリ6mm以下)

■外形図·切欠図(単位mm)

(品番6の切欠は本図の5と同じですが、3はサムターン取付穴を、7はシリンダー取付穴を片側にのみ加工してください。)

● EXS,EXM〈本図はV18シリンダー、NU型レバーのV-EXS-5NU〉(EXMの外形、切欠寸法も同じです。)

※対震受座はありません。

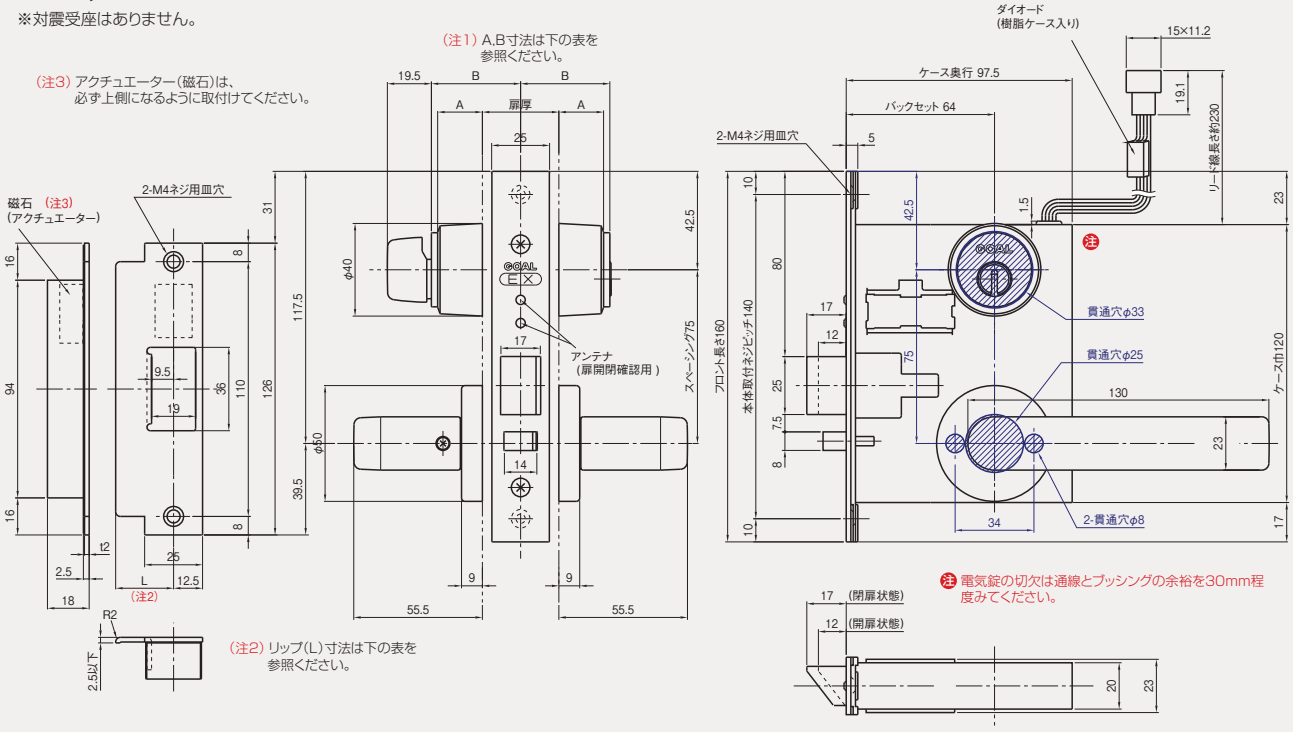

(注2)

■扉厚による受座のリップ(L)寸法

片開き用 ⚠		
扉厚(以上~未満)mm	名 称	L寸法(mm)
29~33	20Lウケザ	20
33~43	25Lウケザ	25
43~53	30Lウケザ	30

両開き用		
扉厚(以上~未満)mm	名 称	L寸法(mm)
29~33	16Lウケザ	16
33~37	18Lウケザ	18
37~42	20Lウケザ	20
43~47	23Lウケザ	23
47~51	25Lウケザ	25

※表に示されていない扉厚に関しては、お問い合わせください。
※ご注文の際は、扉厚寸法を明示ください。

⚠ 受座選定時の注意：
扉厚に応じて上記表の受座が標準セットされますが、片開き扉の場合、扉と枠の状況によっては受座が大きく突出することがあります。扉と枠の状況をご確認のうえ、受座の突出寸法が大きくならないように、表の中から最適のリップ(L)寸法の受座をお選びください。

(注1)

■扉厚によるシリンダー,サムターンのA,B寸法

扉厚(mm)	寸法(mm) A (カラー高さ)	寸法(mm) B (シリンダーサムターン高さ)	シリンダー名称(カラー名称)
29~43	19.5	38.5	□-LX 5 シル(LXカラー)
43~53	14.5	38.5	□-LX 5 ア シル(LX14mmカラー)
53~63	19.5	48.5	□-LX 5 *40 シル(LXカラー)
63~73	14.5	48.5	□-LX 5 *40 ア シル(LX14mmカラー)
73~83	19.5	58.5	□-LX 5 *50 シル(LXカラー)

□にはV,GV,GPなどのシリンダー記号を記入ください。

● EXS,EXM用取替板(ステンレス t2.0)

〈EX トリカエホジョイタ〉

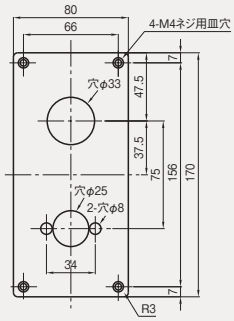

● EZS(P.612),ES,EL(P.617~619),EU(P.614)シリーズ用取替板(ステンレス t2.0)

- レバーハンドル型電気錠 EZS,ELB,ELK,ELM,ELR,ELSF,ELT用
- ノブ型電気錠ESB,ESK,ESM,ESR,ESSF,EST用
- レバーハンドル型(アンチパニック機能付)電気錠ELRP,ELTP用
- 機能切替型電気錠 EUシリーズ用

〈EL トリカエホジョイタ〉

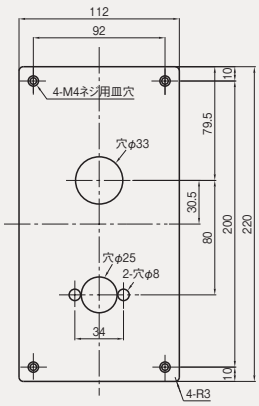

(SUS 304 t2.0)

〈ES トリカエホジョイタ〉

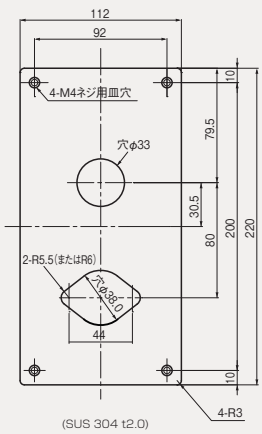

(SUS 304 t2.0)

(注)取替板を使用する場合、その板厚分を加えた厚みが扉厚となりますのでご注意ください。

索引
仕様一覧
建物別使用例
錠の基礎知識
シリンダー
キーシステム
ゴールロックの特長
使用上の注意
▼ロック編
防犯建物部品(CP製品)
BL-bs 認定品
新製品
プッシュ・プル錠
レバーハンドル
レバーハンドル錠
ケースロック
ホテルロック
自動施錠錠
室内間仕切錠
空錠・表示錠
木製建具錠
インテグラル錠
円筒錠
面付箱錠
ウォータロック
面付本締錠
本締錠・ガード錠
グレモン錠
ガラス戸錠
非常錠
ケースハンドル錠
引戸錠
引違戸錠
アンティック錠
▼電気錠編 出入管理システム
機器一覧・使用例
取扱い上の注意など
スマートリーダー バスカル
非接触キーリーダー
FeliCa リーダー
カードロック・テンキー
外出確認システム
インターロック・非常ドアシステム
ホテルカードロック
住宅用電気錠システム
防犯スイッチ錠
各種電気錠
通電金具
制御盤
キースイッチなど
防災システム
エアー錠システム
資料編
錠の性能一覧表
シリンダー互換表
その他資料
価格表

EU 機能切替型電気錠 EUシリーズ(レバー,ノブ兼用)

EUT,EUTP(EUTPはアンチパニック機能付)
EUR,EURP(EURPはアンチパニック機能付)

装着可能なシリンダー		品番	バックセット	取付可能扉厚(表記以上はお問い合わせください)	チリ
・GP[GP] V18[V] GV[GV]	6本ピン[P] 7本ピン[Z]	3,5,6,7	76mm	レバー(NK型丸座)…33~38·38~43·43~48·48~53mm	6mm以下
				レバー(EU型丸座)29~33·33~38·38~43·43~48·48~53mm	
				(ノブ)29~33·33~43·43~53mm	

索引
仕様一覧
建物別使用例
錠の基礎知識
シリンダー
キーシステム
ゴールロックの特長
使用上の注意
▼ロック編
防犯建物部品(CP製品)
BL-bs 認定品
新製品
プッシュ・プル錠
レバーハンドル
レバーハンドル錠
ケースロック
ホテルロック
自動施錠錠
室内間仕切錠
空錠・表示錠
木製建具錠
インテグラル錠
円筒錠
面付箱錠
ウォータロック
面付本締錠
本締錠・ガード錠
グレモン錠
ガラス戸錠
非常錠
ケースハンドル錠
引戸錠
引違戸錠
アンティック錠
▼電気錠編 出入管理システム
機器一覧・使用例
取扱い上の注意など
スマートリーダー バスカル
非接触キーリーダー
FeliCa リーダー
カードロック・テンキー
外出確認システム
インターロック・
非常ドアシステム
ホテルカードロック
住宅用電気錠
システム
防犯スイッチ錠
各種電気錠
通電金具
制御盤
キースイッチなど
防災システム
エアー錠システム
資料編
錠の性能一覧表
シリンダー互換表
その他資料
価格表

■外形図·切欠図(単位mm)　(品番6の切欠は本図の5と同じですが、3はサムターン取付穴を、7はシリンダー取付穴を片側にのみ加工してください。)

● レバーハンドル型 **V-EUT,EUR-5NU(NK)**〈本図は品番5、V18シリンダー、**NU**型レバーハンドル、**NK**型丸座を示します。〉

※非常錠EURH(A, B),EURHなどもあります。(P.615, 616参照)
※対震受座はありません。

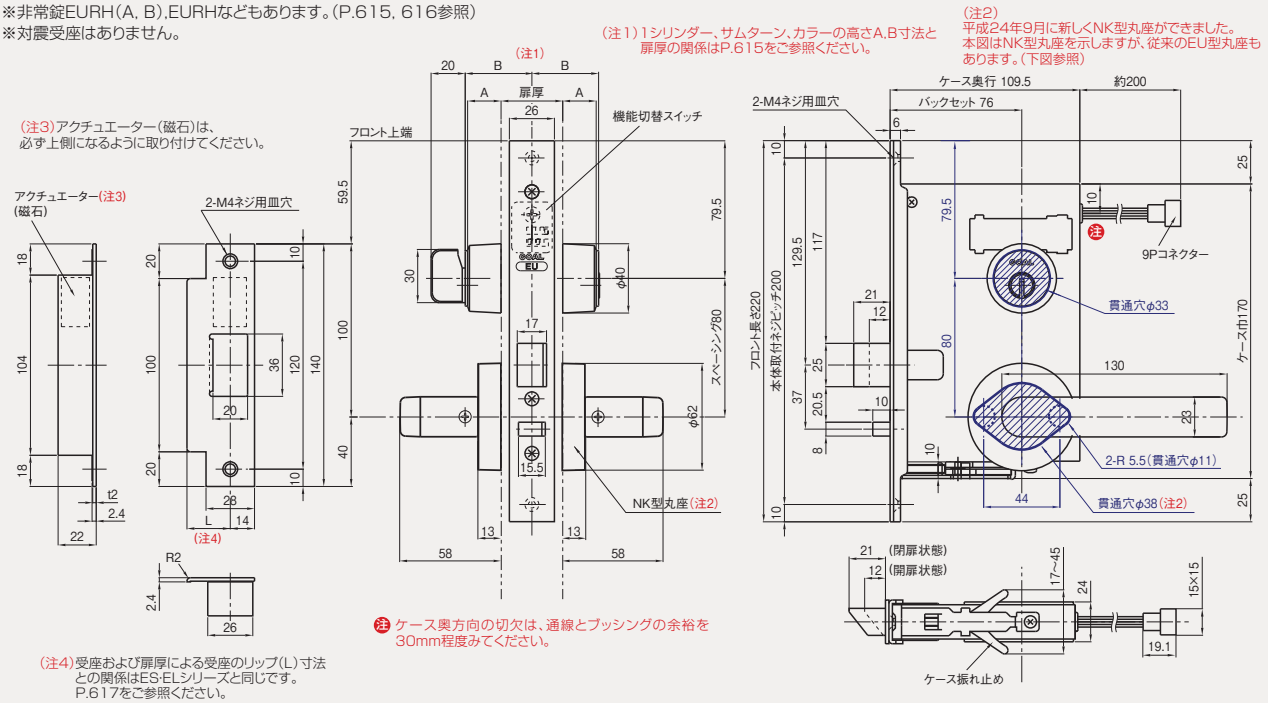

● レバーハンドルの場合 従来の**EU**型丸座もあります。(※切欠穴はNK型丸座と同じです。)

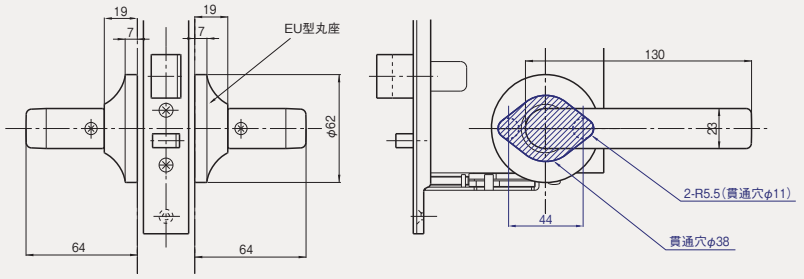

● ガードプレート付きフロント(L型フロント)もあります。

(注5)電気錠本体には、フロント形状により左右勝手があります。本図は右勝手(R)を示します。

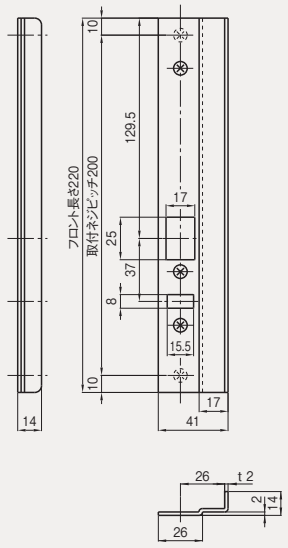

● ノブ型 **V-EUT,EUR-5Q**〈本図は品番5、V18シリンダー、**Q**型ノブを示します。〉

※非常錠EURH(A, B),EURHなどもあります。(P.615, 616参照)
※対震受座はありません。

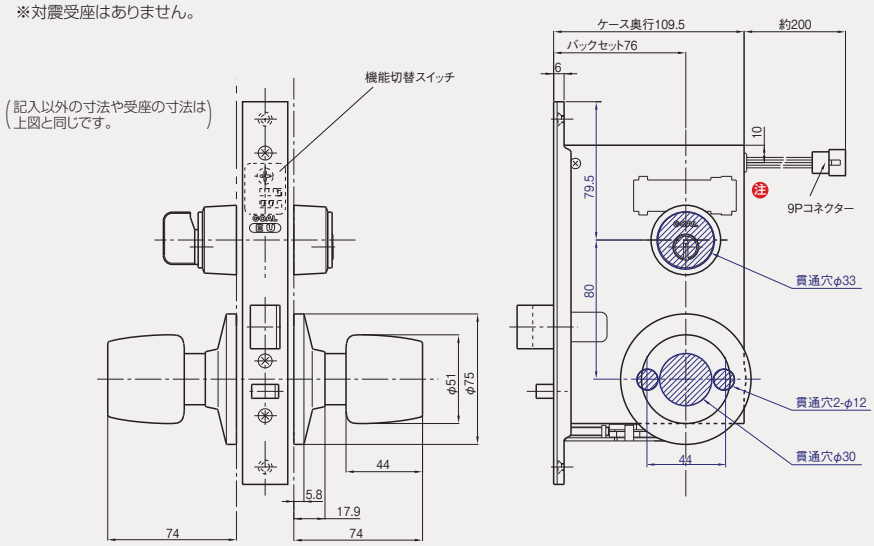

機能切替型電気錠 EUシリーズ(レバー,ノブ兼用)

本 文 P.390 , 540
価格表 P.49,76

EUTH(A,B)(シリンダー型非常解錠装置付)
EURH(A,B)(シリンダー型非常解錠装置付)

装着可能なシリンダー		品番	バックセット	取付可能扉厚(表記以上はお問い合わせください)	チリ
・GP[GP] V18[V] GV[GV]	6本ピン[P] 7本ピン[Z]	5,6,7など (P.391参照)	76mm	(レバー)36~38·38~43·43~48·48~53mm (ノブ)36~43·43~53mm	6mm以下

■外形図·切欠図(単位mm)

● 機能切替型電気錠 EUシリーズ V-EURH(A,B)-6NU(R)(NK)(バックセット76mm)

〈本図はEUR,V18シリンダー、6タイプ、NU型レバー、NK型丸座、シリンダー型非常解錠装置(R型)を示します。〉(※ノブの場合はEURHA-6Qなどとご指示ください。)

※偏心付けの場合はお問い合わせください。
※対震受座はありません。

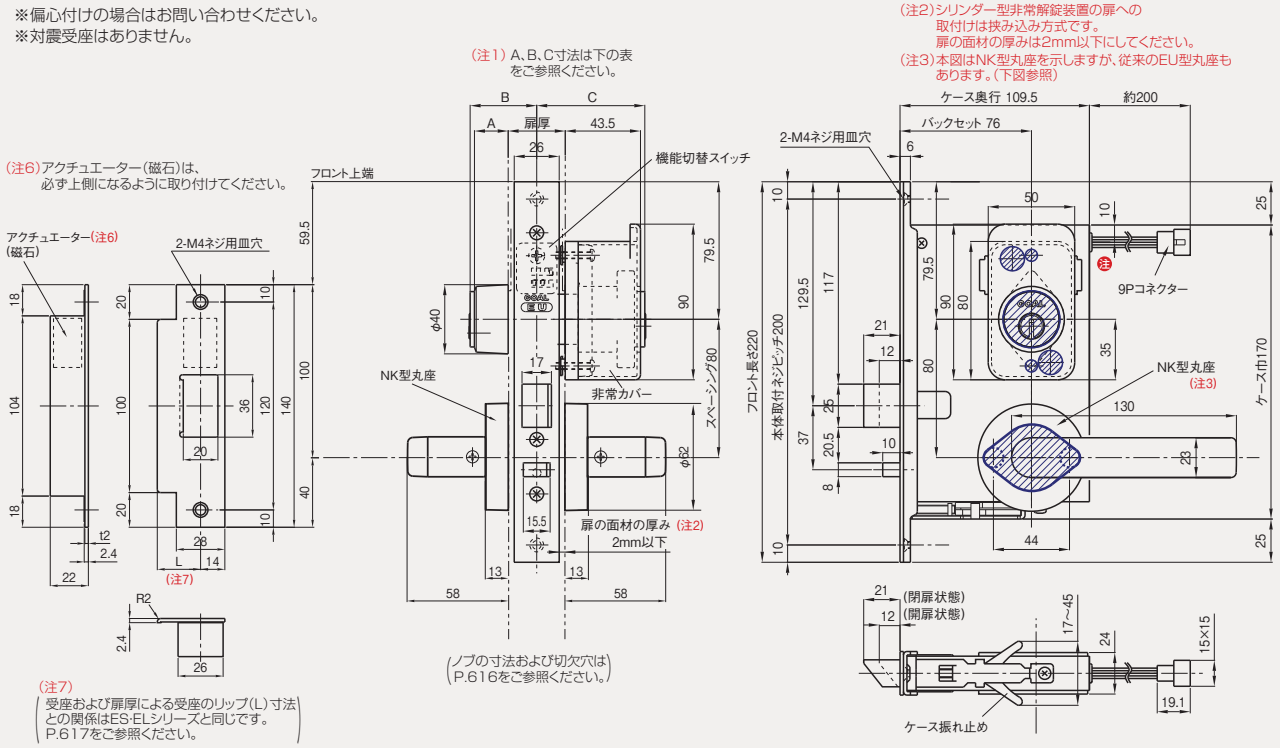

(注7)
受座および扉厚による受座のリップ(L)寸法との関係はES·ELシリーズと同じです。
P.617をご参照ください。

(ノブの寸法および切欠穴は P.616をご参照ください。)

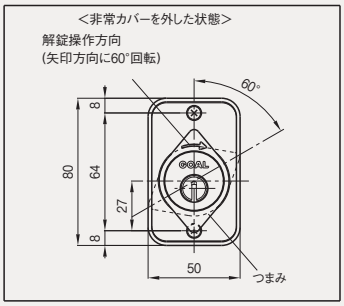

(本図は、つまみの解錠操作方向が右回転のL型を示します。左回転の場合はR型となります。)

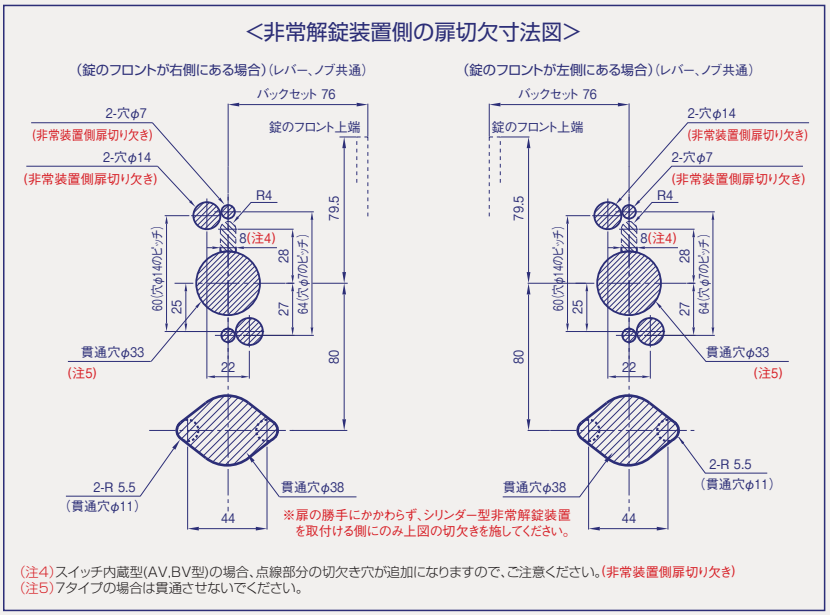

(注4)スイッチ内蔵型(AV,BV型)の場合、点線部分の切欠き穴が追加になりますので、ご注意ください。(非常装置側扉切り欠き)
(注5)7タイプの場合は貫通させないでください。

(注1)
■扉厚によるシリンダー,サムターンのA,B,C寸法

扉厚(mm)	寸法(mm) A (カラー高さ)	B (シリンダーサムターン高さ)	C (非常装置シル高さ)	シリンダー名称(カラー名称)
36~43	19.5	38.5	62.5	□-LX 5 シル (LXカラー)
43~53	14.5	38.5	67.5	□-LX 5 ア シル (LX14mmカラー)
53~63	19.5	48.5	72.5	□-LX 5 *40 シル (LXカラー)
63~73	14.5	48.5	77.5	□-LX 5 *40 ア シル (LX14mmカラー)
73~83	19.5	58.5	82.5	□-LX 5 *50 シル (LXカラー)

□にはGP, V, GVなどのシリンダー記号を記入ください。

●レバーハンドルの場合 従来のEU型丸座もあります。(※切欠穴はNK型丸座と同じです。)

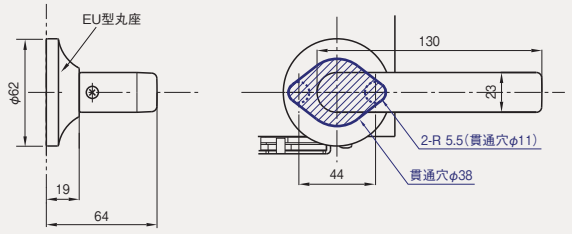

索引
仕様一覧
建物別使用例
錠の基礎知識
シリンダー
キーシステム
ゴールロックの特長
使用上の注意
▼ロック編
防犯建物部品(CP製品)
BL-bs 認定品
新製品
プッシュ・プル錠
レバーハンドル
レバーハンドル錠
ケースロック
ホテルロック
自動施錠錠
室内間仕切錠
空錠・表示錠
木製建具錠
インテグラル錠
円筒錠
面付箱錠
ウォータロック
面付本締錠
本締錠・ガード錠
グレモン錠
ガラス戸錠
非常錠
ケースハンドル錠
引戸錠
引違戸錠
アンティック錠
▼電気錠編 出入管理システム
機器一覧・使用例
取扱い上の注意など
スマートリーダー パスカル
非接触キーリーダー
FeliCa リーダー
カードロック・テンキー
外出確認システム
インターロック・
非常ドアシステム
ホテルカードロック
住宅用電気錠
システム
防犯スイッチ錠
各種電気錠
通電金具
制御盤
キースイッチなど
防災システム
エアー錠システム
資料編
錠の性能一覧表
シリンダー互換表
その他資料
価格表

機能切替型電気錠 EUシリーズ(レバー,ノブ兼用)(非常解錠装置付) EUTH, EURH

本 文 P.393 , 540
価格表 P.76

装着可能なシリンダー	品番	バックセット	取付可能扉厚(表記以上はお問い合わせください)	チリ
·GP[GP] V18[V] GV[GV]	6本ピン[P] 7本ピン[Z] 5,6,7	76mm	(レバー)36~38·38~43·43~48·48~53mm	6mm以下
			(ノブ)36~43·43~53mm	

索引
仕様一覧
建物別使用例
錠の基礎知識
シリンダー
キーシステム
ゴールロックの特長
使用上の注意
▼ロック編
防犯建物部品(CP製品)
BL-bs 認定品
新製品
プッシュ・プル錠
レバーハンドル
レバーハンドル錠
ケースロック
ホテルロック
自動施錠錠
室内間仕切錠
空錠・表示錠
木製建具錠
インテグラル錠
円筒錠
面付箱錠
ウォータロック
面付本締錠
本締錠・ガード錠
グレモン錠
ガラス戸錠
非常錠
ケースハンドル錠
引戸錠
引違戸錠
アンティック錠
▼電気錠編 出入管理システム
機器一覧・使用例
取扱い上の注意など
スマートリーダー バスカル
非接触キーリーダー
FeliCa リーダー
カードロック・テンキー
外出確認システム
インターロック・
非常ドアシステム
ホテルカードロック
住宅用電気錠
システム
防犯スイッチ錠
各種電気錠
通電金具
制御盤
キースイッチなど
防災システム
エアー錠システム
資料編
錠の性能一覧表
シリンダー互換表
その他資料
価格表

■外形図·切欠図(単位mm)

● 機能切替型電気錠 EUシリーズ(レバーハンドル型·非常解錠装置付) V-EURH-6NU(R)(NK)(バックセット76mm)

〈本図はEUR,V18シリンダー、6タイプ、NU型レバー、NK型丸座、非常解錠装置付を示します。〉(※ノブの場合はEURH-6Qなどとご指示ください。)(下図参照)

※対震受座はありません。

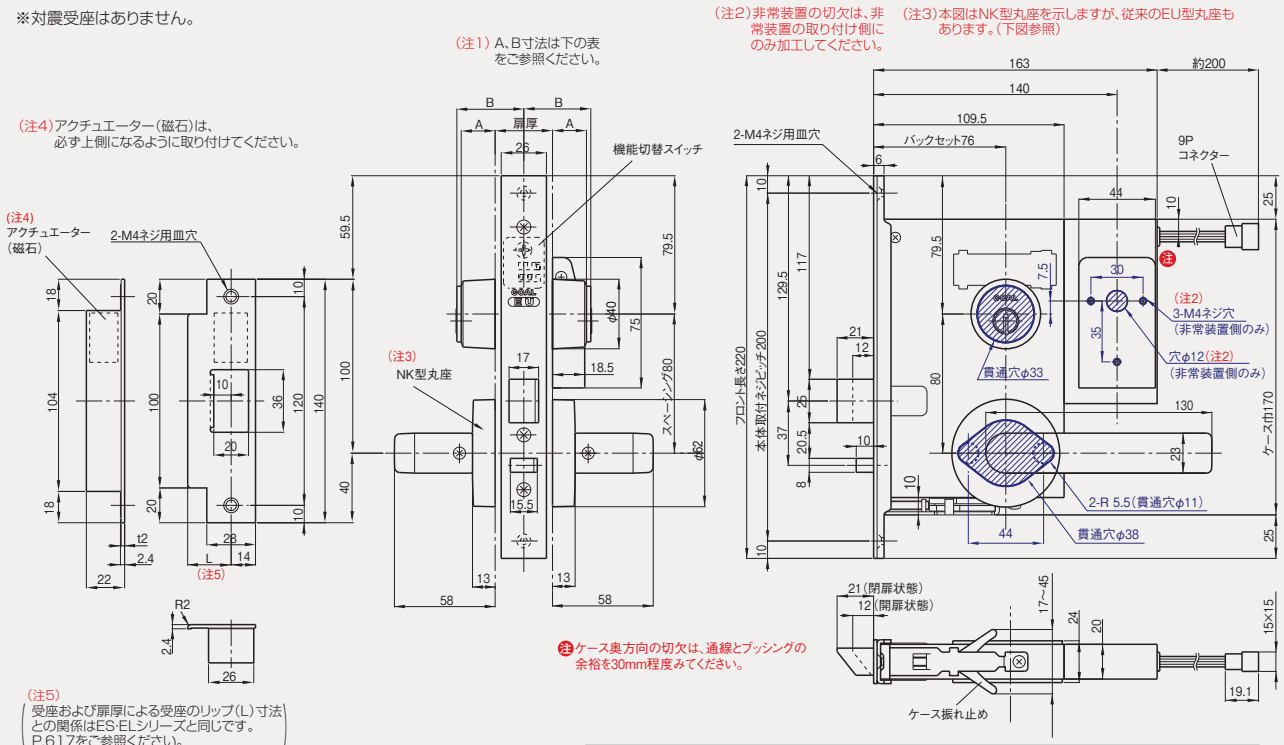

(注1)

■扉厚によるシリンダー,サムターンのA,B,C寸法

扉厚(mm)	寸法(mm) A (カラー高さ)	B (シリンダーサムターン高さ)	C (非常装置シル高さ)	シリンダー名称 (カラー名称)
36~43	19.5	38.5	62.5	□-LX 5 シル (LXカラー)
43~53	14.5	38.5	67.5	□-LX 5 ア シル (LX14mmカラー)
53~63	19.5	48.5	72.5	□-LX 5 *40 シル (LXカラー)
63~73	14.5	48.5	77.5	□-LX 5 *40 ア シル (LX14mmカラー)
73~83	19.5	58.5	82.5	□-LX 5 *50 シル (LXカラー)

□にはGP, V, GVなどのシリンダー記号を記入ください。

●レバーハンドルの場合 従来のEU型丸座もあります。(※切欠穴はNK型丸座と同じです。)

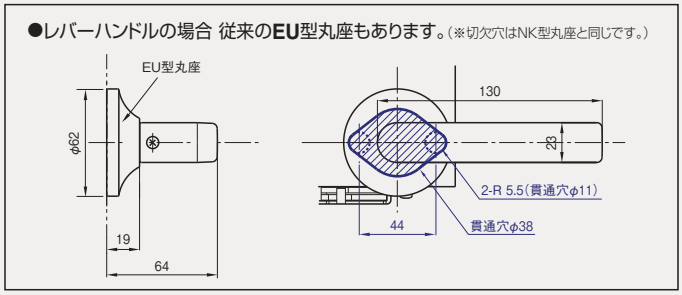

● 機能切替型電気錠 EUシリーズ(ノブ型·非常解錠装置付) V-EURH-6Q(バックセット76mm)

〈本図はEUR,V18シリンダー、6タイプ、Q型ノブ、非常解錠装置付を示します。〉

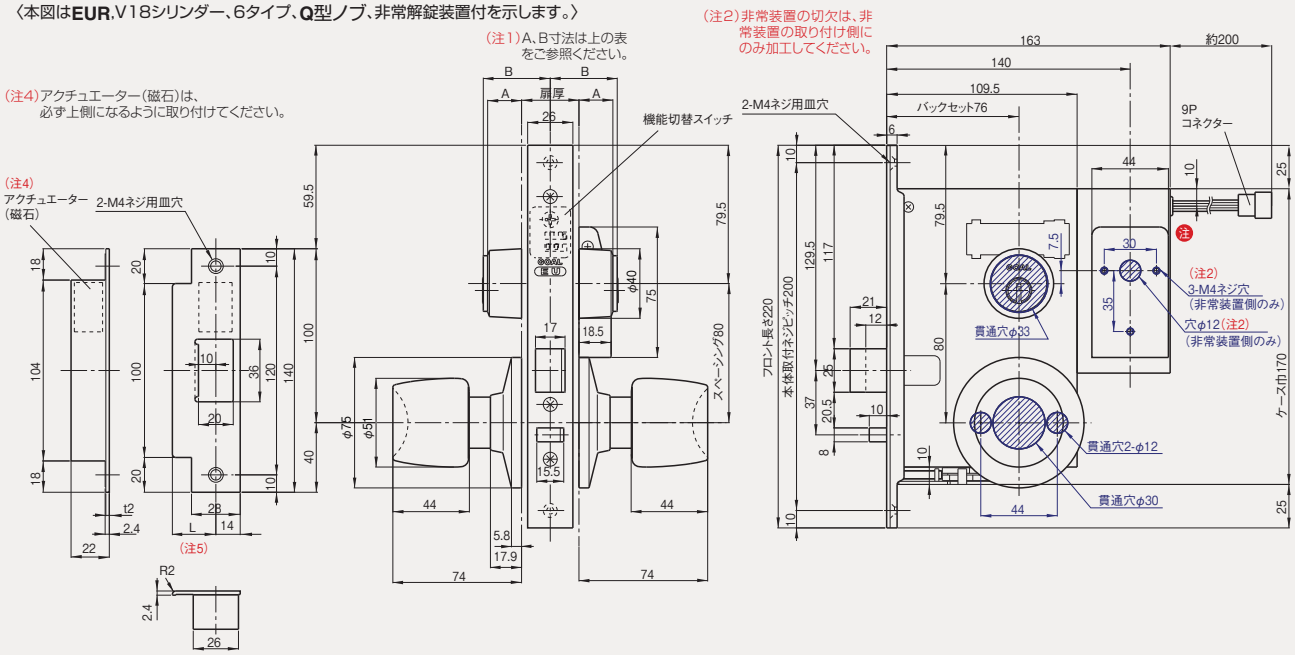

電気錠 EL,ESシリーズ(1/4)
EL-M,R,T,B,K(レバーハンドル)
ES-M,R,T,B,K(ノブ)

本 文 P.543, 544, 546, 548, 549
価格表 P.78

装着可能なシリンダー	品番	バックセット	取付可能扉厚(表記以上はお問い合わせください)
・GP[GP] 6本ピン[P] V18[V] 7本ピン[Z] GV[GV]	3,5,6,7	76mm	29~33・33~43・43~53mm (チリ 6mm以下)

■外形図・切欠図(単位mm)

(品番6の切欠は本図の5と同じですが、3はサムターン取付穴を、7はシリンダー取付穴を片側にのみ加工してください。)

● V-ELM,ELR,ELT,ELB,ELK-5NU〈本図はV18シリンダー、NU型レバーのV-ELB-5NUを示します。〉(外形寸法や切欠寸法はすべて同じです。)

※シリンダー式非常解錠装置(HA, HB)の装着も可能です。P.621をご参照ください。
※対震受座はありません。

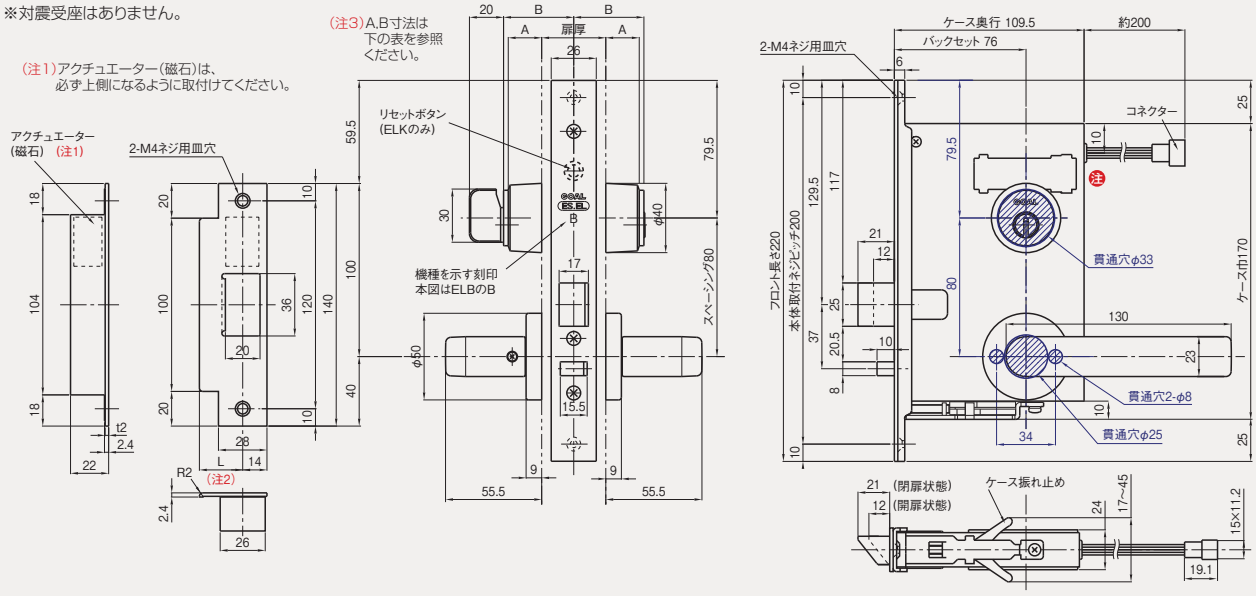

注 ケース奥方向の切欠は、通線とブッシングの余裕を30mm程度みてください。

■扉厚による受座のリップ(L)寸法 (注2)

片開き用 ⚠		
扉厚(以上~未満)mm	名 称	L寸法(mm)
29~33	20Lウケザ	20
33~43	25Lウケザ	25
43~53	30Lウケザ	30

両開き用		
扉厚(以上~未満)mm	名 称	L寸法(mm)
29~33	16Lウケザ	16
33~37	18Lウケザ	18
37~42	20Lウケザ	20
43~47	23Lウケザ	23
47~51	25Lウケザ	25

※表に示されていない扉厚に関しては、お問い合わせください。
※ご注文の際は、扉厚寸法を明示ください。

⚠ 受座選定時の注意：
扉厚に応じて上記表の受座が標準セットされますが、片開き扉の場合、扉と枠の状況によっては受座が大きく突出することがあります。扉と枠の状況をご確認のうえ、受座の突出寸法が大きくならないように、表の中から最適のリップ(L)寸法の受座をお選びください。

■扉厚によるシリンダー,サムターンのA,B,C寸法 (注1)

扉厚(mm)	寸法(mm) A (カラー高さ)	B (シリンダーサムターン高さ)	C (非常装置シル高さ)	シリンダー名称 (カラー名称)
36~43	19.5	38.5	62.5	□-LX 5 シル (LXカラー)
43~53	14.5	38.5	67.5	□-LX 5 ア シル (LX14mmカラー)
53~63	19.5	48.5	72.5	□-LX 5 *40 シル (LXカラー)
63~73	14.5	48.5	77.5	□-LX 5 *40 ア シル (LX14mmカラー)
73~83	19.5	58.5	82.5	□-LX 5 *50 シル (LXカラー)

□にはGP, V, GVなどのシリンダー記号を記入ください。

● V-ESM,ESR,EST,ESB,ESK-5Q〈本図はV18シリンダー、Q型ノブのV-ESB-5Q〉(外形寸法や切欠寸法はすべて同じです。)

(受座はES、ELシリーズ全て共通です。)
※シリンダー式非常解錠装置(HA, HB)の装着も可能です。P.621をご参照ください。

(レバーハンドルと切欠穴以外、上の図と同じです。)

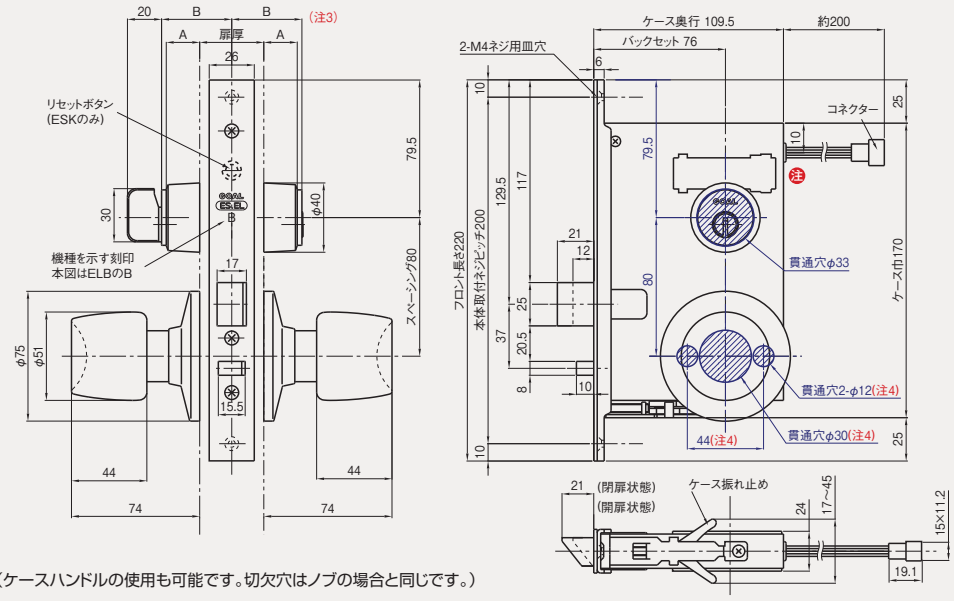

(ケースハンドルの使用も可能です。切欠穴はノブの場合と同じです。)

(注4)ノブ取付用の切欠穴は、レバーハンドルの場合と異なりますのでご注意ください。

索引
仕様一覧
建物別使用例
錠の基礎知識
シリンダー
キーシステム
ゴールロックの特長
使用上の注意
▼ロック編
防犯建物部品(CP製品)
BL-bs 認定品
新製品
プッシュ・プル錠
レバーハンドル
レバーハンドル錠
ケースロック
ホテルロック
自動施錠錠
室内間仕切錠
空錠・表示錠
木製建具錠
インテグラル錠
円筒錠
面付箱錠
ウォータロック
面付本締錠
本締錠・ガード錠
グレモン錠
ガラス戸錠
非常錠
ケースハンドル錠
引戸錠
引違戸錠
アンティック錠
▼電気錠編 出入管理システム
機器一覧・使用例
取扱い上の注意など
スマートリーダー バスカル
非接触キーリーダー
FeliCa リーダー
カードロック・テンキー
外出確認システム
インターロック・非常ドアシステム
ホテルカードロック
住宅用電気錠システム
防犯スイッチ錠
各種電気錠
通電金具
制御盤
キースイッチなど
防災システム
エアー錠システム
資料編
錠の性能一覧表
シリンダー互換表
その他資料
価格表

電気錠 EL,ESシリーズ(2/4)
ELSF(レバー),ESSF(ノブ)(表示ランプ無し)
ELS(レバー),ESS(ノブ)(表示ランプ付き)

本 文 P.542
価格表 P.78

機種	装着可能なシリンダー		品番	バックセット	取付可能扉厚(表記以上はお問い合わせください)	チリ
ELSF,ESSF	GP[GP] V18[V] GV[GV]	6本ピン[P] 7本ピン[Z]	3,5,6,7	76mm	29~33·33~43·43~53mm	6mm以下
ELS,ESS			3,5,6		33~35·35~37·37~39·39~41·41~43mm	

索引
仕様一覧
建物別使用例
錠の基礎知識
シリンダー
キーシステム
ゴールロックの特長
使用上の注意
▼ロック編
防犯建物部品(CP製品)
BL-bs認定品
新製品
プッシュ・プル錠
レバーハンドル
レバーハンドル錠
ケースロック
ホテルロック
自動施錠錠
室内間仕切錠
空錠・表示錠
木製建具錠
インテグラル錠
円筒錠
面付箱錠
ウォータロック
面付本締錠
本締錠・ガード錠
グレモン錠
ガラス戸錠
非常錠
ケースハンドル錠
引戸錠
引違戸錠
アンティック錠
▼電気錠編
出入管理システム
機器一覧・使用例
取扱い上の注意など
スマートリーダー バスカル
非接触キーリーダー
FeliCa リーダー
カードロック・テンキー
外出確認システム
インターロック・
非常ドアシステム
ホテルカードロック
住宅用電気錠
システム
防犯スイッチ錠
各種電気錠
通電金具
制御盤
キースイッチなど
防災システム
エアー錠システム
資料編
錠の性能一覧表
シリンダー互換表
その他資料
価格表

■外形図·切欠図(単位mm)　(品番6の切欠は本図の5と同じですが、3はサムターン取付穴を、7はシリンダー取付穴を片側にのみ加工してください。)

● **V-ELSF-5NU**(表示ランプ無し)〈本図はV18シリンダー、NU型レバーのV-ELSF-5NU〉(表示ランプ付きのELSもあります。)

(注1)扉厚によるシリンダー、サムターンのA、B寸法はP.617の表をご参照ください。
※対震受座はありません。

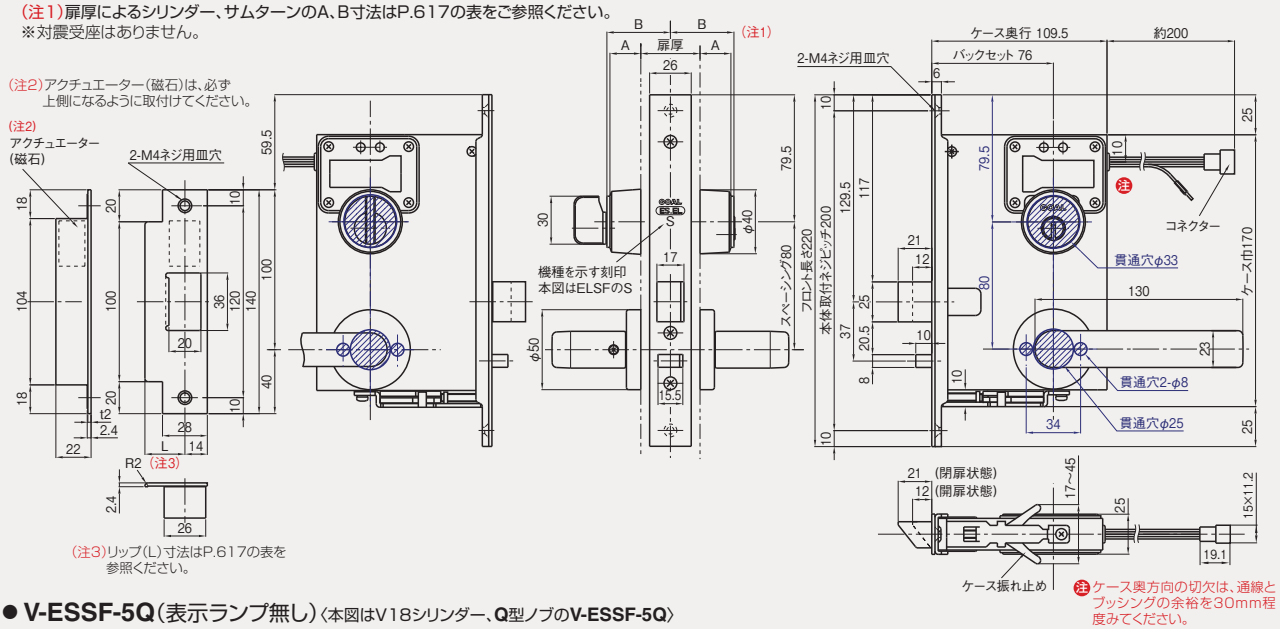

注 ケース奥方向の切欠は、通線とプッシングの余裕を30mm程度みてください。

● **V-ESSF-5Q**(表示ランプ無し)〈本図はV18シリンダー、Q型ノブのV-ESSF-5Q〉
(受座は上図と同じです。)

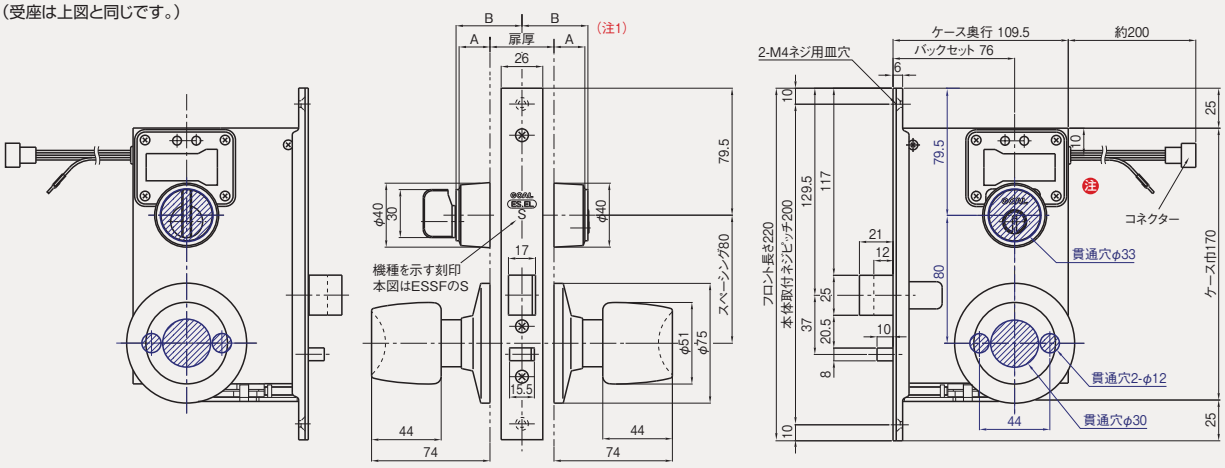

● **V-ELS-5NU**(表示ランプ付)〈本図はV18シリンダー、NU型レバーのV-ELS-5NU〉
※ノブタイプのESSもあります。

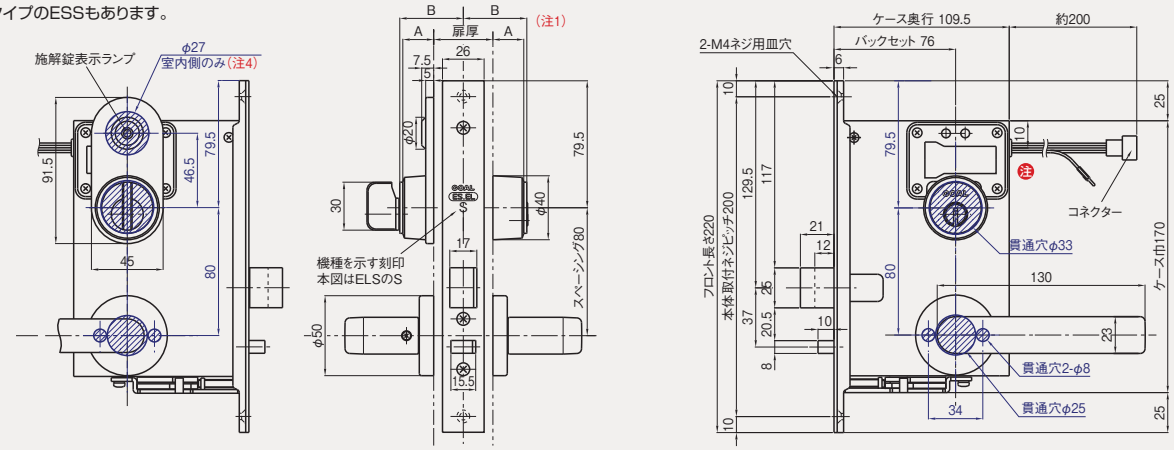

(注4)表示ランプ取付用の穴φ27は室内側のみ切欠いてください。表示ランプの無いESSF、ELSFでは穴φ27は切欠かないでください。

電気錠 EL,ESシリーズ(3/4)

本 文 P.545 , 547
価格表 P.79

ELRP,ELTP(アンチパニック機能付/レバーハンドル)
ESRP,ESTP(アンチパニック機能付/ノブ)

機種	装着可能なシリンダー		品番	バックセット	取付可能扉厚(表記以上はお問い合わせください)	チリ
ELRP,ELTP	GP[GP] V18[V] GV[GV]	6本ピン[P] 7本ピン[Z]	7	76mm	29~33·33~38·38~43·43~48·48~53mm	6mm以下
ESRP,ESTP					29~33·33~43·43~53mm	

■外形図·切欠図(単位mm)　(品番7の切欠はシリンダー取付穴を片側にのみ加工してください。)

● **V-ELRP,ELTP-7NU**〈図はV18シリンダー、NU型レバーのV-ELRP-7NU〉(ELTP-7の外形、切欠寸法も同じです。)

※対震受座はありません。

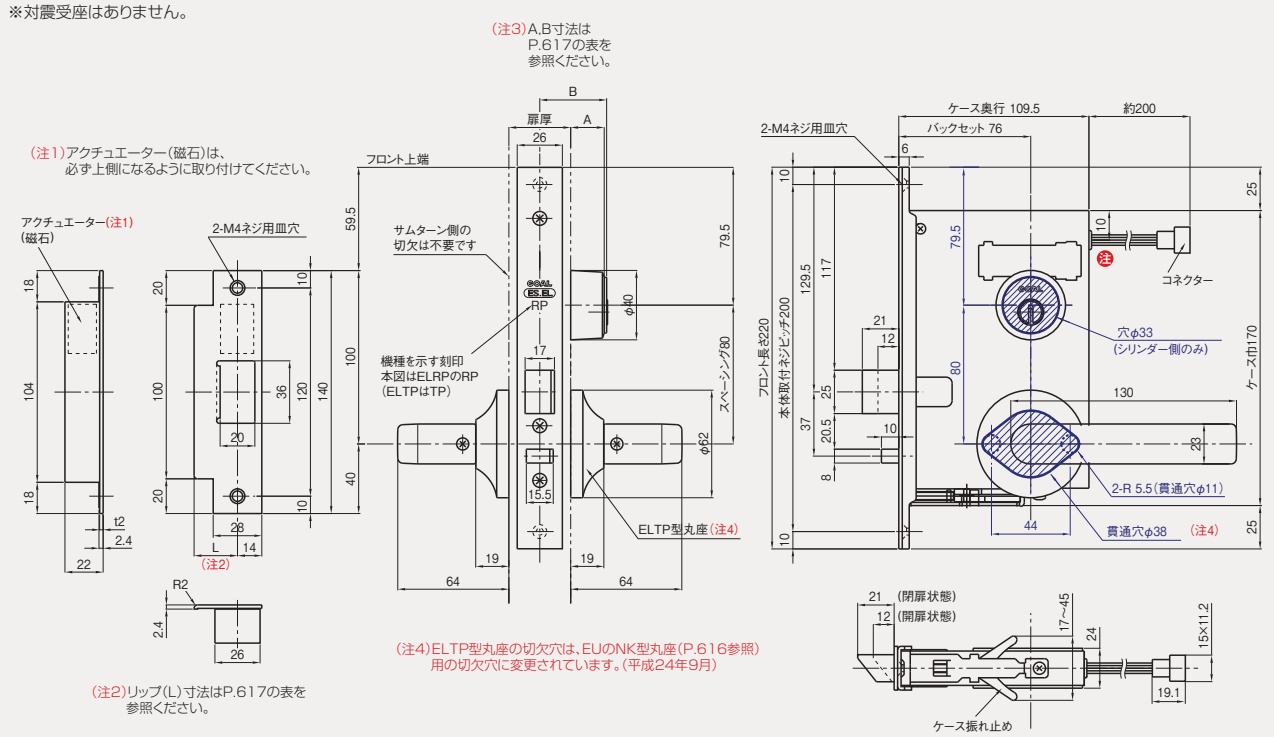

(注4)ELTP型丸座の切欠穴は、EUのNK型丸座(P.616参照)用の切欠穴に変更されています。(平成24年9月)

注 ケース奥方向の切欠は、通線とブッシングの余裕を30mm程度みてください。

● **V-ESRP,ESTP-7Q**〈図はV18シリンダー、Q型ノブのV-ESRP-7Q〉(ESTP-7の外形、切欠寸法も同じです。)

※対震受座はありません。

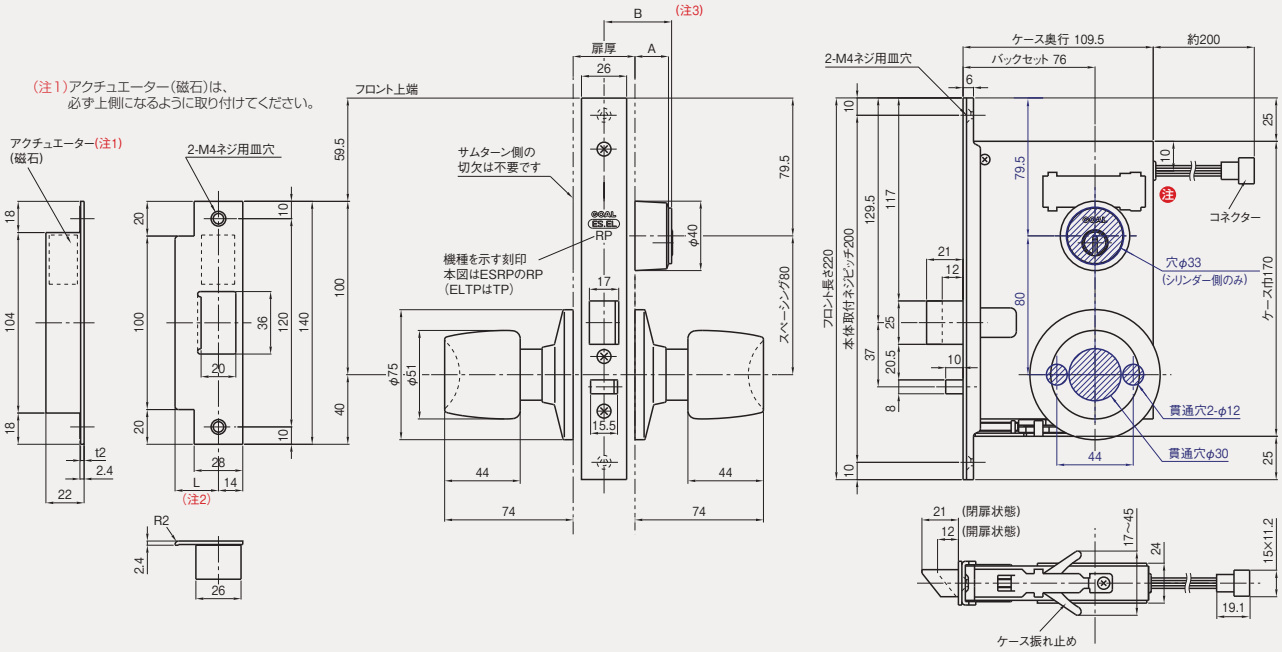

索引
仕様一覧
建物別使用例
錠の基礎知識
シリンダー
キーシステム
ゴールロックの特長
使用上の注意
▼ロック編
防犯建物部品(CP製品)
BL-bs 認定品
新製品
プッシュ・プル錠
レバーハンドル
レバーハンドル錠
ケースロック
ホテルロック
自動施錠錠
室内間仕切錠
空錠・表示錠
木製建具錠
インテグラル錠
円筒錠
面付箱錠
ウォータロック
面付本締錠
本締錠・ガード錠
グレモン錠
ガラス戸錠
非常錠
ケースハンドル錠
引戸錠
引違戸錠
アンティック錠
▼電気錠編
出入管理システム
機器一覧・使用例
取扱い上の注意など
スマートリーダー バスカル
非接触キーリーダー
FeliCa リーダー
カードロック・テンキー
外出確認システム
インターロック・
非常ドアシステム
ホテルカードロック
住宅用電気錠
システム
防犯スイッチ錠
各種電気錠
通電金具
制御盤
キースイッチなど
防災システム
エアー錠システム
資料編
錠の性能一覧表
シリンダー互換表
その他資料
価格表

電気錠 EL,ESシリーズ(4/4)(非常解錠装置付)
EL-KH,RH,TH,SFH(レバーハンドル)
ES-KH,RH,TH,SFH(ノブ)

本文 P.542 , 544 , 546 , 549
価格表 P.78

装着可能なシリンダー	品番	バックセット	取付可能扉厚(表記以上はお問い合わせください)
・GP[GP] V18[V] GV[GV] 6本ピン[P] 7本ピン[Z]	5,6,7	76mm	29~33·33~43·43~53mm (チリ 6mm以下)

索引
仕様一覧
建物別使用例
錠の基礎知識
シリンダー
キーシステム
ゴールロックの特長
使用上の注意
▼ロック編
防犯建物部品(CP製品)
BL-bs 認定品
新製品
プッシュ・プル錠
レバーハンドル
レバーハンドル錠
ケースロック
ホテルロック
自動施錠錠
室内間仕切錠
空錠・表示錠
木製建具錠
インテグラル錠
円筒錠
面付箱錠
ウォータロック
面付本締錠
本締錠・ガード錠
グレモン錠
ガラス戸錠
非常錠
ケースハンドル錠
引戸錠
引違戸錠
アンティック錠
▼電気錠編
出入管理システム
機器一覧・使用例
取扱い上の注意など
スマートリーダー バスカル
非接触キーリーダー
FeliCa リーダー
カードロック・テンキー
外出確認システム
インターロック・
非常ドアシステム
ホテルカードロック
住宅用電気錠
システム
防犯スイッチ錠
各種電気錠
通電金具
制御盤
キースイッチなど
防災システム
エアー錠システム
資料編
錠の性能一覧表
シリンダー互換表
その他資料
価格表

■外形図·切欠図(単位mm)

(品番5の切欠は本図の6と同じですが、7はシリンダー取付穴を片側にのみ加工してください。なお、非常装置用の切欠は非常装置の取付側にのみ加工してください。)

● V-ELKH,ELRH,ELTH,ELSFH-6NU(注1)〈本図はV18シリンダー、NU型レバーのV-ELKH-6NU〉

(注1)ESSHやELSHは表示ランプ付です。表示ランプの形状や切欠寸法についてはP.618のESS,ELSをご参照ください。

※対震受座はありません。

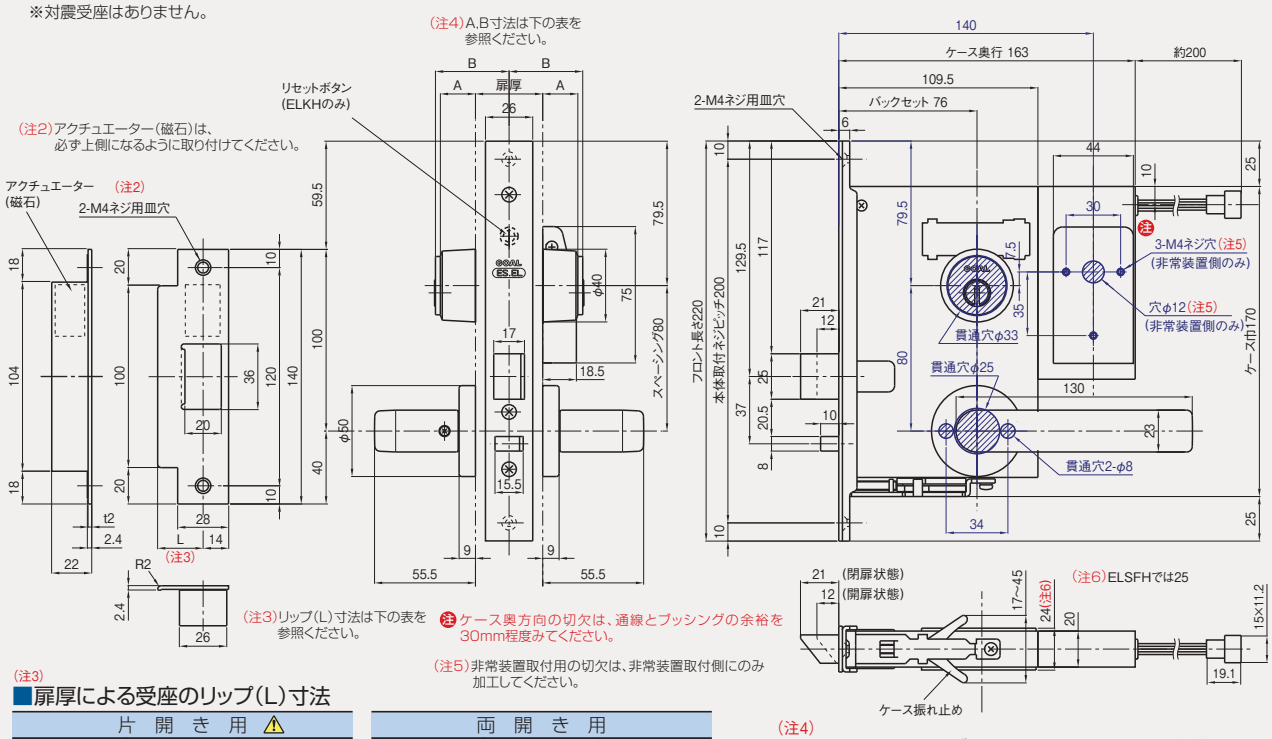

■扉厚による受座のリップ(L)寸法 (注3)

片開き用 ⚠		
扉厚(以上~未満)mm	名称	L寸法(mm)
29~33	20Lウケザ	20
33~43	25Lウケザ	25
43~53	30Lウケザ	30

両開き用		
扉厚(以上~未満)mm	名称	L寸法(mm)
29~33	16Lウケザ	16
33~37	18Lウケザ	18
37~42	20Lウケザ	20
43~47	23Lウケザ	23
47~51	25Lウケザ	25

※表に示されていない扉厚に関しては、お問い合わせください。
※ご注文の際は、扉厚寸法を明示ください。

⚠受座選定時の注意:
扉厚に応じて上記表の受座が標準セットされますが、片開き扉の場合、扉と枠の状況によっては受座が大きく突出することがあります。扉と枠の状況をご確認のうえ、受座の突出寸法が大きくならないように、表の中から最適のリップ(L)寸法の受座をお選びください。

■扉厚によるシリンダー,サムターンのA,B,C寸法 (注4)

扉厚(mm)	寸法(mm) A(カラー高さ)	B(シリンダーサムターン高さ)	C(非常装置シル高さ)	シリンダー名称(カラー名称)
36~43	19.5	38.5	62.5	□-LX 5 シル(LXカラー)
43~53	14.5	38.5	67.5	□-LX 5 ア シル(LX14mmカラー)
53~63	19.5	48.5	72.5	□-LX 5 *40 シル(LXカラー)
63~73	14.5	48.5	77.5	□-LX 5 *40 ア シル(LX14mmカラー)
73~83	19.5	58.5	82.5	□-LX 5 *50 シル(LXカラー)

□にはGP, V, GVなどのシリンダー記号を記入ください。

● V-ESKH,ESRH,ESTH,ESSFH6Q(注1)〈本図はV18シリンダー、Q型ノブのV-ESKH-6Q〉

(受座はEL、ESシリーズ全て共通です。)

※対震受座はありません。

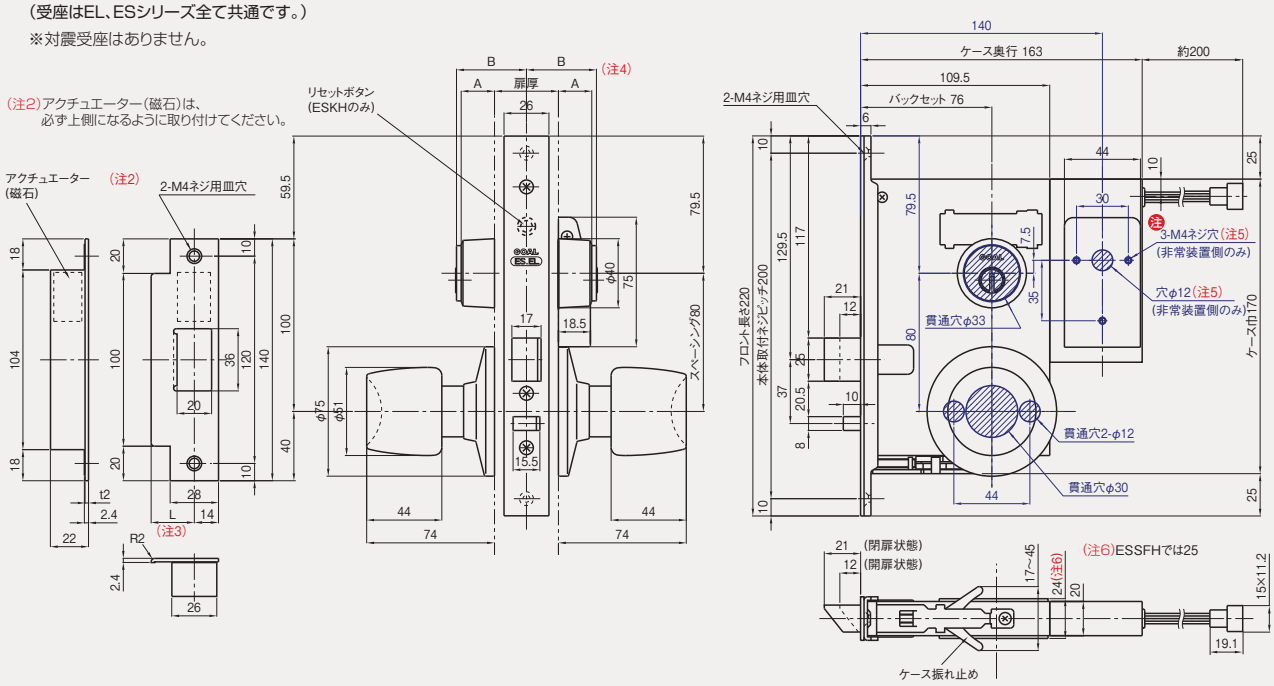

電気錠 EL,ESシリーズ(シリンダー型非常解錠装置付)
ELTH(A,B),ELRH(A,B),ESTH(A,B),ESRH(A,B)

本 文 P.390 , 544 , 546
価格表 P.50

装着可能なシリンダー	品番	バックセット	取付可能扉厚(表記以上はお問い合わせください)	チリ
·GP[GP] V18[V] GV[GV]	6本ピン[P] 7本ピン[Z] 5,6,7など (P.391参照)	76mm	(レバー)36~38·38~43·43~48·48~53mm (ノブ)36~43·43~53mm	6mm以下

■外形図·切欠図(単位mm)

●レバーハンドル型電気錠 ELシリーズ V-ELRH(A,B)-6NU(R)(バックセット76mm)(※ノブ型)

〈本図はELR、V18シリンダー、6タイプ、シリンダー型非常解錠装置(R型)の使用例を示します。〉

※受座はEL,ESシリーズと共通です。
※偏心付けの場合はお問い合わせください。
※対震受座はありません。

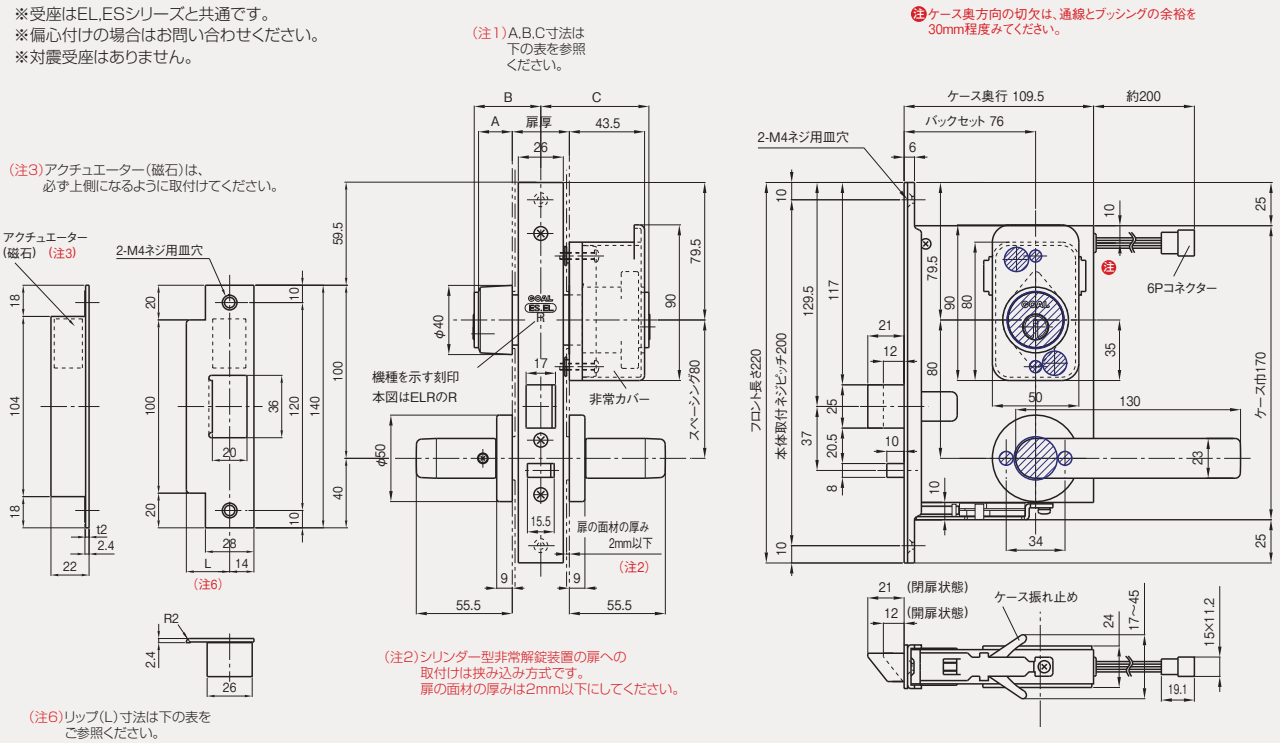

(注2)シリンダー型非常解錠装置の扉への取付けは挟み込み方式です。
扉の面材の厚みは2mm以下にしてください。

(注6)リップ(L)寸法は下の表をご参照ください。

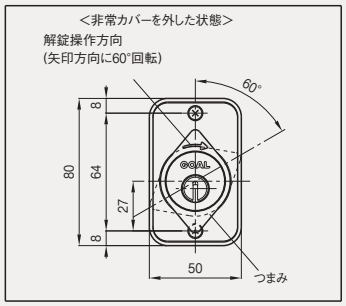

(本図は、つまみの解錠操作方向が右回転のL型を示します。左回転の場合はR型となります。)

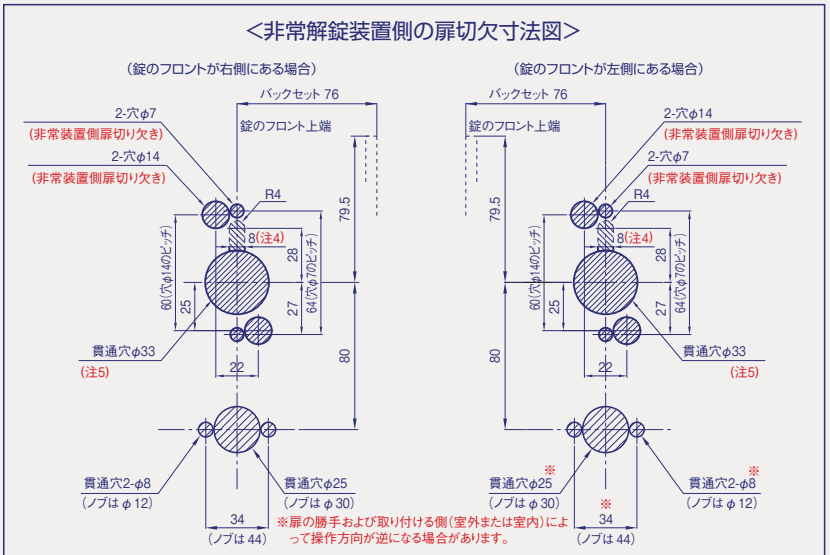

(注4)スイッチ内蔵型(AV,BV型)の場合、点線部分の切欠き穴が追加になりますので、ご注意ください。(非常装置側扉切り欠き)
(注5)7タイプの場合は貫通させないでください。

(注1)
■扉厚によるシリンダー,サムターンのA,B,C寸法

扉厚(mm)	寸法(mm) A (カラー高さ)	B (シリンダーサムターン高さ)	C (非常装置シル高さ)	シリンダー名称 (カラー名称)
36~43	19.5	38.5	62.5	□-LX 5 シル (LXカラー)
43~53	14.5	38.5	67.5	□-LX 5 ア シル (LX14mmカラー)
53~63	19.5	48.5	72.5	□-LX 5 *40 シル (LXカラー)
63~73	14.5	48.5	77.5	□-LX 5 *40 ア シル (LX14mmカラー)
73~83	19.5	58.5	82.5	□-LX 5 *50 シル (LXカラー)

□にはGP, V, GVなどのシリンダー記号を記入ください。

(注6)
■扉厚による受座のリップ(L)寸法

片開き用 ⚠ 扉厚(以上~未満)mm	名称	L寸法(mm)
36~43	25Lウケザ	25
43~53	30Lウケザ	30

両開き用 扉厚(以上~未満)mm	名称	L寸法(mm)
36~37	18Lウケザ	18
37~42	20Lウケザ	20
43~47	23Lウケザ	23
47~51	25Lウケザ	25

※表に示されていない扉厚に関しては、お問い合わせください。
※ご注文の際は、扉厚寸法を明示ください。

⚠ 受座選定時の注意:
扉厚に応じて上記表の受座が標準セットされますが、片開き扉の場合、扉と枠の状況によっては受座が大きく突出することがあります。扉と枠の状況をご確認のうえ、受座の突出寸法が大きくならないように、表の中から最適のリップ(L)寸法の受座をお選びください。

索引
仕様一覧
建物別使用例
錠の基礎知識
シリンダー
キーシステム
ゴールロックの特長
使用上の注意
▼ロック編
防犯建物部品(CP製品)
BL-bs 認定品
新製品
プッシュ・プル錠
レバーハンドル
レバーハンドル錠
ケースロック
ホテルロック
自動施錠錠
室内間仕切錠
空錠・表示錠
木製建具錠
インテグラル錠
円筒錠
面付箱錠
ウォータロック
面付本締錠
本締錠・ガード錠
グレモン錠
ガラス戸錠
非常錠
ケースハンドル錠
引戸錠
引違戸錠
アンティック錠
▼電気錠編 出入管理システム
機器一覧・使用例
取扱い上の注意など
スマートリーダー バスカル
非接触キーリーダー
FeliCa リーダー
カードロック・テンキー
外出確認システム
インターロック・非常ドアシステム
ホテルカードロック
住宅用電気錠システム
防犯スイッチ錠
各種電気錠
通電金具
制御盤
キースイッチなど
防災システム
エアー錠システム
資料編
錠の性能一覧表
シリンダー互換表
その他資料
価格表

本締電気錠(モーター錠)
EM,EMH(非常装置付)
(※9Pコネクター付はEMV,EMVH)

本 文 P.395 , 550 , 552
価格表 P.80 , 51

機種	装着可能なシリンダー		品番	バックセット	取付可能扉厚(表記以上はお問い合わせください)	チリ
EM	・GP[GP] V18[V] GV[GV]	6本ピン[P] 7本ピン[Z]	3,5,6,7	38,51 64,76mm	29~43·43~53mm	6mm以下
EMH(非常錠)			5,6,7		29~43·43~53mm	

索引
仕様一覧
建物別使用例
錠の基礎知識
シリンダー
キーシステム
ゴールロックの特長
使用上の注意
▼ロック編
防犯建物部品(CP製品)
BL-bs認定品
新製品
プッシュ・プル錠
レバーハンドル
レバーハンドル錠
ケースロック
ホテルロック
自動施錠錠
室内間仕切錠
空錠・表示錠
木製建具錠
インテグラル錠
円筒錠
面付箱錠
ウォータロック
面付本締錠
本締錠・ガード錠
グレモン錠
ガラス戸錠
非常錠
ケースハンドル錠
引戸錠
引違戸錠
アンティック錠
▼電気錠編 出入管理システム
機器一覧・使用例
取扱い上の注意など
スマートリーダー バスカル
非接触キーリーダー
FeliCa リーダー
カードロック・テンキー
外出確認システム
インターロック・
非常ドアシステム
ホテルカードロック
住宅用電気錠システム
防犯スイッチ錠
各種電気錠
通電金具
制御盤
キースイッチなど
防災システム
エアー錠システム
資料編
錠の性能一覧表
シリンダー互換表
その他資料
価格表

■外形図·切欠図(単位mm)

(品番6の切欠は本図の5と同じですが、3はサムターン取付穴を、7はシリンダー取付穴を片側にのみ加工してください。)

● V-EM-5〈本図はV18シリンダーのV-EM-5〉

⚠ 使用上の注意：デッドボルトへの側圧は49N以下の条件でご使用ください。

※9Pコネクター付のEMVの外形図も同じです。
※対震受座はありません。

バックセット(mm)	38	51	64	76
ケース奥行(mm)	58	71	84	96

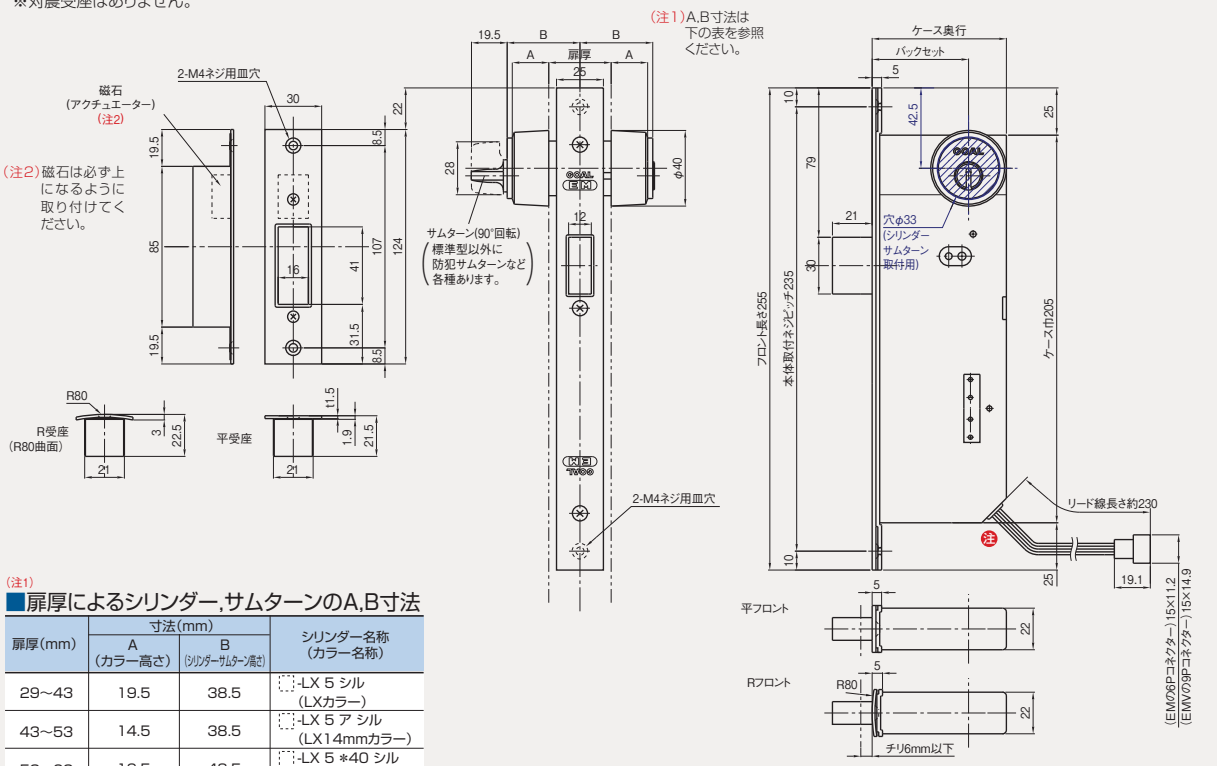

注 電気錠の切欠は通線とブッシングの余裕を30mm程度みてください。

■扉厚によるシリンダー,サムターンのA,B寸法

(注1)

扉厚(mm)	寸法(mm) A(カラー高さ)	寸法(mm) B(シリンダーサムターン高さ)	シリンダー名称(カラー名称)
29~43	19.5	38.5	□-LX 5 シル(LXカラー)
43~53	14.5	38.5	□-LX 5 ア シル(LX14mmカラー)
53~63	19.5	48.5	□-LX 5 *40 シル(LXカラー)
63~73	14.5	48.5	□-LX 5 *40 ア シル(LX14mmカラー)
73~83	19.5	58.5	□-LX 5 *50 シル(LXカラー)

□にはGP, V, GVなどのシリンダー記号を記入ください。

● 非常錠 V-EMH-6(非常装置付)

〈本図はV18シリンダーのV-EMH-6〉
※9Pコネクター付のEMVHの外形図も同じです。
※対震受座はありません。

⚠ 使用上の注意：
デッドボルトへの側圧は49N以下の条件でご使用ください。

バックセット(mm)	38	51	64	76
錠ケース奥行(mm)	58	71	84	96
非常装置の切欠穴中心(mm)	88.5	101.5	114.5	126.5
非常装置のケース奥行(mm)	111.5	124.5	137.5	149.5

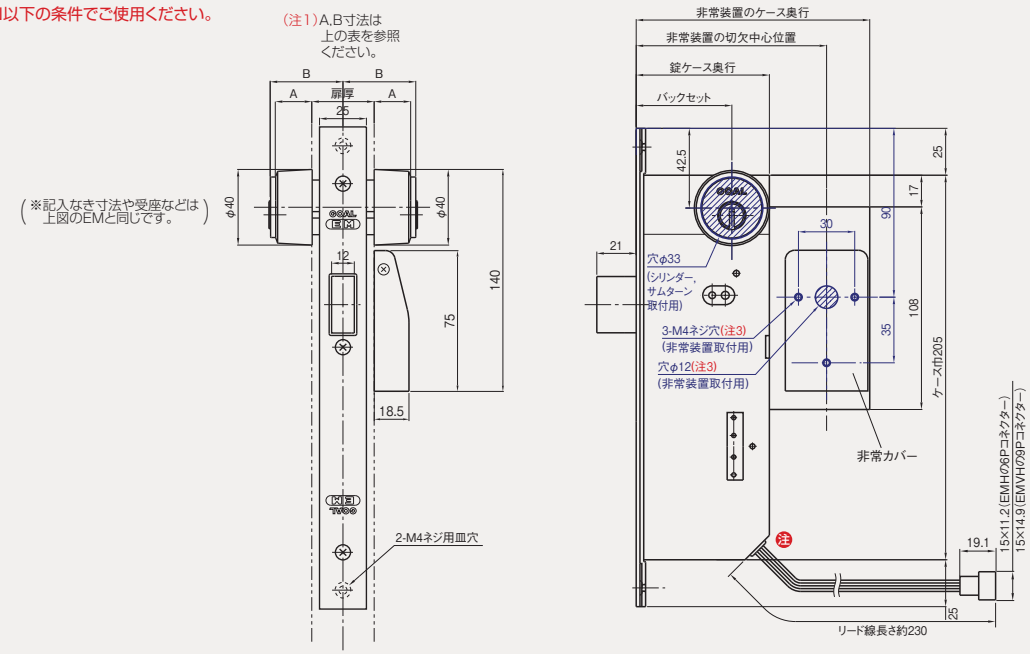

(注3)M4ネジ穴やφ12穴は非常装置取付側にのみ加工してください。

本締電気錠(モーター錠)(シリンダー型非常解錠装置付) EMH(A,B)

本 文 P.395 , 550
価格表 P.51

装着可能なシリンダー		品番	バックセット	取付可能扉厚(表記以上はお問い合わせください)	チリ
・GP[GP] V18[V] GV[GV]	6本ピン[P] 7本ピン[Z]	5,6,7など (P.391参照)	51,64, 76mm	36~43・43~53mm	6mm以下

■外形図・切欠図(単位mm)

● **V-EMH(A,B)-6(R)**(非常錠)〈本図はV18シリンダー、シリンダー型非常解錠装置(R)の**V-EMHA-6(R)**〉

※9Pコネクター付のEMVH(A,B)の外形図も同じです。
※対震受座はありません。

⚠ 使用上の注意：デッドボルトへの側圧は49N以下の条件でご使用ください。

バックセット(mm)	51	64	76
ケース奥行(mm)	71	84	96

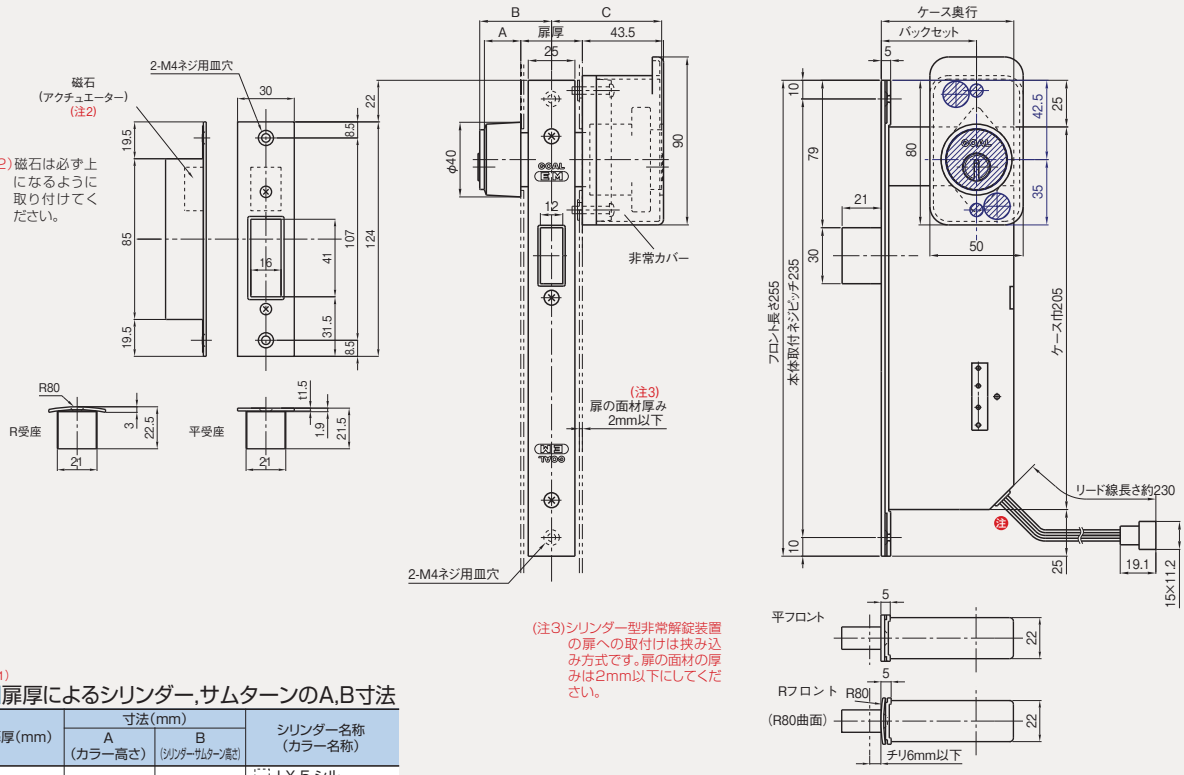

(注3)シリンダー型非常解錠装置の扉への取付けは挟み込み方式です。扉の面材の厚みは2mm以下にしてください。

注 電気錠の切欠は通線とブッシングの余裕を30mm程度みてください。

(注1)
■扉厚によるシリンダー,サムターンのA,B寸法

扉厚(mm)	寸法(mm) A (カラー高さ)	寸法(mm) B (シリンダーサムターン高さ)	シリンダー名称 (カラー名称)
36~43	19.5	38.5	□-LX 5 シル (LXカラー)
43~53	14.5	38.5	□-LX 5 ア シル (LX14mmカラー)
53~63	19.5	48.5	□-LX 5 *40 シル (LXカラー)
63~73	14.5	48.5	□-LX 5 *40 ア シル (LX14mmカラー)
73~83	19.5	58.5	□-LX 5 *50 シル (LXカラー)

□にはGP, V, GVなどのシリンダー記号を記入ください。

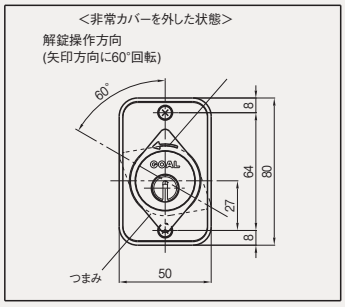

本図は、つまみの解錠操作方向が右回転のL型を示します。左回転の場合はR型となります。

<非常解錠装置側の扉切欠寸法図>

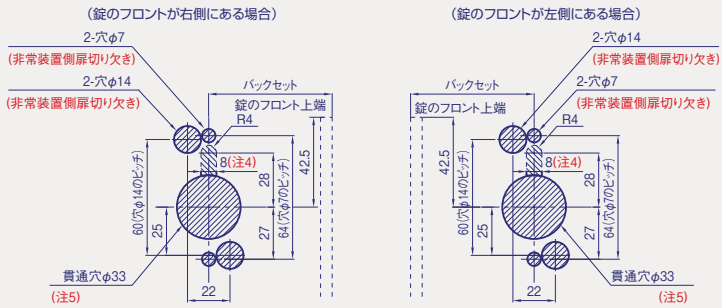

※扉の勝手にかかわらず、非常解錠装置付きシリンダーを取付ける側にのみ上図の切欠きを施してください。

(注4)スイッチ内蔵型(AV,BV型)の場合、点線部分の切欠穴が追加になりますのでご注意ください。(非常装置側扉切り欠き)
(注5)7タイプの場合は貫通させないでください。

索引
仕様一覧
建物別使用例
錠の基礎知識
シリンダー
キーシステム
ゴールロックの特長
使用上の注意
▼ロック編
防犯建物部品(CP製品)
BL-bs 認定品
新製品
プッシュ・プル錠
レバーハンドル
レバーハンドル錠
ケースロック
ホテルロック
自動施錠錠
室内間仕切錠
空錠・表示錠
木製建具錠
インテグラル錠
円筒錠
面付箱錠
ウォータロック
面付本締錠
本締錠・ガード錠
グレモン錠
ガラス戸錠
非常錠
ケースハンドル錠
引戸錠
引違戸錠
アンティック錠
▼電気錠編 出入管理システム
機器一覧・使用例
取扱い上の注意など
スマートリーダー バスカル
非接触キーリーダー
FeliCa リーダー
カードロック・テンキー
外出確認システム
インターロック・非常ドアシステム
ホテルカードロック
住宅用電気錠システム
防犯スイッチ錠
各種電気錠
通電金具
制御盤
キースイッチなど
防災システム
エアー錠システム
資料編
錠の性能一覧表
シリンダー互換表
その他資料
価格表

EMSX 防滴型本締電気錠(モーター錠) EMSXシリーズ

(※9Pコネクター付はEMVSX)

装着可能なシリンダー		品番	バックセット	取付可能扉厚	チリ
·GP[GP] V18[V] GV[GV]	6本ピン[P] 7本ピン[Z]	5,6,7	51mm	品番やシリンダーの種類によって異なります。 詳細は、外形図の中の表を参照ください。	6mm以下

索引
仕様一覧
建物別使用例
錠の基礎知識
シリンダー
キーシステム
ゴールロックの特長
使用上の注意
▼ロック編
防犯建物部品(CP製品)
BL-bs 認定品
新製品
プッシュ・プル錠
レバーハンドル
レバーハンドル錠
ケースロック
ホテルロック
自動施錠錠
室内間仕切錠
空錠・表示錠
木製建具錠
インテグラル錠
円筒錠
面付箱錠
ウォータロック
面付本締錠
本締錠・ガード錠
グレモン錠
ガラス戸錠
非常錠
ケースハンドル錠
引戸錠
引違戸錠
アンティック錠
▼電気錠編 出入管理システム
機器一覧・使用例
取扱い上の注意など
スマートリーダー バスカル
非接触キーリーダー
FeliCa リーダー
カードロック・テンキー
外出確認システム
インターロック・非常ドアシステム
ホテルカードロック
住宅用電気錠システム
防犯スイッチ錠
各種電気錠
通電金具
制御盤
キースイッチなど
防災システム
エアー錠システム
資料編
錠の性能一覧表
シリンダー互換表
その他資料
価格表

■外形図·切欠図(単位mm)

● V-EMSX-5(防滴型)〈本図は品番5、V18シリンダーを示します。〉(EMSXの場合、品番5,6,7すべて切欠は同じです。)

※9Pコネクター付のEMVSXの外形図も同じです。
※対震受座はありません。

⚠ 使用上の注意：デッドボルトへの側圧は49N以下の条件でご使用ください。
また、防滴型ですので必ず図示された向きでのみ取り付けてください。

(注)防滴型EMSXの場合、シリンダーは下側に取り付けてください。また、受座の磁石も下側になるように取り付けてください。

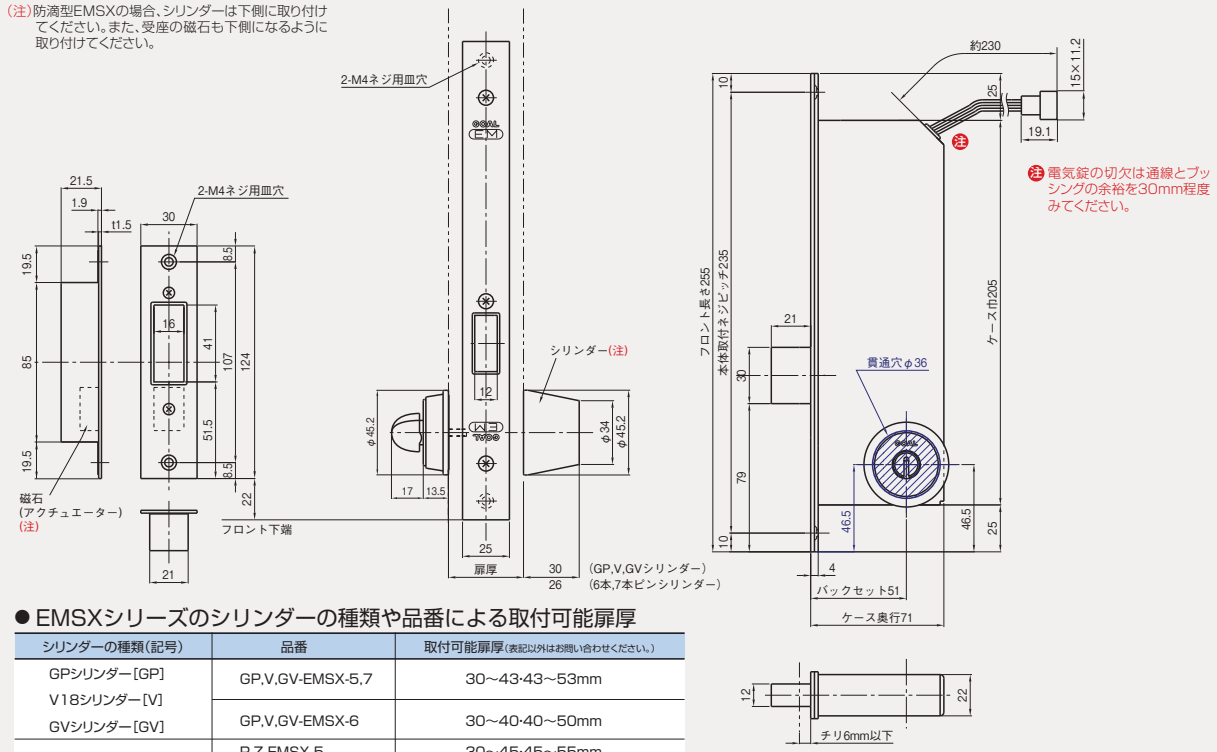

● EMSXシリーズのシリンダーの種類や品番による取付可能扉厚

シリンダーの種類(記号)	品番	取付可能扉厚(表記以外はお問い合わせください。)
GPシリンダー[GP] V18シリンダー[V] GVシリンダー[GV]	GP,V,GV-EMSX-5,7	30~43·43~53mm
	GP,V,GV-EMSX-6	30~40·40~50mm
6本ピンシリンダー[P] 7本ピンシリンダー[Z]	P,Z-EMSX-5	30~45·45~55mm
	P,Z-EMSX-6	37~47·47~57mm
	P,Z-EMSX-7	30~55mm

● V(GP,GV)-EMSX-6(扉厚30~40mmの場合)

※室外側と室内側にカラーが必要です。
※表記なき寸法や受座は上の図と同じです。

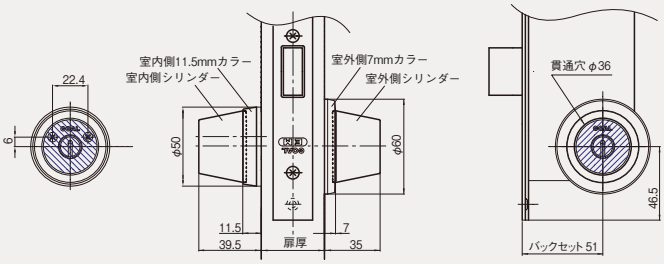

● V(GP,GV)-EMSX-6(扉厚40~50mmの場合)

※室内側にカラーが必要です。
※表記なき寸法や受座は上の図と同じです。

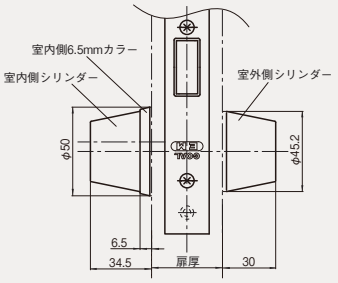

(※6本ピン、7本ピンシリンダーの場合、カラーは不要です。なおシリンダーの高さ寸法は26mmです。)

● V(GP,GV)-EMSX-7(扉厚30~43·43~53mm)※表記なき寸法や受座は上の図と同じです。

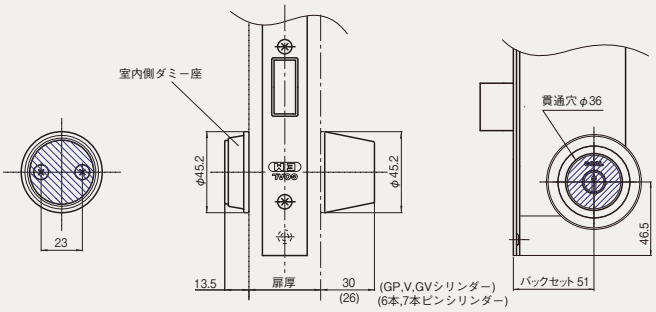

プッシュ・プル空錠 PY & 本締電気錠 EM & 本締錠 LD

本 文 P.552
価格表 P.13 , 36 , 80

機種	バックセット	取付可能扉厚(表記以上はお問い合わせください)	チリ
PY	64mm	28~33·33~38·38~43·43~48·48~53mm	6mm以下
EM		29~43·43~53mm	
LD		29~43·43~53mm	—

■外形図・切欠図(単位mm)

● PY GOM & EM & LD

(注1)
■扉厚によるシリンダー,サムターンのA,B寸法

扉厚(mm)	寸法(mm) A (カラー高さ)	寸法(mm) B (シリンダーサムターン高さ)	シリンダー名称(カラー名称)
29~43	19.5	38.5	□-LX 5 シル(LXカラー)
43~53	14.5	38.5	□-LX 5 ア シル(LX14mmカラー)
53~63	19.5	48.5	□-LX 5 *40 シル(LXカラー)
63~73	14.5	48.5	□-LX 5 *40 ア シル(LX14mmカラー)
73~83	19.5	58.5	□-LX 5 *50 シル(LXカラー)

□にはGP. V. GVなどのシリンダー記号を記入ください。

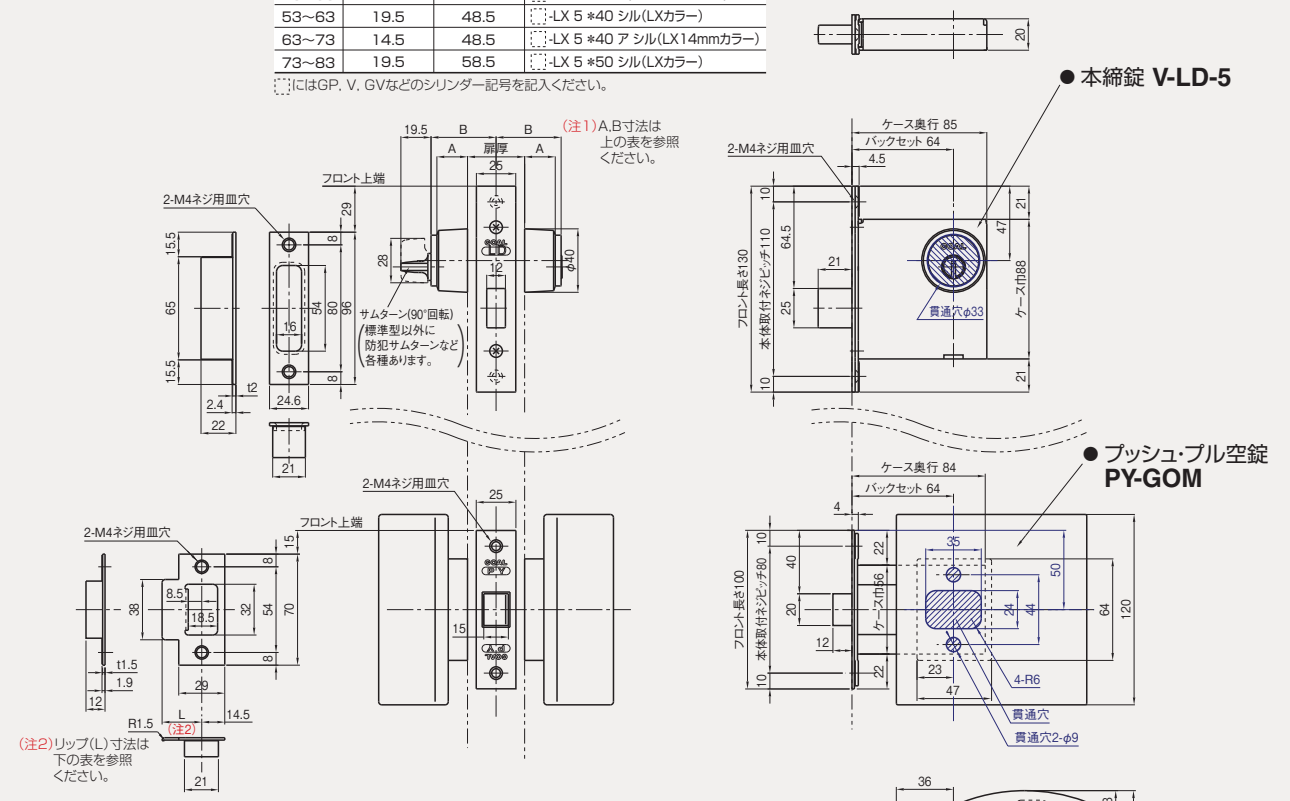

(注2)
■扉厚によるPY受座のリップ(L)寸法

片開き用 ⚠ 扉厚(以上~未満)mm	名称	L寸法(mm)
28~33	20Lウケザ	20
33~43	25Lウケザ	25

※表に示されていない扉厚に関しては、お問い合わせください。
※ご注文の際は、扉厚寸法を明示ください。

両開き用 扉厚(以上~未満)mm	名称	L寸法(mm)
29~33	16Lウケザ	16
33~37	18Lウケザ	18
37~42	20Lウケザ	20
43	23Lウケザ	23

⚠ 受座選定時の注意：
扉厚に応じて表の受座が標準セットされますが、片開き扉の場合、扉と枠の状況によっては受座が大きく突出することがあります。扉と枠の状況をご確認のうえ、受座の突出寸法が大きくならないように、表の中から最適のリップ(L)寸法の受座をお選びください。

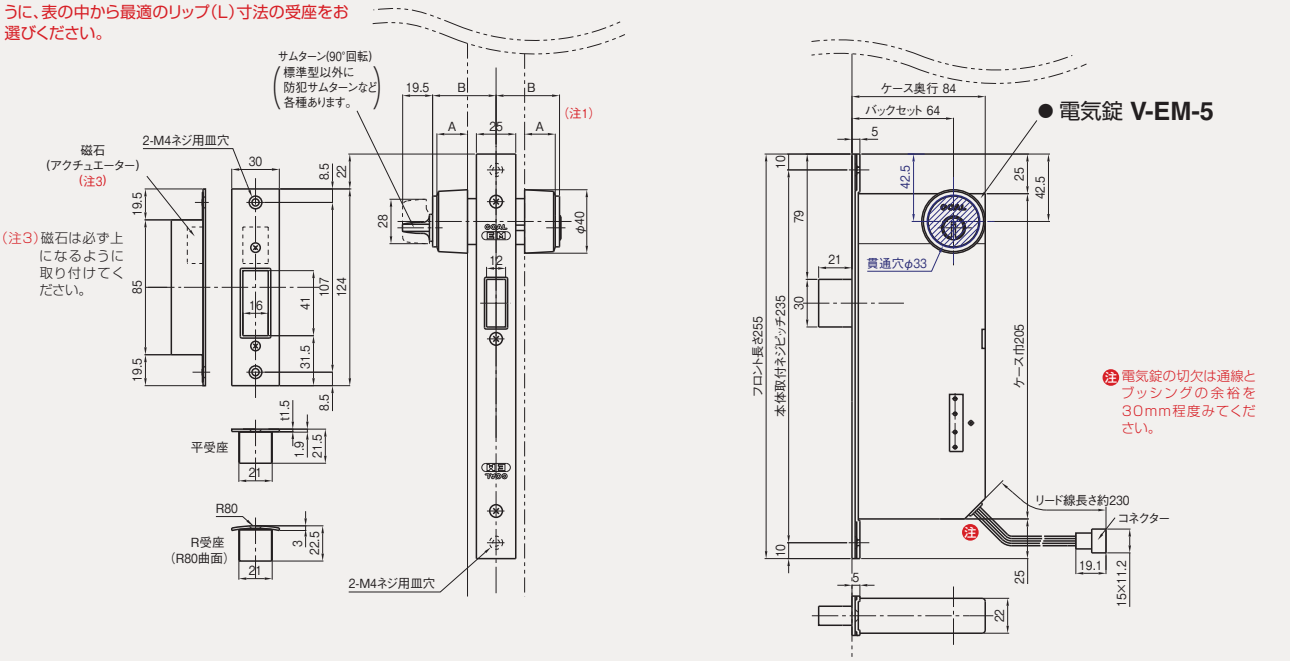

索引
仕様一覧
建物別使用例
錠の基礎知識
シリンダー
キーシステム
ゴールロックの特長
使用上の注意
▼ロック編
防犯建物部品(CP製品)
BL-bs 認定品
新製品
プッシュ・プル錠
レバーハンドル
レバーハンドル錠
ケースロック
ホテルロック
自動施錠錠
室内間仕切錠
空錠・表示錠
木製建具錠
インテグラル錠
円筒錠
面付箱錠
ウォータロック
面付本締錠
本締錠・ガード錠
グレモン錠
ガラス戸錠
非常錠
ケースハンドル錠
引戸錠
引違戸錠
アンティック錠
▼電気錠編 出入管理システム
機器一覧・使用例
取扱い上の注意など
スマートリーダー バスカル
非接触キーリーダー
FeliCa リーダー
カードロック・テンキー
外出確認システム
インターロック・非常ドアシステム
ホテルカードロック
住宅用電気錠システム
防犯スイッチ錠
各種電気錠
通電金具
制御盤
キースイッチなど
防災システム
エアー錠システム
資料編
錠の性能一覧表
シリンダー互換表
その他資料
価格表

EV EVJ 本締電気錠(モーター錠)EV 防犯建物部品(CP製品) EVJ

機種	装着可能なシリンダー		品番	バックセット	取付可能扉厚(表記以上はお問い合わせください)	チリ
EV	V18[V] GV[GV] ·GP[GP]	6本ピン[P] 7本ピン[Z]	5 (5のみ)	64mm	V18, GV, GP…33~34·34~37·37~40·40~43mm 6本ピン、7本ピン…34~35·35~38·38~41·41~44mm	6mm以下
EVJ	V18[V](標準) GV[GV]				34~37·37~40·40~43·43~46mm	

索引
仕様一覧
建物別使用例
錠の基礎知識
シリンダー
キーシステム
ゴールロックの特長
使用上の注意
▼ロック編
防犯建物部品(CP製品)
BL-bs 認定品
新製品
プッシュ・プル錠
レバーハンドル
レバーハンドル錠
ケースロック
ホテルロック
自動施錠錠
室内間仕切錠
空錠・表示錠
木製建具錠
インテグラル錠
円筒錠
面付箱錠
ウォータロック
面付本締錠
本締錠・ガード錠
グレモン錠
ガラス戸錠
非常錠
ケースハンドル錠
引戸錠
引違戸錠
アンティック錠
▼電気錠編
出入管理システム
機器一覧・使用例
取扱い上の注意など
スマートリーダー バスカル
非接触キーリーダー
FeliCa リーダー
カードロック・テンキー
外出確認システム
インターロック・
非常ドアシステム
ホテルカードロック
住宅用電気錠
システム
防犯スイッチ錠
各種電気錠
通電金具
制御盤
キースイッチなど
防災システム
エアー錠システム
資料編
錠の性能一覧表
シリンダー互換表
その他資料
価格表

■外形図·切欠図(単位mm)

● V-EV-5(鎌付デッド)〈本図はV18シリンダー、標準サムターンを示します。〉

※本製品は9Pコネクター付です。
※対震受座はありません。
⚠ 使用上の注意：デッドボルトへの側圧は作用しない条件でご使用ください。

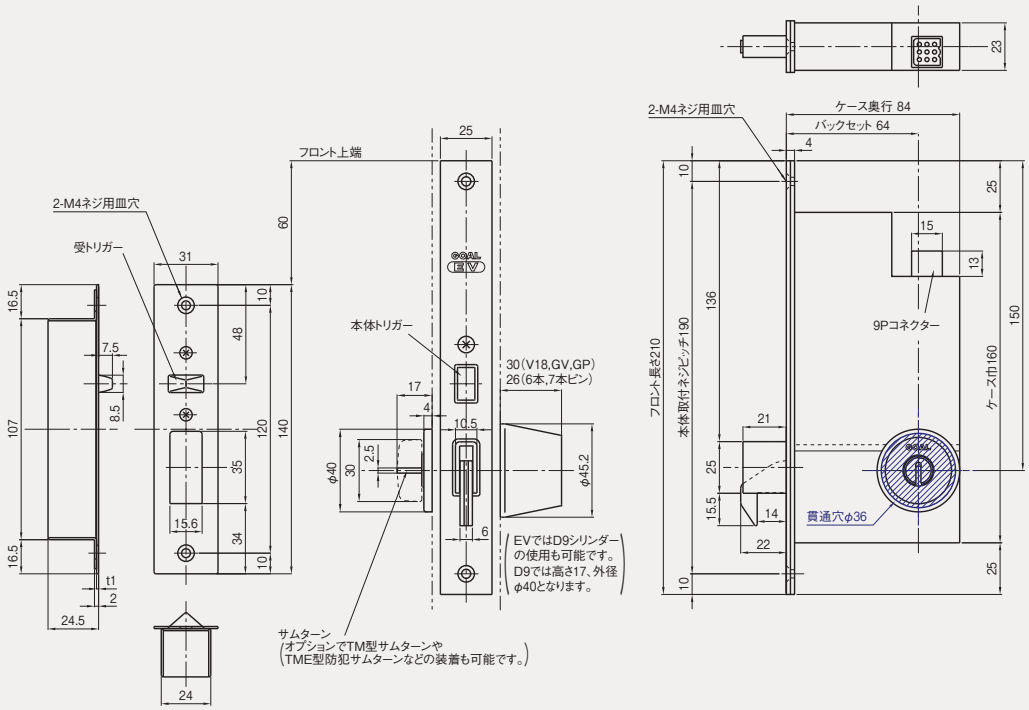

● 防犯建物部品(CP製品)V-EVJ-5(TME)(鎌付デッド)〈本図はV18シリンダー、TME型防犯サムターンを示します。〉

(CP認定マーク)

※本製品は2線式電気錠です。
※防犯サムターンは本図のTME型以外に各種あります。(P.63参照)
※対震受座はありません。
⚠ 使用上の注意：デッドボルトへの側圧は作用しない条件でご使用ください。

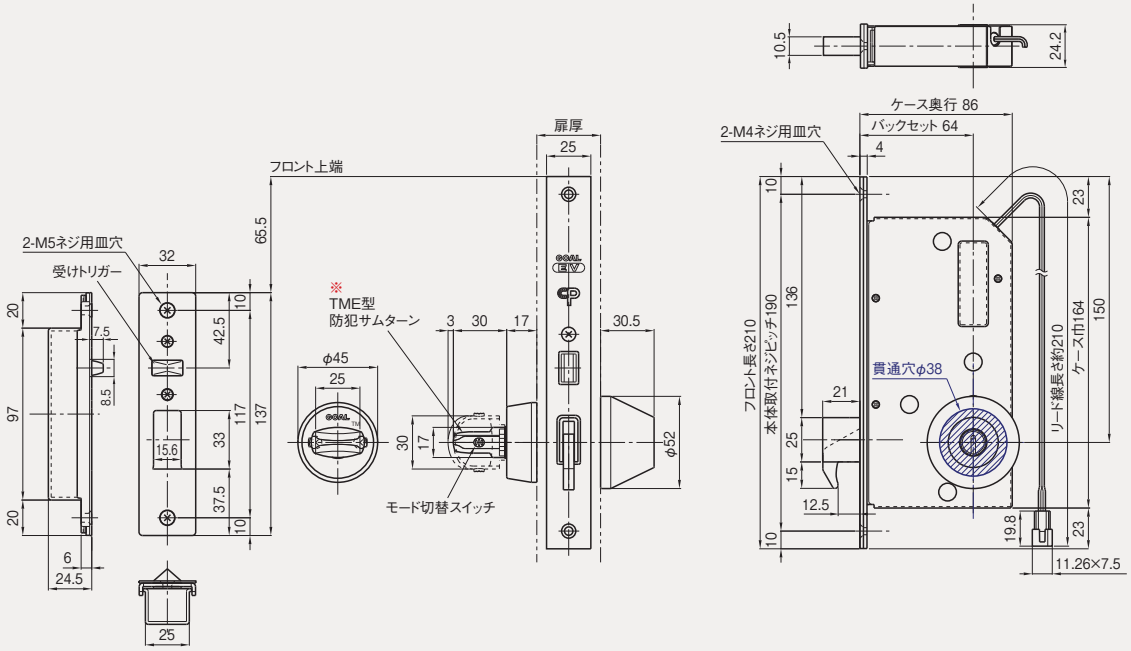

引戸用電気錠(モーター錠) SXE(※9Pコネクター付はSXEV)
防滴型 SXES(※9Pコネクター付はSXESV)

本 文 P.555
価格表 P.81

機種	装着可能なシリンダー		品番	バックセット	取付可能扉厚(表記以上はお問い合わせください)	チリ
SXE,SXEV	・GP[GP] V18[V] GV[GV]	6本ピン[P] 7本ピン[Z]	3,5,6,7	51mm	29~43·43~53mm	5mm以下
SXES,SXESV			5,6,7		図の中の表を参照ください。(注3)	

■外形図·切欠図(単位mm)

⚠ 使用上の注意：デッドボルトへの側圧は49N以下の条件でご使用ください。

● **V-SXE-5**〈本図はV18ピンシリンダーの**V-SXE-5**〉(**SXE**の場合、品番6の切欠は本図の5と同じですが、3はサムターン取付穴を、7はシリンダー取付穴を片側にのみ加工してください。)

※9Pコネクター付の**SXEV**の外形図も同じです。
※対震受座はありません。

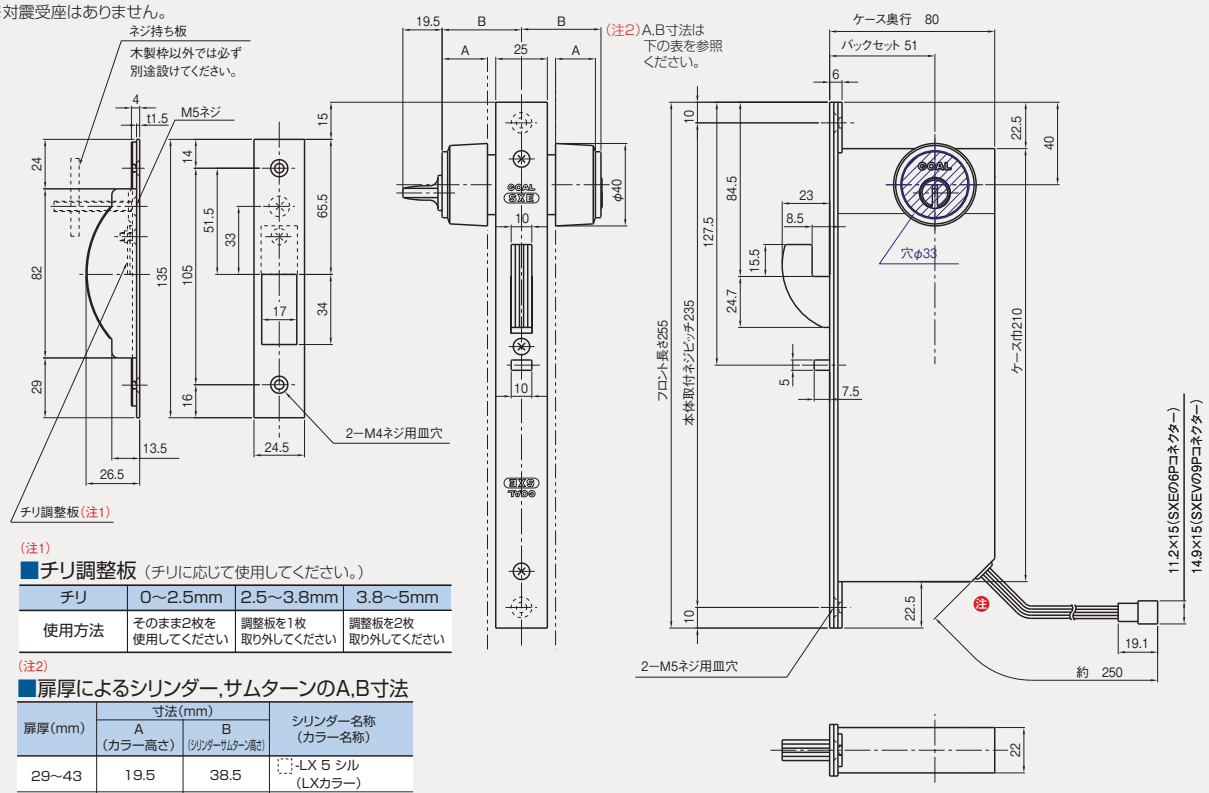

(注1)
■チリ調整板 (チリに応じて使用してください。)

チリ	0~2.5mm	2.5~3.8mm	3.8~5mm
使用方法	そのまま2枚を使用してください	調整板を1枚取り外してください	調整板を2枚取り外してください

(注2)
■扉厚によるシリンダー,サムターンのA,B寸法

扉厚(mm)	寸法(mm) A (カラー高さ)	B (シリンダーサムターン高さ)	シリンダー名称 (カラー名称)
29~43	19.5	38.5	□-LX 5 シル (LXカラー)
43~53	14.5	38.5	□-LX 5 ア シル (LX14mmカラー)
53~63	19.5	48.5	□-LX 5 *40 シル (LXカラー)
63~73	14.5	48.5	□-LX 5 *40 ア シル (LX14mmカラー)
73~83	19.5	58.5	□-LX 5 *50 シル (LXカラー)

□にはGP, V, GVなどのシリンダー記号を記入ください。

● 防滴型 **V-SXES-5**〈本図はV18ピンシリンダーの**V-SXES-5**〉(**SXES**の場合、品番5,6,7の切欠はすべて同じです。)

※9Pコネクター付の**SXESV**の外形図も同じです。
※対震受座はありません。

⚠ 使用上の注意：デッドボルトへの側圧は49N以下の条件でご使用ください。
なお、防滴型ですので必ず図示された向きでのみ取り付けてください。

(注3)
● SXESシリーズのシリンダーの種類や品番による取付可能扉厚

シリンダーの種類(記号)	品番	取付可能扉厚 (表記以外はお問い合わせください。)
・GP [GP] V18[V] GV[GV]	・GP,V,GV-SXES-5,7	30~43·43~53mm
	・GP,V,GV-SXES-6	30~40·40~50mm
6本ピン[P] 7本ピン[Z]	P,Z-SXES-5	30~45·45~55mm
	P,Z-SXES-6	37~47·47~57mm
	P,Z-SXES-7	30~55mm

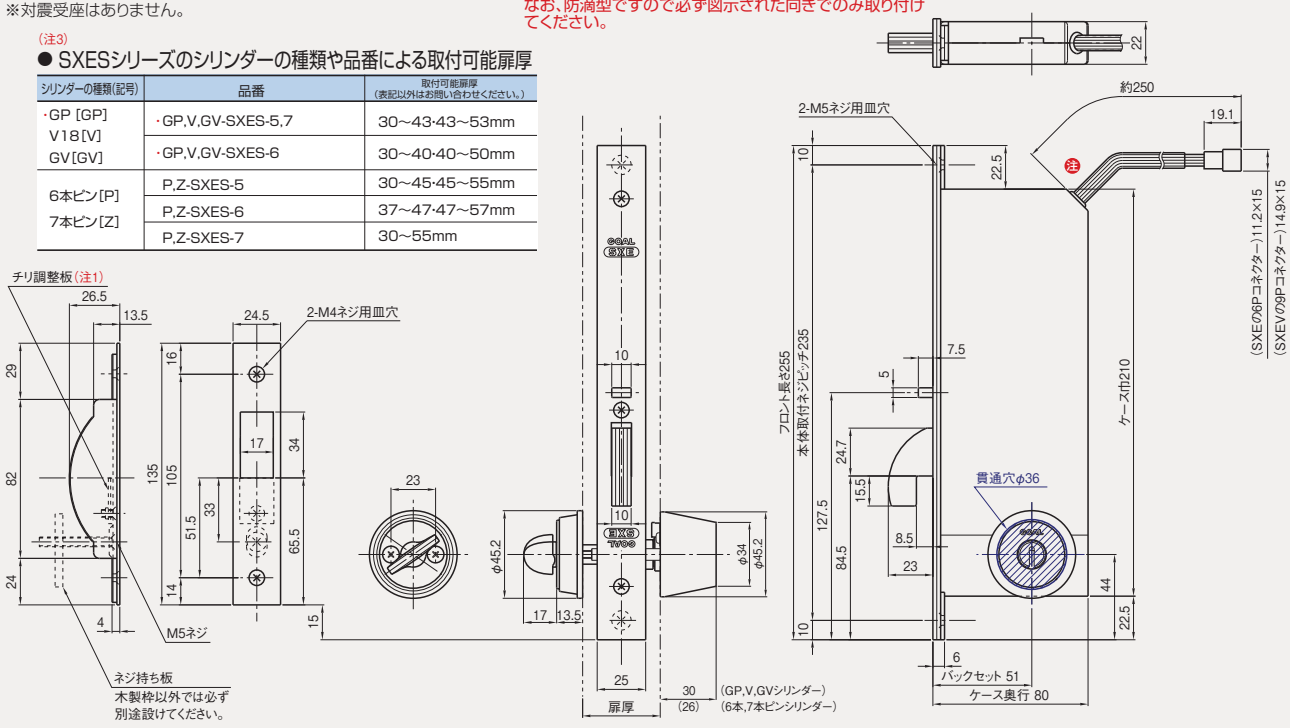

索引
仕様一覧
建物別使用例
錠の基礎知識
シリンダー
キーシステム
ゴールロックの特長
使用上の注意
▼ロック編
防犯建物部品(CP製品)
BL-bs 認定品
新製品
プッシュ・プル錠
レバーハンドル
レバーハンドル錠
ケースロック
ホテルロック
自動施錠錠
室内間仕切錠
空錠・表示錠
木製建具錠
インテグラル錠
円筒錠
面付箱錠
ウォータロック
面付本締錠
本締錠・ガード錠
グレモン錠
ガラス戸錠
非常錠
ケースハンドル錠
引戸錠
引違戸錠
アンティック錠
▼電気錠編 出入管理システム
機器一覧・使用例
取扱い上の注意など
スマートリーダー バスカル
非接触キーリーダー
FeliCa リーダー
カードロック・テンキー
外出確認システム
インターロック・非常ドアシステム
ホテルカードロック
住宅用電気錠システム
防犯スイッチ錠
各種電気錠
通電金具
制御盤
キースイッチなど
防災システム
エアー錠システム
資料編
錠の性能一覧表
シリンダー互換表
その他資料
価格表

引戸用電気錠(モーター錠)(シリンダー型非常解錠装置付) SXEH(A,B)

本文 P.395
価格表 P.51

装着可能なシリンダー		品番	バックセット	取付可能扉厚(表記以上はお問い合わせください)	チリ
・GP[GP] V18[V] GV[GV]	6本ピン[P] 7本ピン[Z]	5,6,7など (P.391参照)	51mm	36~43·43~53mm	5mm以下

索引
仕様一覧
建物別使用例
錠の基礎知識
シリンダー
キーシステム
ゴールロックの特長
使用上の注意
▼ロック編
防犯建物部品(CP製品)
BL-bs 認定品
新製品
プッシュ・プル錠
レバーハンドル
レバーハンドル錠
ケースロック
ホテルロック
自動施錠錠
室内間仕切錠
空錠・表示錠
木製建具錠
インテグラル錠
円筒錠
面付箱錠
ウォータロック
面付本締錠
本締錠・ガード錠
グレモン錠
ガラス戸錠
非常錠
ケースハンドル錠
引戸錠
引違戸錠
アンティック錠
▼電気錠編 出入管理システム
機器一覧・使用例
取扱い上の注意など
スマートリーダー バスカル
非接触キーリーダー
FeliCa リーダー
カードロック・テンキー
外出確認システム
インターロック・
非常ドアシステム
ホテルカードロック
住宅用電気錠システム
防犯スイッチ錠
各種電気錠
通電金具
制御盤
キースイッチなど
防災システム
エアー錠システム
資料編
錠の性能一覧表
シリンダー互換表
その他資料
価格表

■外形図·切欠図(単位mm)

● V-SXEH(A,B)-6(R)(非常錠)〈本図はV18シリンダー、シリンダー型非常解錠装置(R)のV-SXEHA-6(R)〉

※9Pコネクター付のSXEVH(A,B)の外形図も同じです。なお、通電金具に関しましては別途お問い合わせください。
※対震受座はありません。
⚠ 使用上の注意：デッドボルトへの側圧は49N以下の条件でご使用ください。

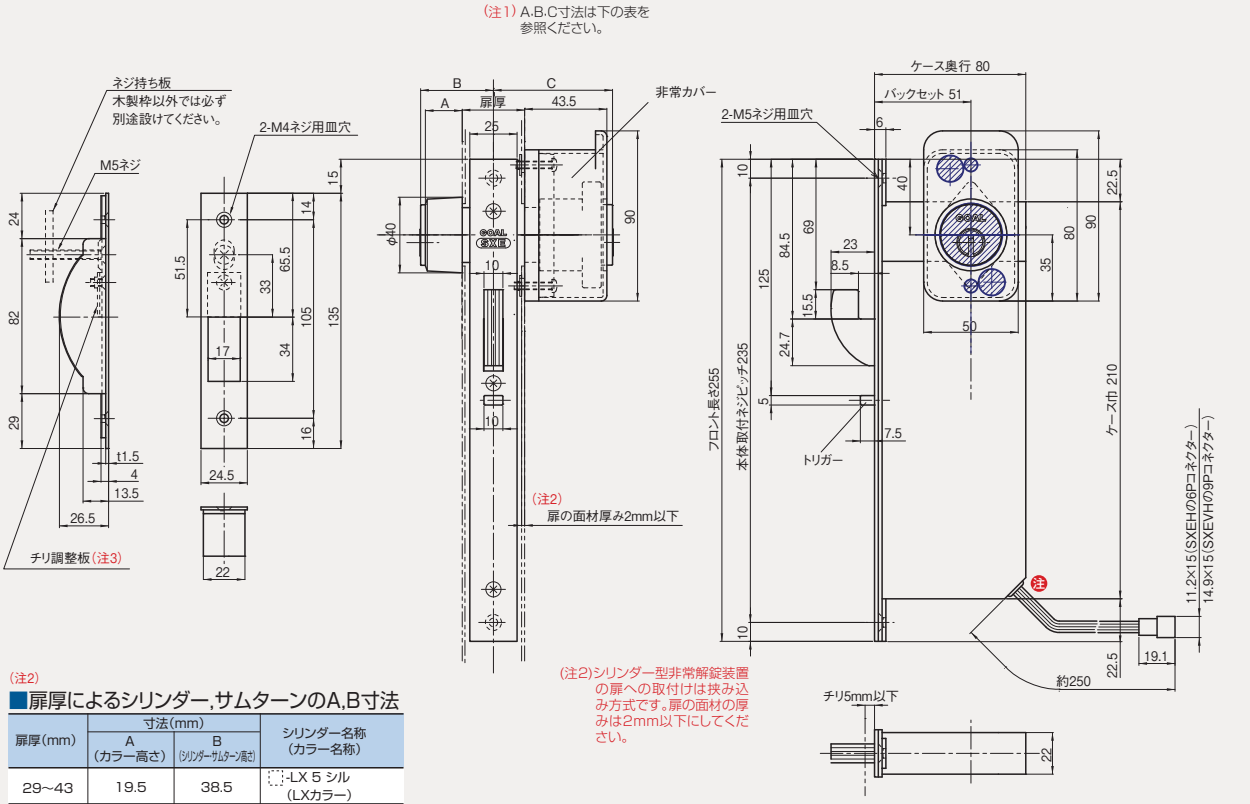

(注2)シリンダー型非常解錠装置の扉への取付けは挟み込み方式です。扉の面材の厚みは2mm以下にしてください。

(注2)
■扉厚によるシリンダー,サムターンのA,B寸法

扉厚(mm)	寸法(mm) A (カラー高さ)	寸法(mm) B (シリンダーサムターン高さ)	シリンダー名称 (カラー名称)
29~43	19.5	38.5	□-LX 5 シル (LXカラー)
43~53	14.5	38.5	□-LX 5 ア シル (LX14mmカラー)
53~63	19.5	48.5	□-LX 5 *40 シル (LXカラー)
63~73	14.5	48.5	□-LX 5 *40 ア シル (LX14mmカラー)
73~83	19.5	58.5	□-LX 5 *50 シル (LXカラー)

□にはGP, V, GVなどのシリンダー記号を記入ください。

(注3)
■チリ調整板(チリに応じて使用してください。)

チリ	0~2.5mm	2.5~3.8mm	3.8~5mm
使用方法	そのまま2枚を使用してください	調整板を1枚取り外してください	調整板を2枚取り外してください

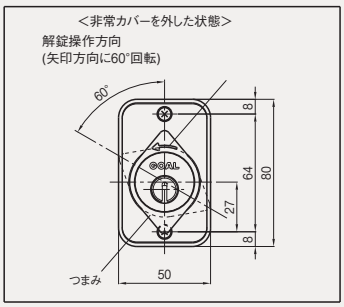

本図は、つまみの解錠操作方向が右回転のL型を示します。左回転の場合はR型となります。

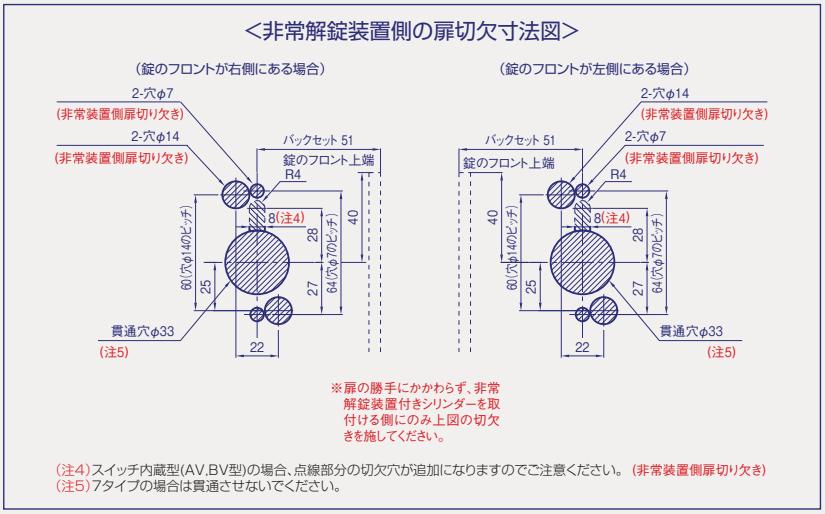

(注4)スイッチ内蔵型(AV,BV型)の場合、点線部分の切欠穴が追加になりますのでご注意ください。(非常装置側扉切り欠き)
(注5)7タイプの場合は貫通させないでください。

ケースロック型電気錠(モーター錠) AHLEM(レバー),AHEM(ノブ)

本 文 P.556
価格表 P.81

機種	装着可能なシリンダー	品番	バックセット	取付可能扉厚(表記以上はお問い合わせください)	チリ
AHLEM	・GP[GP] 6本ピン[P] V18[V] 7本ピン[Z] GV[GV]	3,5,6,7	100mm	35～42.5・42.5～50mm	6mm以下
AHEM				35～50mm	

■外形図・切欠図(単位mm)

(品番6の切欠は本図の5と同じですが、3はサムターン取付穴を、7はシリンダー取付穴を片側にのみ加工してください。)

● V-AHLEM-5NU〈本図はV18シリンダー、NU型レバーを示します。〉

※対震受座はありません。

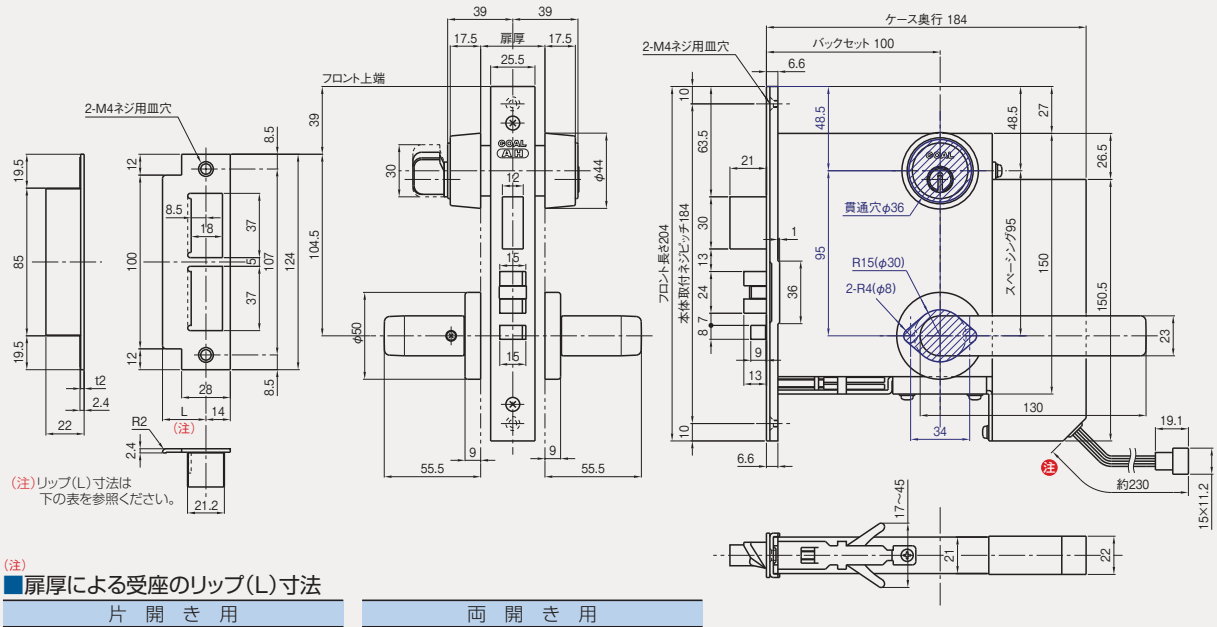

(注)

■扉厚による受座のリップ(L)寸法

片開き用		
扉厚(以上～未満)mm	名 称	L寸法(mm)
35～43	25Lウケザ	25
43～53	30Lウケザ	30
53～60	33Lウケザ	33

両開き用		
扉厚(以上～未満)mm	名 称	L寸法(mm)
35～37	18Lウケザ	18
37～42	20Lウケザ	20
43～47	23Lウケザ	23
47～51	25Lウケザ	25
53～57	28Lウケザ	28
57～61	30Lウケザ	30
63～67	33Lウケザ	33

※表に示されていない扉厚に関しては、お問い合わせください。
※ご注文の際は、扉厚寸法を明示ください。

注 電気錠の切欠は通線とブッシングの余裕を30mm程度みてください。

⚠ 受座選定時の注意：
扉厚に応じて上記表の受座が標準セットされますが、片開き扉の場合、扉と枠の状況によっては受座が大きく突出することがあります。扉と枠の状況をご確認のうえ、受座の突出寸法が大きくならないように、表の中から最適のリップ(L)寸法の受座をお選びください。

● V-AHEM-5Q〈本図はV18シリンダー、Q型ノブを示します。〉

※対震受座はありません。

(受座は上図のAHLEMと共通です。)

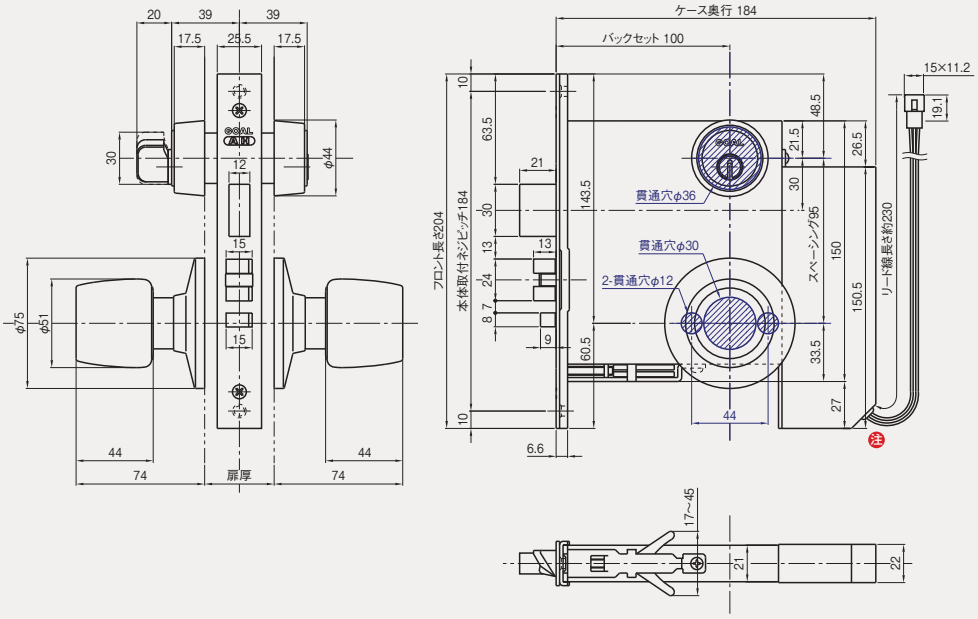

索引
仕様一覧
建物別使用例
錠の基礎知識
シリンダー
キーシステム
ゴールロックの特長
使用上の注意
▼ロック編
防犯建物部品(CP製品)
BL-bs 認定品
新製品
プッシュ・プル錠
レバーハンドル
レバーハンドル錠
ケースロック
ホテルロック
自動施錠錠
室内間仕切錠
空錠・表示錠
木製建具錠
インテグラル錠
円筒錠
面付箱錠
ウォータロック
面付本締錠
本締錠・ガード錠
グレモン錠
ガラス戸錠
非常錠
ケースハンドル錠
引戸錠
引違戸錠
アンティック錠
▼電気錠編 出入管理システム
機器一覧・使用例
取扱い上の注意など
スマートリーダー バスカル
非接触キーリーダー
FeliCa リーダー
カードロック・テンキー
外出確認システム
インターロック・非常ドアシステム
ホテルカードロック
住宅用電気錠システム
防犯スイッチ錠
各種電気錠
通電金具
制御盤
キースイッチなど
防災システム
エアー錠システム
資料編
錠の性能一覧表
シリンダー互換表
その他資料
価格表

グレモン電気錠 CMT,CMR

本 文 P.557
価格表 P.82

装着可能なシリンダー	品番	バックセット	取付可能扉厚(表記以上はお問い合わせください)	チリ
·GP[GP] 6本ピン[P] V18[V] 7本ピン[Z] GV[GV]	1,3,5,6,7	64mm	29~33·33~43·43~53mm	戸先側9mm以下 扉の上下10mm以下

索引
仕様一覧
建物別使用例
錠の基礎知識
シリンダー
キーシステム
ゴールロックの特長
使用上の注意
▼ロック編
防犯建物部品(CP製品)
BL-bs 認定品
新製品
プッシュ・プル錠
レバーハンドル
レバーハンドル錠
ケースロック
ホテルロック
自動施錠錠
室内間仕切錠
空錠・表示錠
木製建具錠
インテグラル錠
円筒錠
面付箱錠
ウォータロック
面付本締錠
本締錠・ガード錠
グレモン錠
ガラス戸錠
非常錠
ケースハンドル錠
引戸錠
引違戸錠
アンティック錠
▼電気錠編
出入管理システム
機器一覧・使用例
取扱い上の注意など
スマートリーダー パスカル
非接触キーリーダー
FeliCa リーダー
カードロック・テンキー
外出確認システム
インターロック・
非常ドアシステム
ホテルカードロック
住宅用電気錠
システム
防犯スイッチ錠
各種電気錠
通電金具
制御盤
キースイッチなど
防災システム
エアー錠システム
資料編
錠の性能一覧表
シリンダー互換表
その他資料
価格表

■外形図·切欠図(単位mm)

(品番6の切欠は本図の5と同じですが、3はサムターン取付穴を、7はシリンダー取付穴を片側にのみ加工してください。なお、1はハンドル取付穴のみ加工してください。)

● V-CMT,CMR-5〈本図はV18シリンダーのV-CMT,CMR-5〉

(脱着式ハンドルや両開扉用受本体の外形図はP.371~372のグレモン錠CMMを参照ください。)
※対震受座はありません。

注 電気錠の切欠は通線とプッシングの余裕を30mm程度みてください。

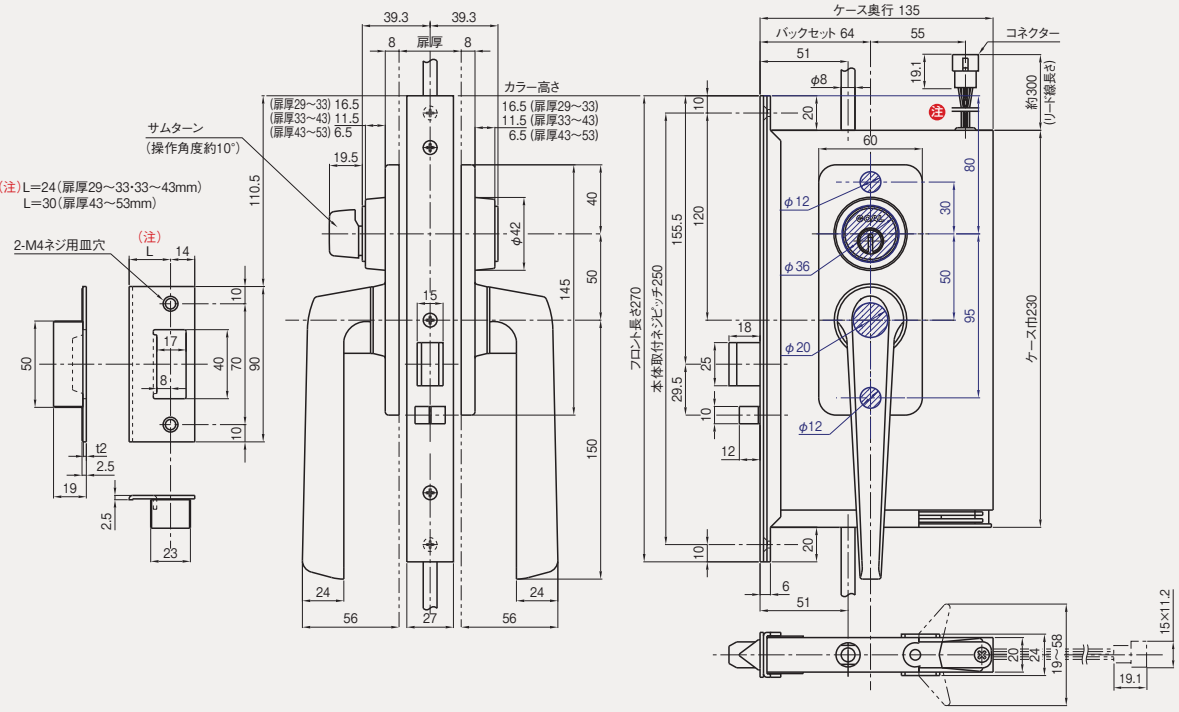

〈要部縦断側面図〉

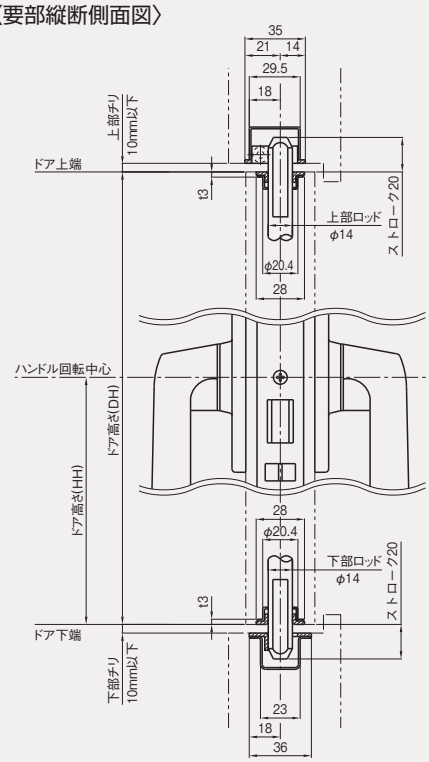

〈要部縦断正面図〉

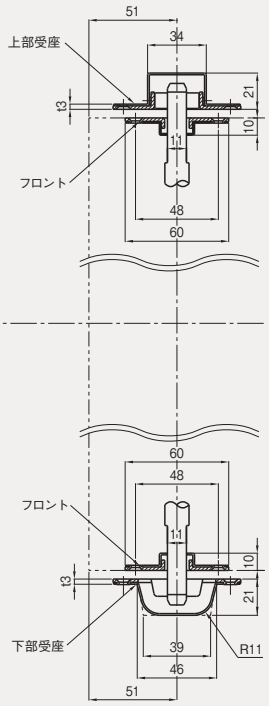

上部受座

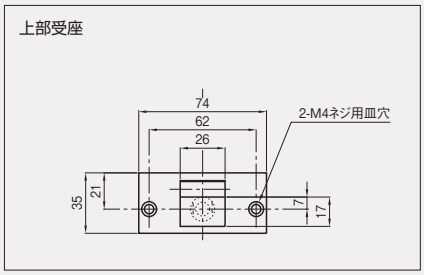

下部受座

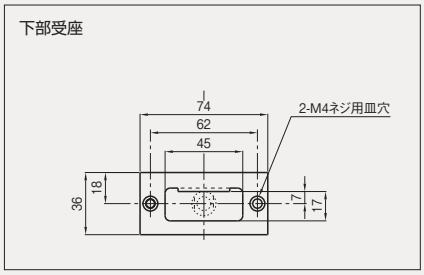

フロント

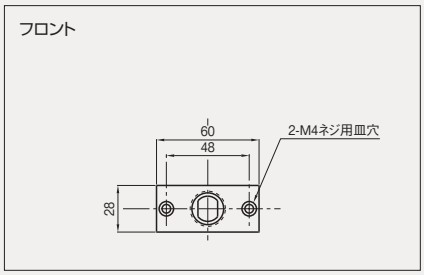

EGLL EGLD 門扉用電気錠（防滴型）EGLL,EGLD

本　文　P.559
価格表　P.72

機種	装着可能なシリンダー	品番	バックセット	取付可能扉厚(表記以上はお問い合わせください)
EGLL	6本ピン[P]	5, 54	45mm	35～42.5･42.5～50mm
EGLD	(6本ピンのみです。)	(54はコインプラグ型サムターン)		35～50mm

■外形図･切欠図(単位mm)

● P-EGLL-54(レバーハンドル型門扉用電気錠、2線式)

(※オプションでTX型サムターンを使用した EGLL-5もあります。)

⚠ 使用上の注意：EGLL,EGLDは共に防滴型ですので、図に示された向きでのみ取り付けてください。

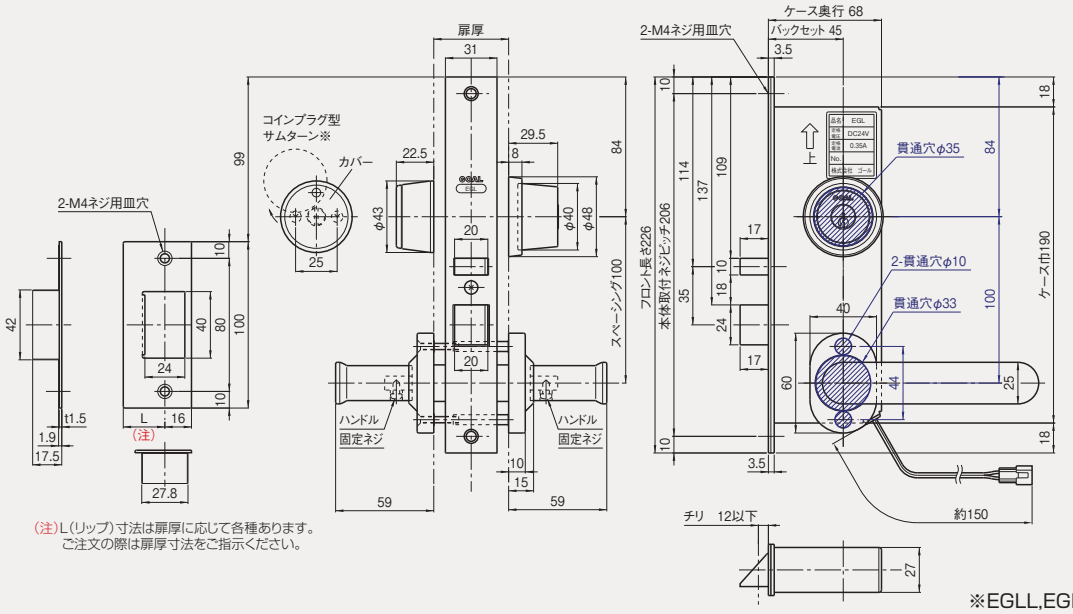

(注)L(リップ)寸法は扉厚に応じて各種あります。
ご注文の際は扉厚寸法をご指示ください。

※EGLL,EGLD-5の
TX型サムターン

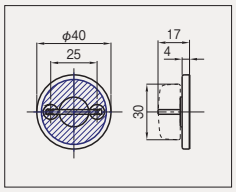

● P-EGLD-54(本締型門扉用電気錠、2線式)

(※オプションでTX型サムターンを使用した EGLD-5もあります。)

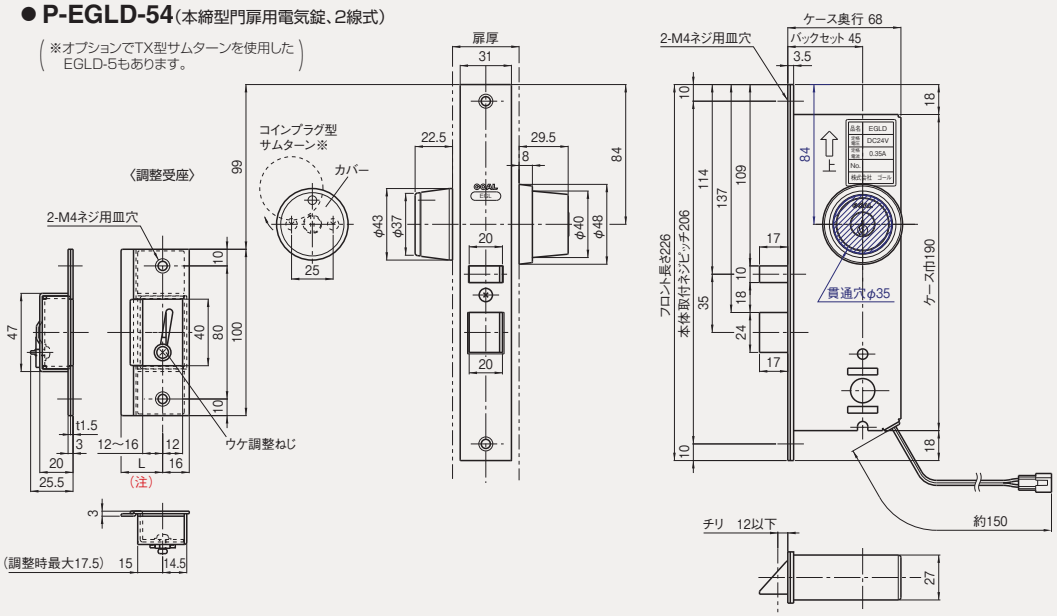

索引
仕様一覧
建物別使用例
錠の基礎知識
シリンダー
キーシステム
ゴールロックの特長
使用上の注意
▼ロック編
防犯建物部品
(CP 製品)
BL-bs 認定品
新製品
プッシュ・
プル錠
レバーハンドル
レバーハンドル錠
ケースロック
ホテルロック
自動施錠錠
室内間仕切錠
空錠・表示錠
木製建具錠
インテグラル錠
円筒錠
面付箱錠
ウォータロック
面付本締錠
本締錠・ガード錠
グレモン錠
ガラス戸錠
非常錠
ケースハンドル錠
引戸錠
引違戸錠
アンティック錠
▼電気錠編
出入管理システム
機器一覧・使用例
取扱い上の注意など
スマートリーダー バスカル
非接触キーリーダー
FeliCa リーダー
カードロック・テンキー
外出確認システム
インターロック・
非常ドアシステム
ホテルカードロック
住宅用電気錠
システム
防犯スイッチ錠
各種電気錠
通電金具
制御盤
キースイッチなど
防災システム
エアー錠システム
資料編
錠の性能一覧表
シリンダー互換表
その他資料
価格表

電動開放式ドアチェーン ACR-100,100N

本 文 P.560
価格表 P.82

索引
仕様一覧
建物別使用例
錠の基礎知識
シリンダー
キーシステム
ゴールロックの特長
使用上の注意
▼ロック編
防犯建物部品（CP 製品）
BL-bs 認定品
新製品
プッシュ・プル錠
レバーハンドル
レバーハンドル錠
ケースロック
ホテルロック
自動施錠錠
室内間仕切錠
空錠・表示錠
木製建具錠
インテグラル錠
円筒錠
面付箱錠
ウォータロック
面付本締錠
本締錠・ガード錠
グレモン錠
ガラス戸錠
非常錠
ケースハンドル錠
引戸錠
引違戸錠
アンティック錠
▼電気錠編
出入管理システム
機器一覧・使用例
取扱い上の注意など
スマートリーダー パスカル
非接触キーリーダー
FeliCa リーダー
カードロック・テンキー
外出確認システム
インターロック・
非常ドアシステム
ホテルカードロック
住宅用電気錠
システム
防犯スイッチ錠
各種電気錠
通電金具
制御盤
キースイッチなど
防災システム
エアー錠システム
資料編
錠の性能一覧表
シリンダー互換表
その他資料
価格表

■外形図・切欠図（単位mm）

● ACR-100（確認スイッチ付），100N（確認スイッチ無し）

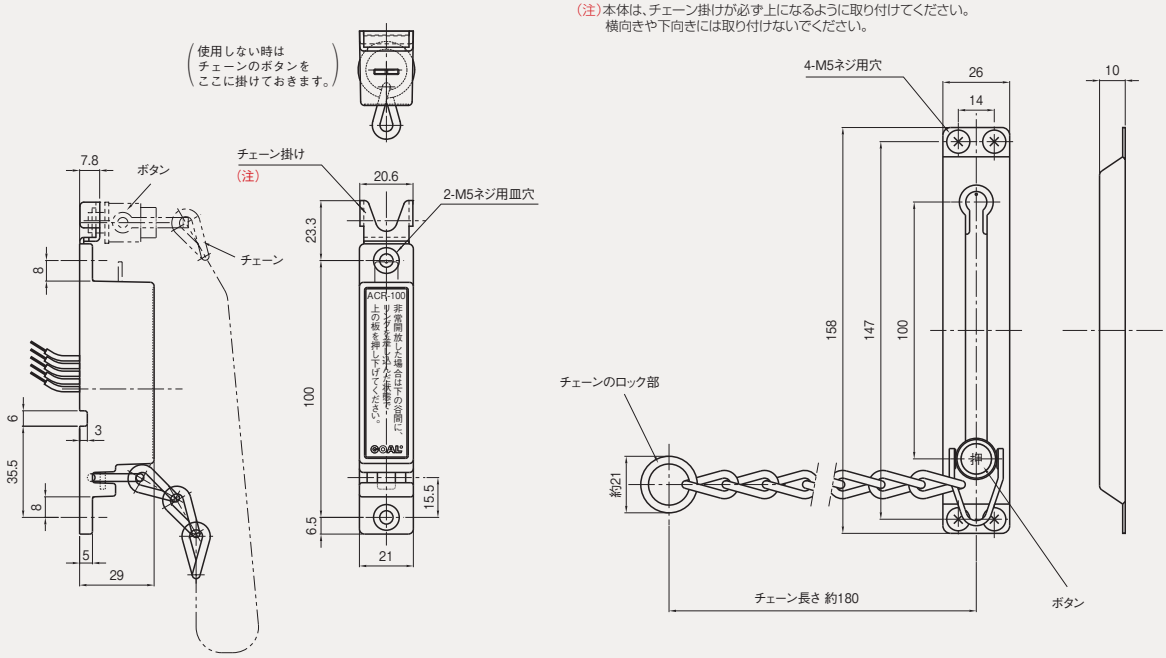

〈枠切欠寸法図〉

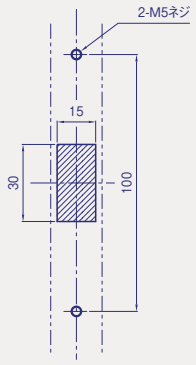

AWR 窓(引戸)用電気錠 AWR-100(通電時施錠型),101(通電時解錠型)

本 文 P.560
価格表 P.82

機種	動作形式	勝手	⚠ラッチ位置(窓開放量)(※選択可能)
AWR-100	通電時施錠型	L型(左障子用)	120mm,130mm,140mm
AWR-101	通電時解錠型	R型(右障子用)	(100mm)(110mm)(120mm)

■外形図・切欠図(単位mm)

● AWR-100,101(L型)

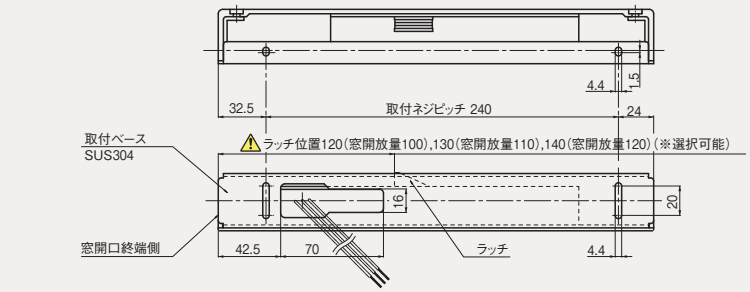

⚠使用上の注意
窓の開放量はラッチ位置により決まりますので、ご注文時に必ずご希望の窓開放量をご指示ください。

(受座)

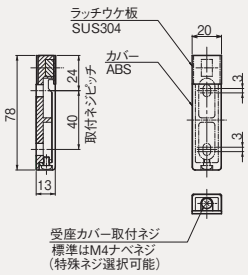

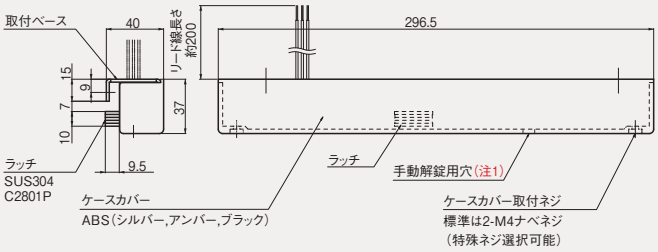

(注1)手動解錠用穴はオプションで、ラッチ位置120mm(窓開放量100mm)の場合のみ設けることができます。

● AWR-100,101(R型)

※R型ではラッチの向きや位置がL型とは異なります。

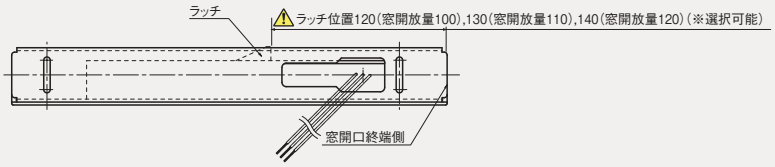

〈施工例図〉

● 外障子(可動)への取付例(内障子は固定)〈本図はL型を示します。〉

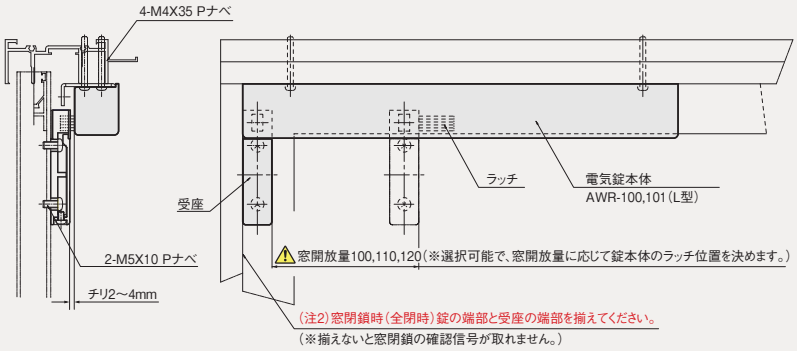

● 内障子(可動)への取付例(外障子は固定)〈本図はR型を示します。〉

(注3)錠本体の取付ネジは必ず4ケ所以上で固定してください。

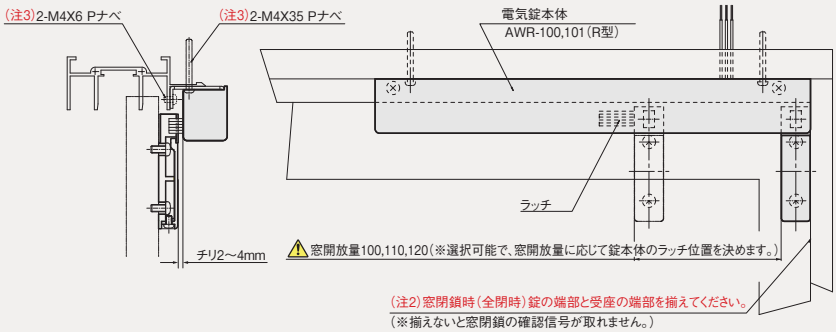

索引
仕様一覧
建物別使用例
錠の基礎知識
シリンダー
キーシステム
ゴールロックの特長
使用上の注意
▼ロック編
防犯建物部品(CP製品)
BL-bs 認定品
新製品
プッシュ・プル錠
レバーハンドル
レバーハンドル錠
ケースロック
ホテルロック
自動施錠錠
室内間仕切錠
空錠・表示錠
木製建具錠
インテグラル錠
円筒錠
面付箱錠
ウォータロック
面付本締錠
本締錠・ガード錠
グレモン錠
ガラス戸錠
非常錠
ケースハンドル錠
引戸錠
引違戸錠
アンティック錠
▼電気錠編 出入管理システム
機器一覧・使用例
取扱い上の注意など
スマートリーダー バスカル
非接触キーリーダー
FeliCa リーダー
カードロック・テンキー
外出確認システム
インターロック・非常ドアシステム
ホテルカードロック
住宅用電気錠システム
防犯スイッチ錠
各種電気錠
通電金具
制御盤
キースイッチなど
防災システム
エアー錠システム
資料編
錠の性能一覧表
シリンダー互換表
その他資料
価格表

埋込型通電金具 RCL-21シリーズ RCL-21,27,28G,21U,28GU,21NV,27H

本 文 P.561
価格表 P.83

索引
仕様一覧
建物別使用例
錠の基礎知識
シリンダー
キーシステム
ゴールロックの特長
使用上の注意
▼ロック編
防犯建物部品（CP 製品）
BL-bs 認定品
新製品
プッシュ・プル錠
レバーハンドル
レバーハンドル錠
ケースロック
ホテルロック
自動施錠錠
室内間仕切錠
空錠・表示錠
木製建具錠
インテグラル錠
円筒錠
面付箱錠
ウォータロック
面付本締錠
本締錠・ガード錠
グレモン錠
ガラス戸錠
非常錠
ケースハンドル錠
引戸錠
引違戸錠
アンティック錠
▼電気錠編 出入管理システム
機器一覧・使用例
取扱い上の注意など
スマートリーダー バスカル
非接触キーリーダー
FeliCa リーダー
カードロック・テンキー
外出確認システム
インターロック・非常ドアシステム
ホテルカードロック
住宅用電気錠システム
防犯スイッチ錠
各種電気錠
通電金具 制御盤 キースイッチなど
防災システム
エアー錠システム
資料編
錠の性能一覧表
シリンダー互換表
その他資料
価格表

■外形図・切欠図（単位mm）

● 埋込型通電金具 RCL-21（リード線6本、6Pコネクター）, 27（リード線7本、9Pコネクター）, 28G（リード線8本、9Pコネクター）

（リード線の本数やコネクターの寸法が異なる以外、外形などすべて同じです。）

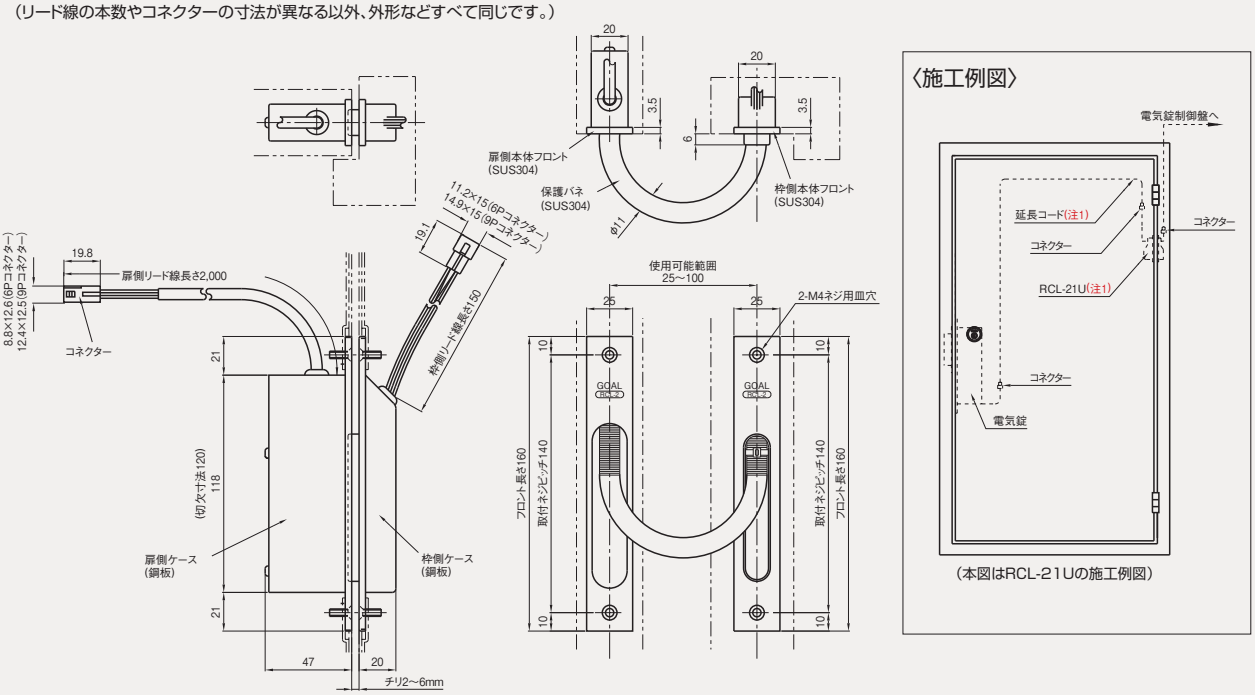

● 埋込型通電金具 RCL-21U（リード線6本）,28GU（リード線8本）

（注1）扉側リード線の長さは100mmですので、必要に応じて延長コードをご使用ください。

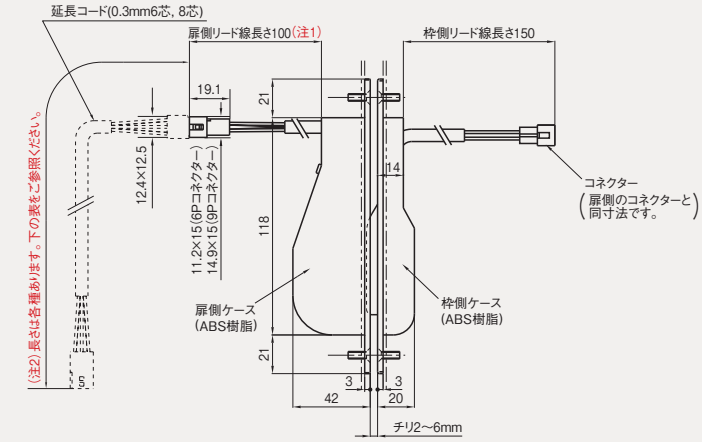

● 埋込型通電金具 RCL-21NV

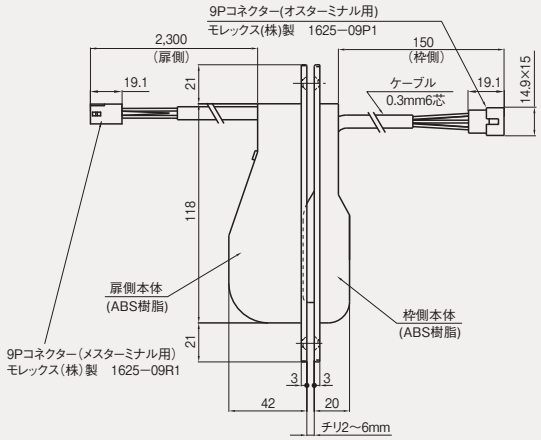

● 延長コード（注2）

（□m延長コード）

● 配線コネクター（注2）

（□m配線コネクター）

● 埋込型通電金具 RCL-27H

（機能切替型電気錠の非常錠EUR(T)H(AV, BV)での非常解錠確認信号が取り出せます。）

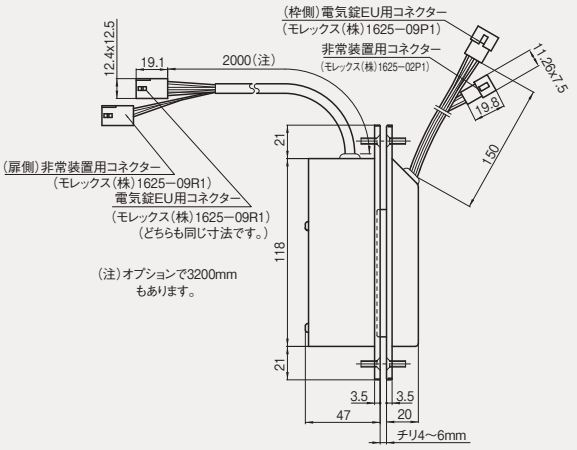

■RCL-21シリーズの配線用コネクターおよび延長コード

品　名	長　さ	コネクター（リード線本数）
RCL-21(27)□m コネクター(注2)	0.5m,1m,1.5m 2m,2.5m,3m	RCL-21…片側6Pコネクター(6本) RCL-27…片側9Pコネクター(6本)
RCL-21(27)□m 延長コード(注2)	1m,2m,3m 4m,5m,10m	RCL-21…両側6Pコネクター(6本) RCL-27…両側9Pコネクター(6本)
RCL-28G□m コネクター	10m,15m	片側9Pコネクター(8本)
RCL-28G□m 延長コード	10m,15m	両側9Pコネクター(8本)

（注2）RCL-21,27のコネクターおよび延長コードは共に、5m以下については0.5m単位で、5m～10mまでについては1m単位で対応可能です。

面付型通電金具 RCL-16,1FT

本 文 P.562
価格表 P.83

■外形図･切欠図(単位mm)

● 面付型通電金具 **RCL-1FT**(プレート付)

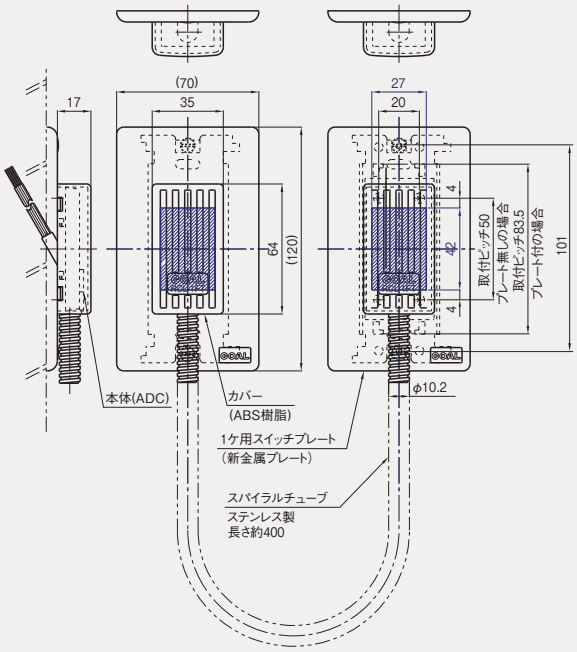

● 面付型通電金具 **RCL-16**

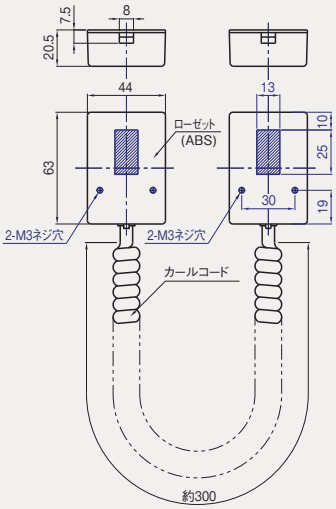

※RCL-1FT(プレート付、コネクター付)の場合、RCL-1FTに
下図の配線コネクターがセットされます。

● **RCL-21** コネクター

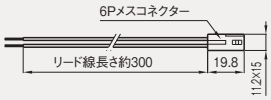

● **EMV** 配線コネクター

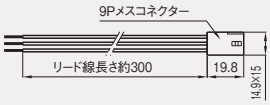

〈面付型通電金具の施工例図〉

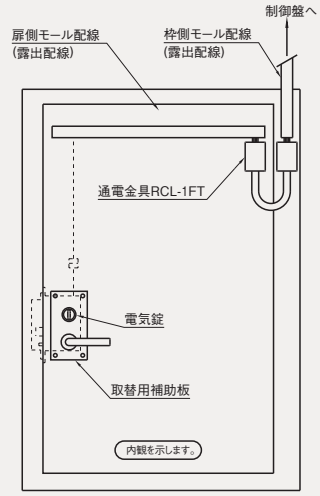

索引
仕様一覧
建物別使用例
錠の基礎知識
シリンダー
キーシステム
ゴールロックの特長
使用上の注意
▼ロック編
防犯建物部品
(CP 製品)
BL-bs 認定品
新製品
プッシュ・
プル錠
レバーハンドル
レバーハンドル錠
ケースロック
ホテルロック
自動施錠錠
室内間仕切錠
空錠・表示錠
木製建具錠
インテグラル錠
円筒錠
面付箱錠
ウォータロック
面付本締錠
本締錠・ガード錠
グレモン錠
ガラス戸錠
非常錠
ケースハンドル錠
引戸錠
引違戸錠
アンティック錠
▼電気錠編
出入管理システム
機器一覧・使用例
取扱い上の注意など
スマートリーダー パスカル
非接触キーリーダー
FeliCa リーダー
カードロック・テンキー
外出確認システム
インターロック・
非常ドアシステム
ホテルカードロック
住宅用電気錠
システム
防犯スイッチ錠
各種電気錠
通電金具
制御盤
キースイッチなど
防災システム
エアー錠システム
資料編
錠の性能一覧表
シリンダー互換表
その他資料
価格表

RCL 引戸用通電金具 RCL-6FB

索引
仕様一覧
建物別使用例
錠の基礎知識
シリンダー
キーシステム
ゴールロックの特長
使用上の注意
▼ロック編
防犯建物部品（CP 製品）
BL-bs 認定品
新製品
プッシュ・プル錠
レバーハンドル
レバーハンドル錠
ケースロック
ホテルロック
自動施錠錠
室内間仕切錠
空錠・表示錠
木製建具錠
インテグラル錠
円筒錠
面付箱錠
ウォータロック
面付本締錠
本締錠・ガード錠
グレモン錠
ガラス戸錠
非常錠
ケースハンドル錠
引戸錠
引違戸錠
アンティック錠
▼電気錠編 出入管理システム
機器一覧・使用例
取扱い上の注意など
スマートリーダー バスカル
非接触キーリーダー
FeliCa リーダー
カードロック・テンキー
外出確認システム
インターロック・非常ドアシステム
ホテルカードロック
住宅用電気錠システム
防犯スイッチ錠
各種電気錠
通電金具
制御盤
キースイッチなど
防災システム
エアー錠システム
資料編
錠の性能一覧表
シリンダー互換表
その他資料
価格表

■外形図（単位mm）

● RCL-6FB

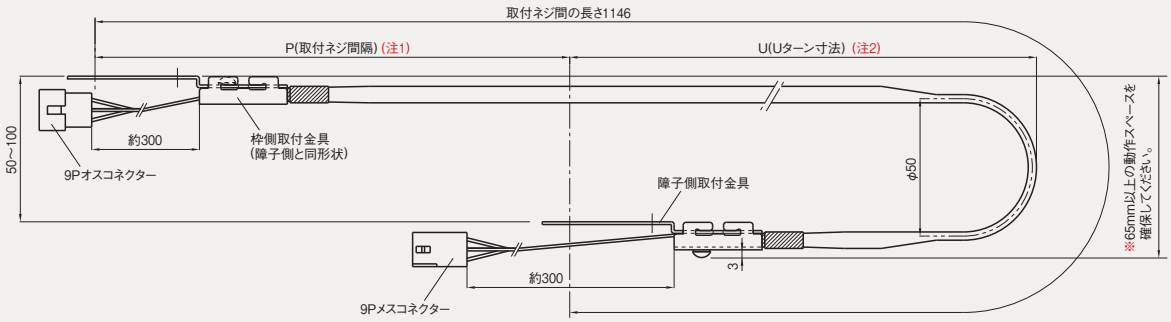

● 取付金具

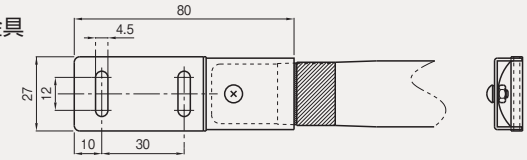

● 施工例図（本図は天井側から床を見下した状態を示します。）

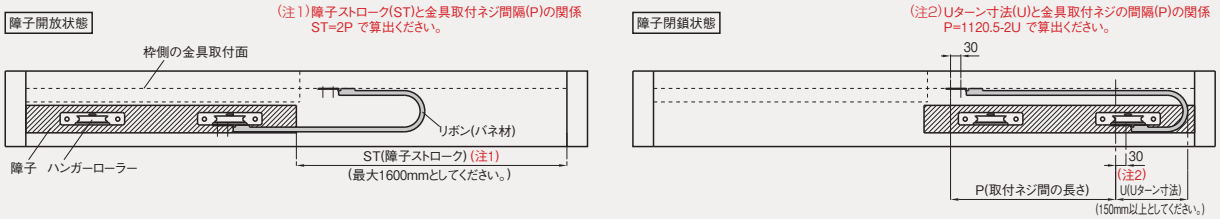

● 取付状態図

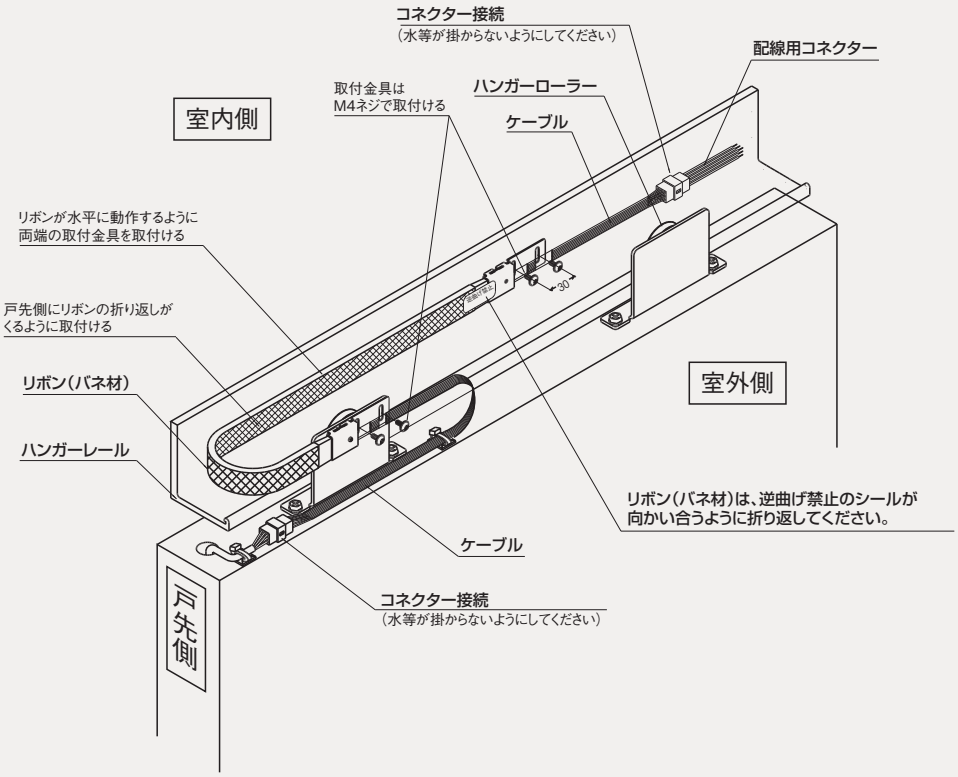

引戸用通電金具 RCL-6V（Vコンタクト）（PAT.）

本 文 P.564
価格表 P.83

■外形図・切欠図（単位mm）

● 納まり参考図

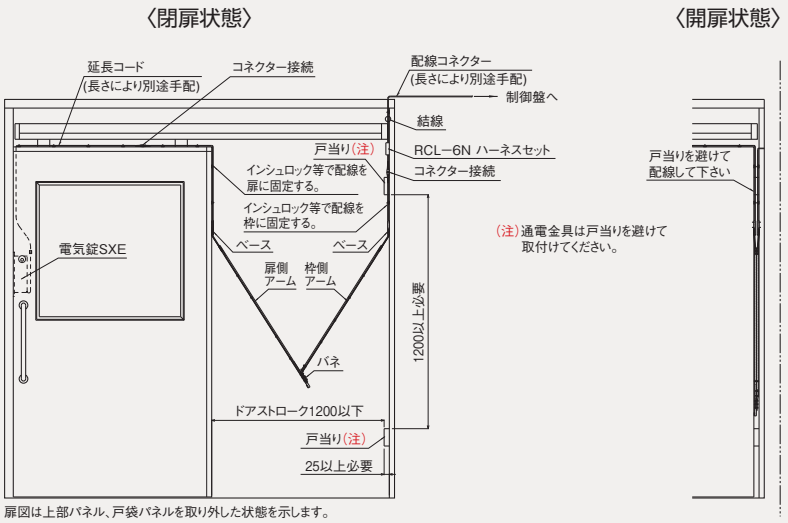

〈要部拡大図〉

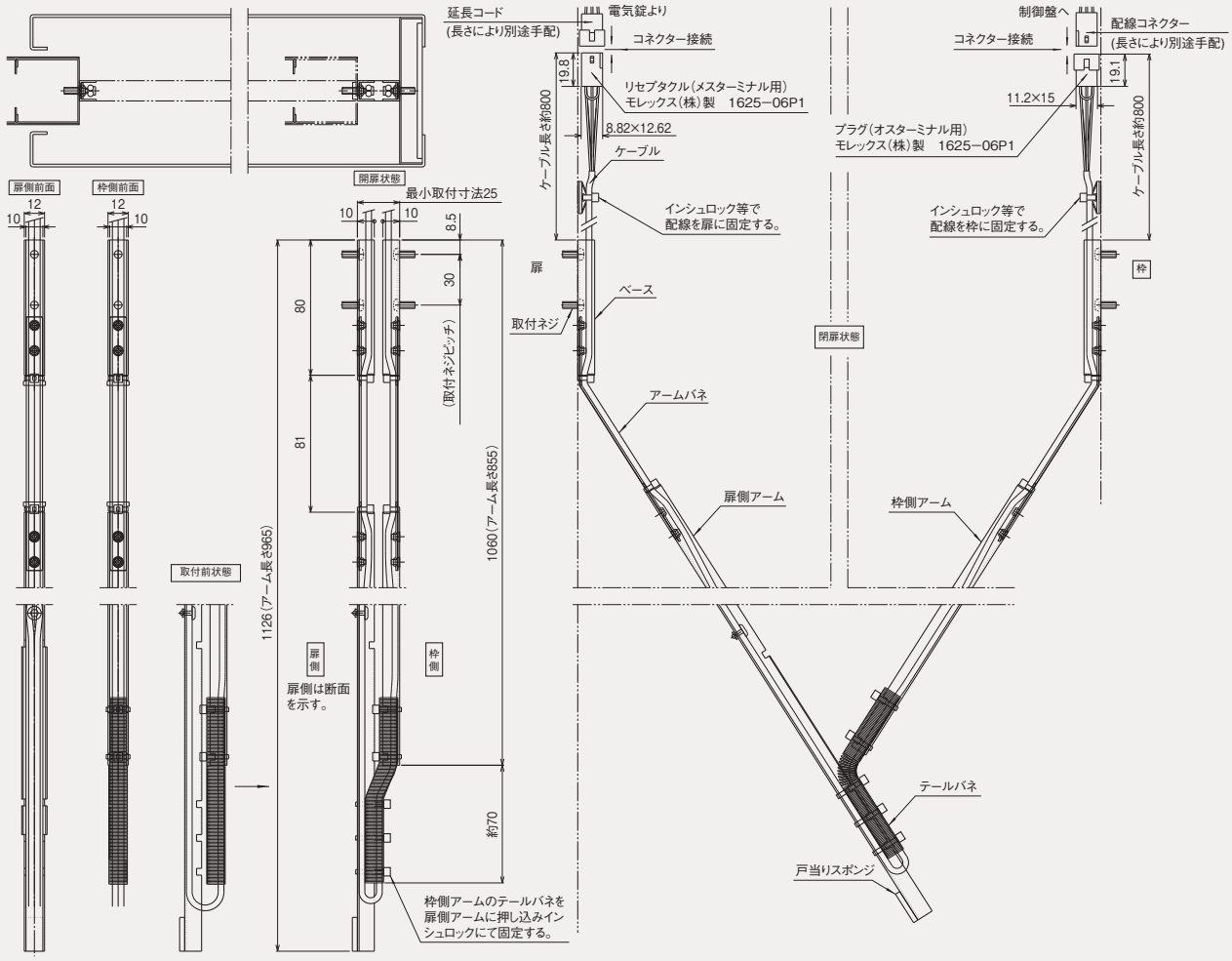

索引
仕様一覧
建物別使用例
錠の基礎知識
シリンダー
キーシステム
ゴールロックの特長
使用上の注意
▼ロック編
防犯建物部品（CP製品）
BL-bs 認定品
新製品
プッシュ・プル錠
レバーハンドル
レバーハンドル錠
ケースロック
ホテルロック
自動施錠錠
室内間仕切錠
空錠・表示錠
木製建具錠
インテグラル錠
円筒錠
面付箱錠
ウォータロック
面付本締錠
本締錠・ガード錠
グレモン錠
ガラス戸錠
非常錠
ケースハンドル錠
引戸錠
引違戸錠
アンティック錠
▼電気錠編 出入管理システム
機器一覧・使用例
取扱い上の注意など
スマートリーダー バスカル
非接触キーリーダー
FeliCa リーダー
カードロック・テンキー
外出確認システム
インターロック・非常ドアシステム
ホテルカードロック
住宅用電気錠システム
防犯スイッチ錠
各種電気錠
通電金具
制御盤
キースイッチなど
防災システム
エアー錠システム
資料編
錠の性能一覧表
シリンダー互換表
その他資料
価格表

電気錠制御盤 RCB-500シリーズ

本 文 P.565
価格表 P.84

索引
仕様一覧
建物別使用例
錠の基礎知識
シリンダー
キーシステム
ゴールロックの特長
使用上の注意
▼ロック編
防犯建物部品（CP製品）
BL-bs 認定品
新製品
プッシュ・プル錠
レバーハンドル
レバーハンドル錠
ケースロック
ホテルロック
自動施錠錠
室内間仕切錠
空錠・表示錠
木製建具錠
インテグラル錠
円筒錠
面付箱錠
ウォータロック
面付本締錠
本締錠・ガード錠
グレモン錠
ガラス戸錠
非常錠
ケースハンドル錠
引戸錠
引違戸錠
アンティック錠
▼電気錠編
出入管理システム
機器一覧・使用例
取扱い上の注意など
スマートリーダー バスカル
非接触キーリーダー
FeliCa リーダー
カードロック・テンキー
外出確認システム
インターロック・
非常ドアシステム
ホテルカードロック
住宅用電気錠
システム
防犯スイッチ錠
各種電気錠
通電金具
制御盤
キースイッチなど
防災システム
エアー錠システム
資料編
錠の性能一覧表
シリンダー互換表
その他資料
価格表

■外形図・切欠図（単位mm）

● 制御盤 **RCB-501～505**（1～5回線用の外形寸法は同じです。）（注）

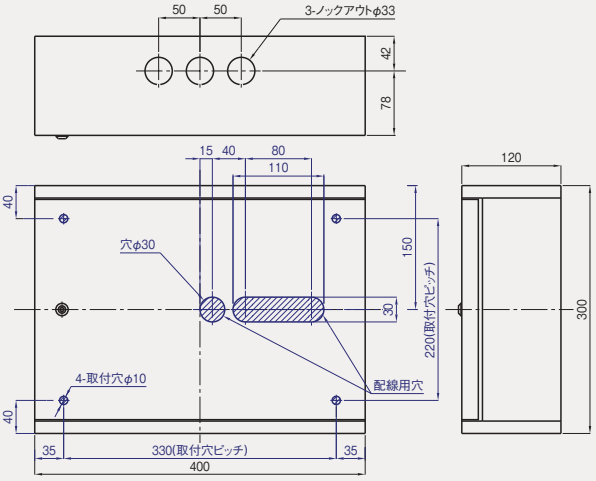

（注）制御盤の特殊機能によっては、例えばRCB-503（3回線用）であっても、RCB-506（6回線用）と同じ外形寸法になることがあります。

● 制御盤 **RCB-506～510**（6～10回線用の外形寸法は同じです。）

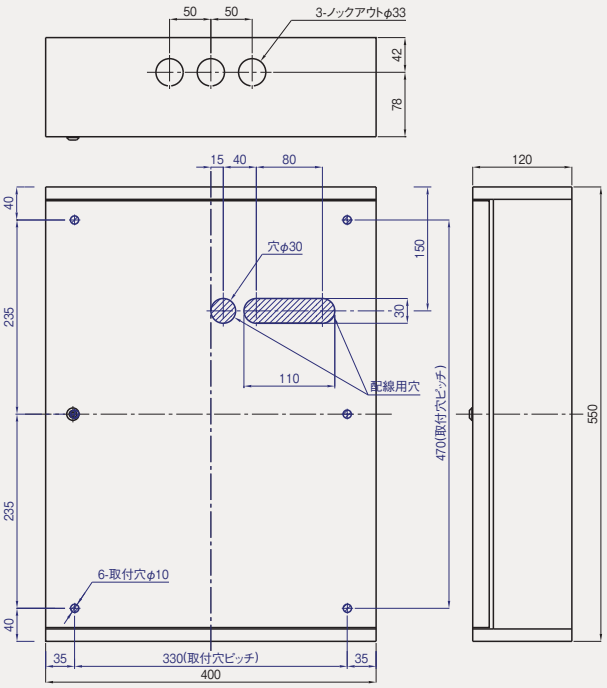

● 制御盤 **RCB-511～515**（11～15回線用の外形寸法は同じです。）

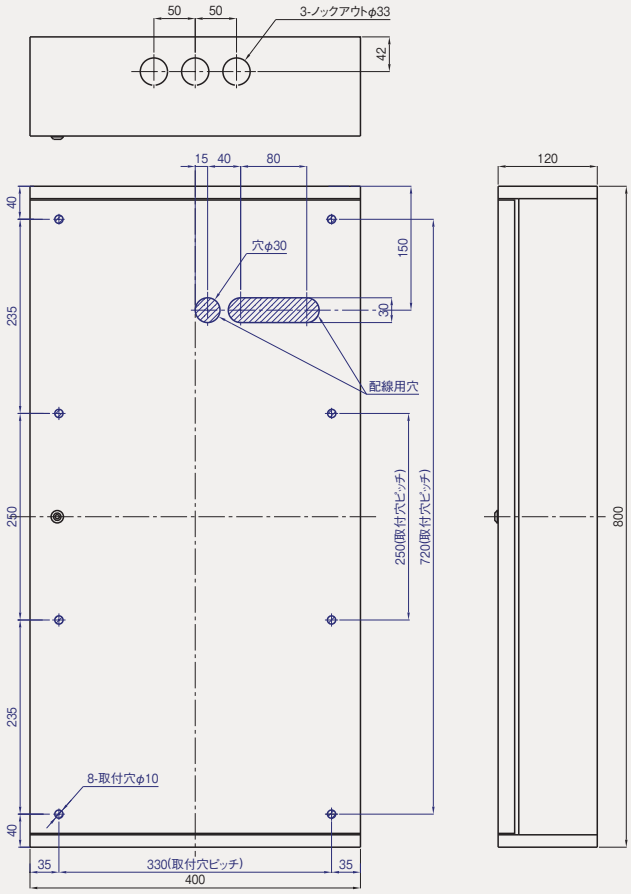

電気錠制御器 2WS-EL100,2WS-EL100J

本 文 P.510 , 512 , 567
価格表 P.70

■外形図･切欠図(単位mm)

● 制御器 **2WS-EL100** (2線式電気錠システム用の制御器ですので、必ず下図の2線変換アダプターを使用してください。)

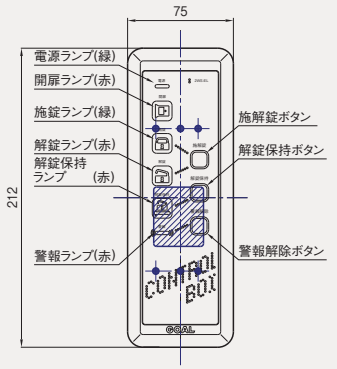

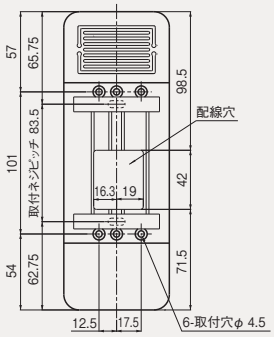

<切欠寸法図>
(ボックスなしの場合)

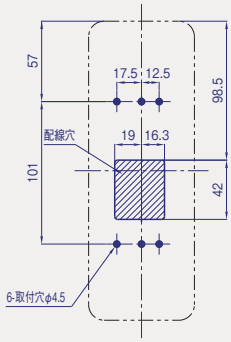

(1個用スイッチボックス(カバー付)に適合しています。)

● 2線変換アダプター(**2WS**アダプター)

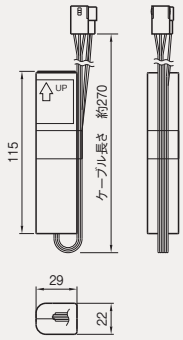

● 制御器 **2WS-EL100J** (防犯建物部品･CP製品の電気錠専用の制御器です。なお、2線式アダプターは不要です。)

(CP認定マーク)

(※外形寸法や切欠寸法は2WS-EL100と同じです。)

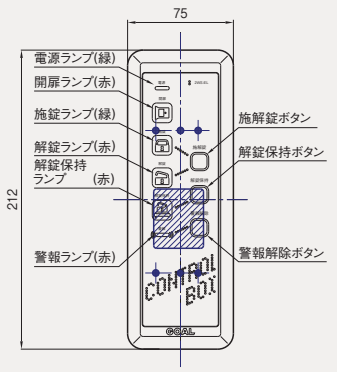

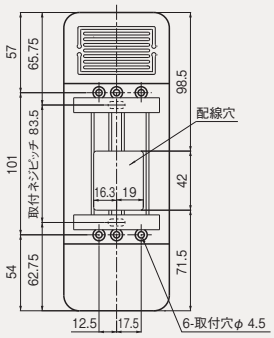

<切欠寸法図>
(ボックスなしの場合)

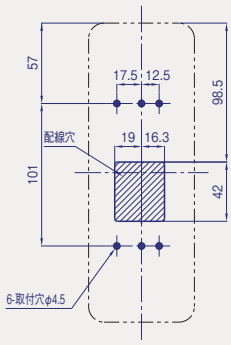

(1個用スイッチボックス(カバー付)に適合しています。)

索引
仕様一覧
建物別使用例
錠の基礎知識
シリンダー
キーシステム
ゴールロックの特長
使用上の注意
▼ロック編
防犯建物部品(CP製品)
BL-bs 認定品
新製品
プッシュ・プル錠
レバーハンドル
レバーハンドル錠
ケースロック
ホテルロック
自動施錠錠
室内間仕切錠
空錠・表示錠
木製建具錠
インテグラル錠
円筒錠
面付箱錠
ウォータロック
面付本締錠
本締錠・ガード錠
グレモン錠
ガラス戸錠
非常錠
ケースハンドル錠
引戸錠
引違戸錠
アンティック錠
▼電気錠編
出入管理システム
機器一覧・使用例
取扱い上の注意など
スマートリーダー パスカル
非接触キーリーダー
FeliCa リーダー
カードロック・テンキー
外出確認システム
インターロック・
非常ドアシステム
ホテルカードロック
住宅用電気錠
システム
防犯スイッチ錠
各種電気錠
通電金具
制御盤
キースイッチなど
防災システム
エアー錠システム
資料編
錠の性能一覧表
シリンダー互換表
その他資料
価格表

電気錠制御盤,制御器,操作プレート RCB-730,800、RSP-800

本 文 P.522 , 567 , 568
価格表 P.84

索引
仕様一覧
建物別使用例
錠の基礎知識
シリンダー
キーシステム
ゴールロックの特長
使用上の注意
▼ロック編
防犯建物部品（CP 製品）
BL-bs 認定品
新製品
プッシュ・プル錠
レバーハンドル
レバーハンドル錠
ケースロック
ホテルロック
自動施錠錠
室内間仕切錠
空錠・表示錠
木製建具錠
インテグラル錠
円筒錠
面付箱錠
ウォータロック
面付本締錠
本締錠・ガード錠
グレモン錠
ガラス戸錠
非常錠
ケースハンドル錠
引戸錠
引違戸錠
アンティック錠
▼電気錠編 出入管理システム
機器一覧・使用例
取扱い上の注意など
スマートリーダー パスカル
非接触キーリーダー
FeliCa リーダー
カードロック・テンキー
外出確認システム
インターロック・非常ドアシステム
ホテルカードロック
住宅用電気錠システム
防犯スイッチ錠
各種電気錠
通電金具
制御盤
キースイッチなど
防災システム
エアー錠システム
資料編
錠の性能一覧表
シリンダー互換表
その他資料
価格表

■外形図・切欠図（単位mm）

● 制御盤 RCB-730

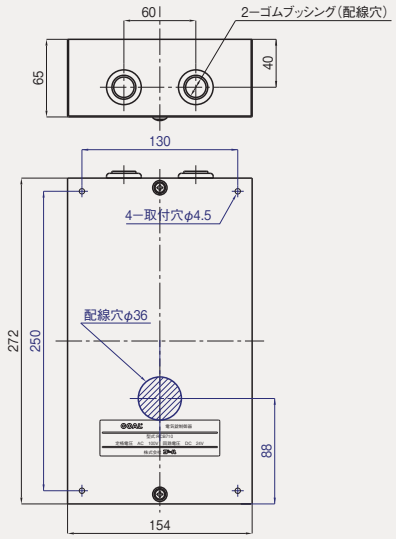

注：制御盤RCB-200および710L（停電時、1回の解錠機能付）は2015年（平成27年）9月末で廃番となりました。

● 制御器 RCB-800

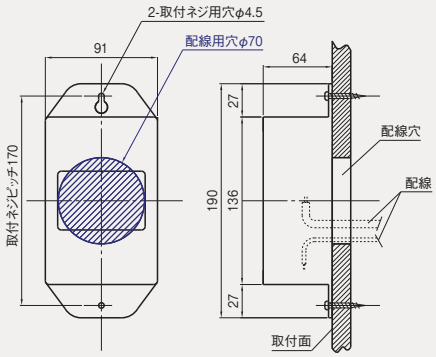

● 操作プレート RSP-800
（RCB-800用）

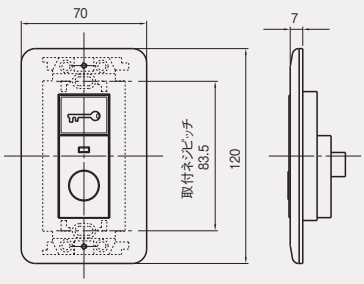

（1個用スイッチボックスに適合）

電気錠制御器 JRC-200B
操作プレート RSP-200B,410U,800

本 文 P.522 , 567 , 568
価格表 P.84

■外形図･切欠図(単位mm)

● 制御器JRC-200B

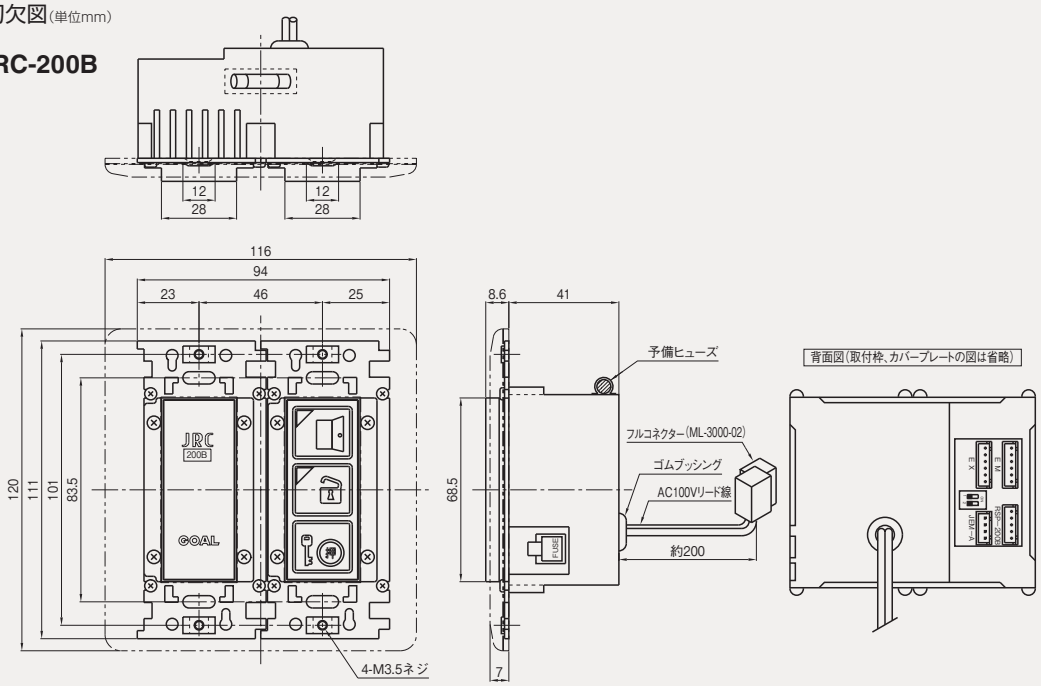

● 操作プレートRSP-200B

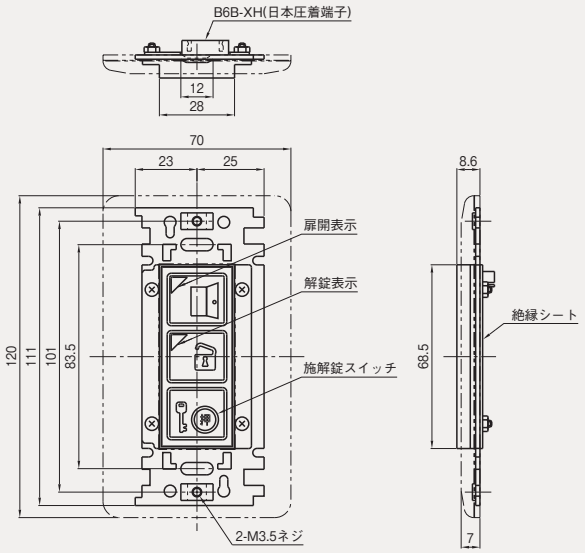

● 操作プレートRSP-800

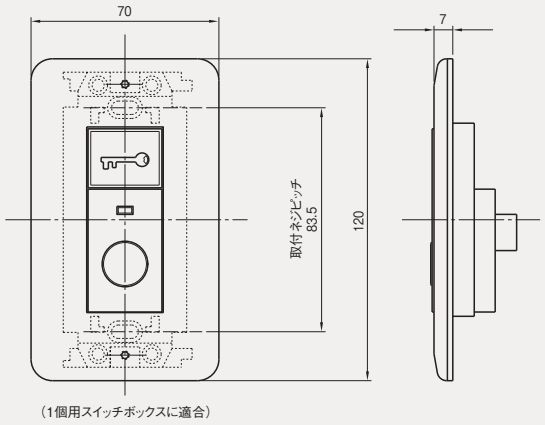

● 操作プレートRSP-410U

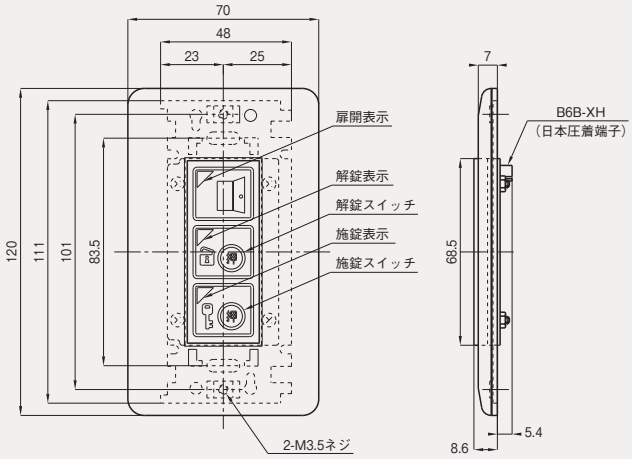

● 操作プレートRSP-410UH(解錠保持機能付)

(付属品として配線用コネクターがあります。)

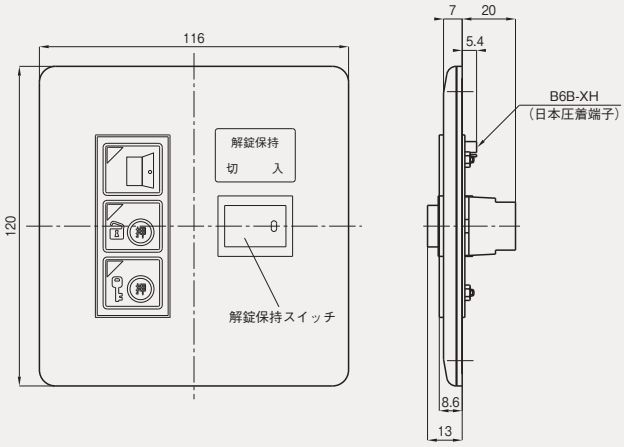

索引
仕様一覧
建物別使用例
錠の基礎知識
シリンダー
キーシステム
ゴールロックの特長
使用上の注意
▼ロック編
防犯建物部品
(CP 製品)
BL-bs 認定品
新製品
プッシュ・
プル錠
レバーハンドル
レバーハンドル錠
ケースロック
ホテルロック
自動施錠錠
室内間仕切錠
空錠・表示錠
木製建具錠
インテグラル錠
円筒錠
面付箱錠
ウォータロック
面付本締錠
本締錠・ガード錠
グレモン錠
ガラス戸錠
非常錠
ケースハンドル錠
引戸錠
引違戸錠
アンティック錠
▼電気錠編
出入管理システム
機器一覧・使用例
取扱い上の注意など
スマートリーダー バスカル
非接触キーリーダー
FeliCa リーダー
カードロック・テンキー
外出確認システム
インターロック・
非常ドアシステム
ホテルカードロック
住宅用電気錠
システム
防犯スイッチ錠
各種電気錠
通電金具
制御盤
キースイッチなど
防災システム
エアー錠システム
資料編
錠の性能一覧表
シリンダー互換表
その他資料
価格表

スイッチ付錠 HLV(レバーハンドル型), HSV(ノブ型)

本 文 P.569
価格表 P.85

装着可能なシリンダー		品番	バックセット	取付可能扉厚(表記以上はお問い合わせください)	チリ
·GP[GP] V18[V] GV[GV]	6本ピン[P] 7本ピン[Z]	5 (5のみ)	76mm	29~33·33~43·43~53mm	6mm以下

索引
仕様一覧
建物別使用例
錠の基礎知識
シリンダー
キーシステム
ゴールロックの特長
使用上の注意
▼ロック編
防犯建物部品(CP製品)
BL-bs 認定品
新製品
プッシュ・プル錠
レバーハンドル
レバーハンドル錠
ケースロック
ホテルロック
自動施錠錠
室内間仕切錠
空錠・表示錠
木製建具錠
インテグラル錠
円筒錠
面付箱錠
ウォータロック
面付本締錠
本締錠・ガード錠
グレモン錠
ガラス戸錠
非常錠
ケースハンドル錠
引戸錠
引違戸錠
アンティック錠
▼電気錠編
出入管理システム
機器一覧・使用例
取扱い上の注意など
スマートリーダー バスカル
非接触キーリーダー
FeliCa リーダー
カードロック・テンキー
外出確認システム
インターロック・
非常ドアシステム
ホテルカードロック
住宅用電気錠
システム
防犯スイッチ錠
各種電気錠
通電金具
制御盤
キースイッチなど
防災システム
エアー錠システム
資料編
錠の性能一覧表
シリンダー互換表
その他資料
価格表

■外形図·切欠図(単位mm)

● **V-HLV-5NU**〈本図はV18シリンダー、NU型レバーを示します。〉

注 ケース奥方向の切欠は、通線とブッシングの余裕を30mm程度みてください。

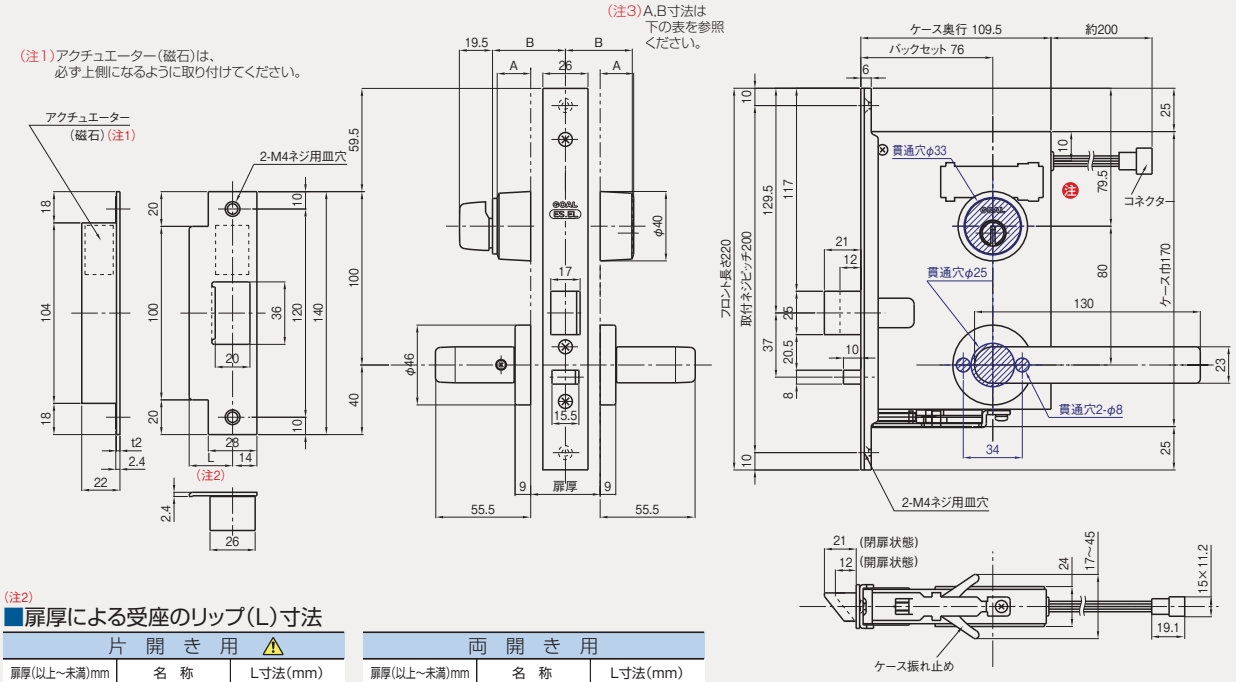

(注2)
■扉厚による受座のリップ(L)寸法

片開き用 ⚠		
扉厚(以上~未満)mm	名 称	L寸法(mm)
29~33	20Lウケザ	20
33~43	25Lウケザ	25
43~53	30Lウケザ	30

両開き用		
扉厚(以上~未満)mm	名 称	L寸法(mm)
29~33	16Lウケザ	16
33~37	18Lウケザ	18
37~42	20Lウケザ	20
43~47	23Lウケザ	23
47~51	25Lウケザ	25

※表に示されていない扉厚に関しては、お問い合わせください。
※ご注文の際は、扉厚寸法を明示ください。

⚠受座選定時の注意:
扉厚に応じて上記表の受座が標準セットされますが、片開き扉の場合、扉と枠の状況によっては受座が大きく突出することがあります。扉と枠の状況をご確認のうえ、受座の突出寸法が大きくならないように、表の中から最適のリップ(L)寸法の受座をお選びください。

(注3)
■扉厚によるシリンダー,サムターンのA,B寸法

扉厚(mm)	寸法(mm) A (カラー高さ)	寸法(mm) B (シリンダーサムターン高さ)	シリンダー名称(カラー名称)
29~43	19.5	38.5	□-LX 5 シル(LXカラー)
43~53	14.5	38.5	□-LX 5 ア シル(LX14mmカラー)
53~63	19.5	48.5	□-LX 5 *40 シル(LXカラー)
63~73	14.5	48.5	□-LX 5 *40 ア シル(LX14mmカラー)
73~83	19.5	58.5	□-LX 5 *50 シル(LXカラー)

□にはGP, V, GVなどのシリンダー記号を記入ください。

● **V-HSV-5Q**〈本図はV18シリンダー、Q型ノブを示します。〉
(受座は上図のHLVと同じです。)

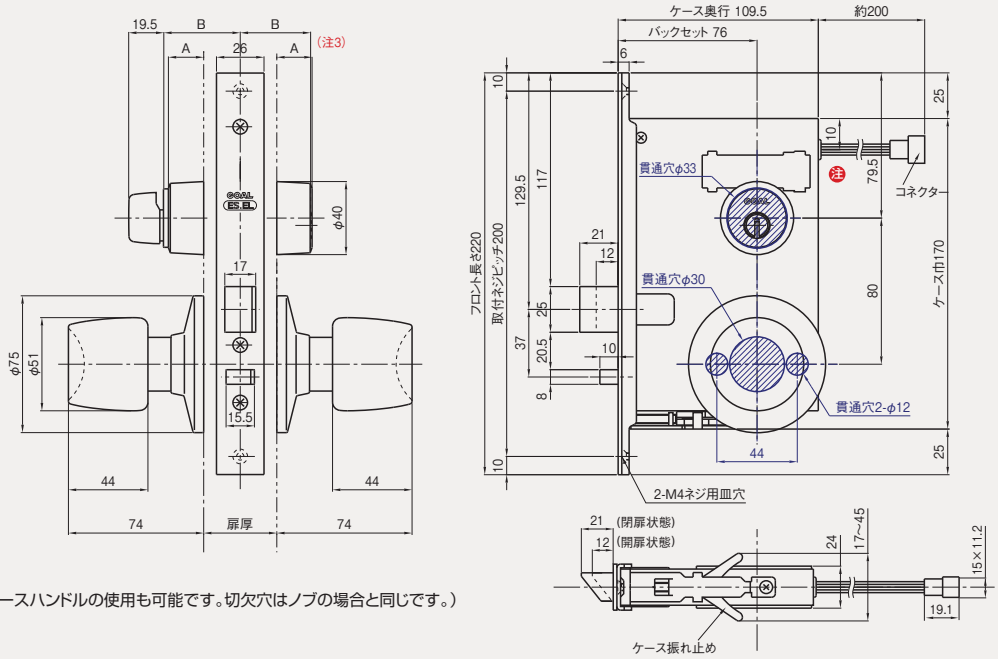

(ケースハンドルの使用も可能です。切欠穴はノブの場合と同じです。)

HDHV MDUV 非常解錠確認スイッチ付非常錠 HDHV 施解錠確認スイッチ付本締錠 MDUV

本　文 P.570
価格表 P.85

シリーズ	装着可能なシリンダー		品番	バックセット	取付可能扉厚(表記以上はお問い合わせください)
HDHV	GP[GP] V18[V] GV[GV]	6本ピン[P] 7本ピン[Z]	5,6,7	38,51,64,76mm	29～43·43～53mm
MDUV			3,5	―	下図参照

■外形図·切欠図(単位mm)

バックセット(mm)	38	51	64	76
ケース奥行(mm)	54.5	68.5	81.5	93.5

● V-HDHV-5·6·7〈本図はV18シリンダーのV-HDHV-6を示します。〉

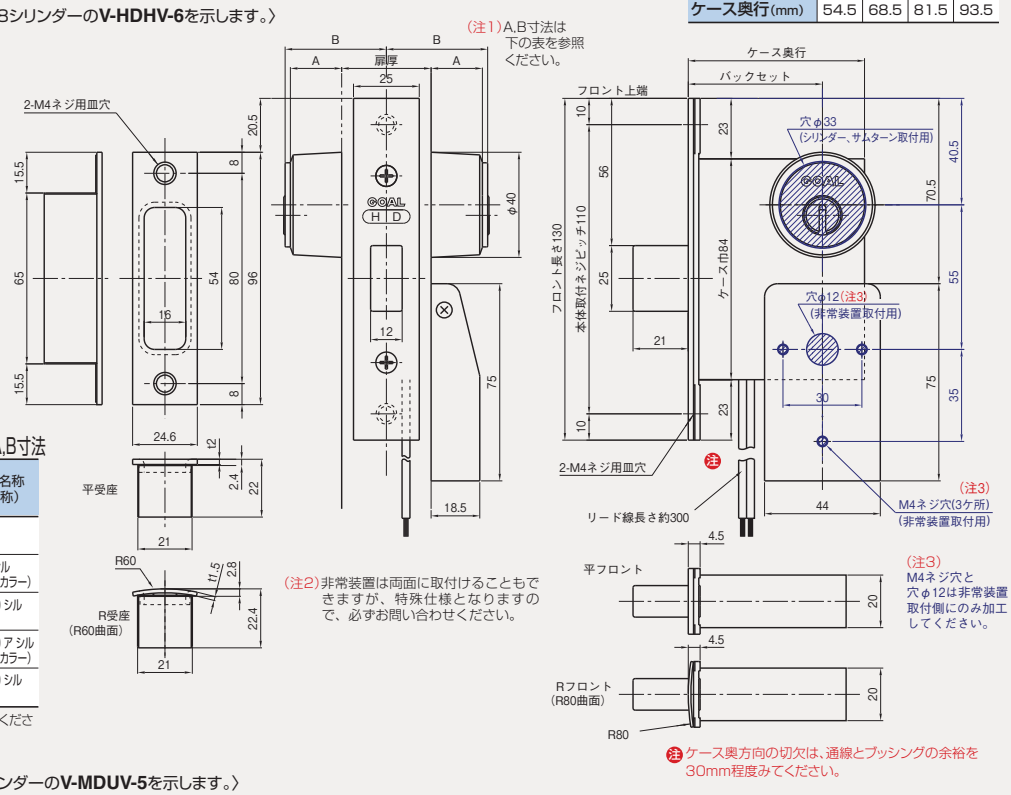

(注1)

■扉厚によるシリンダーサムターンのA,B寸法

扉厚(mm)	寸法(mm) A(カラー高さ)	寸法(mm) B(シリンダーサムターン高さ)	シリンダー名称(カラー名称)
29～43	19.5	38.5	□-LX 5 シル(LXカラー)
43～53	14.5	38.5	□-LX 5 アシル(LX14mmカラー)
53～63	19.5	48.5	□-LX 5 *40 シル(LXカラー)
63～73	14.5	48.5	□-LX 5 *40 アシル(LX14mmカラー)
73～83	19.5	58.5	□-LX 5 *50 シル(LXカラー)

□にはGP, V, GVなどのシリンダー記号を記入ください。

● V-MDUV-5〈本図はV18シリンダーのV-MDUV-5を示します。〉

扉厚 (12mmカラーを使用 ……24～41mm(ライナー使用)、30～50mm(ライナー無し)
埋め込みカラーを使用…… 35～52mm(ライナー使用)、41～61mm(ライナー無し))

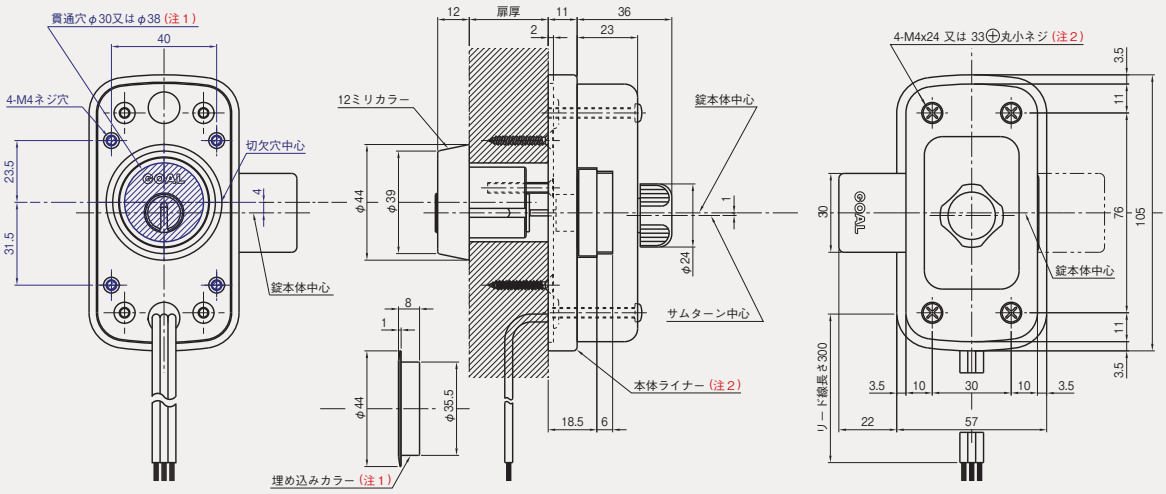

● 受座

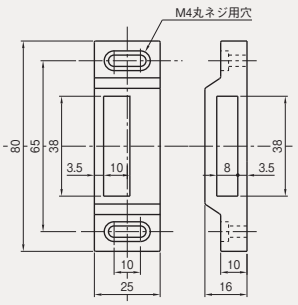

(注)1. 埋め込みカラーを使用する場合は、切欠貫通穴φ38を加工してください。
2. 本体ライナーを使用する場合は、4-M4×33⊕丸小ネジを使用してください。

● 受座取付用のネジ穴加工

(鋼製扉の場合)

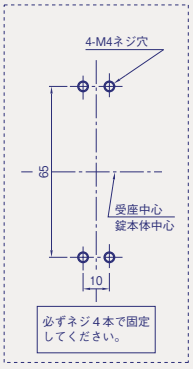

● MDU用取付補助板(t2.0)

(必ず使用してください。)

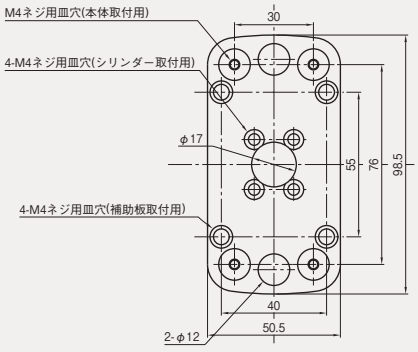

索引
仕様一覧
建物別使用例
錠の基礎知識
シリンダー
キーシステム
ゴールロックの特長
使用上の注意
▼ロック編
防犯建物部品(CP製品)
BL-bs 認定品
新製品
プッシュ・プル錠
レバーハンドル
レバーハンドル錠
ケースロック
ホテルロック
自動施錠錠
室内間仕切錠
空錠・表示錠
木製建具錠
インテグラル錠
円筒錠
面付箱錠
ウォータロック
面付本締錠
本締錠・ガード錠
グレモン錠
ガラス戸錠
非常錠
ケースハンドル錠
引戸錠
引違戸錠
アンティック錠
▼電気錠編 出入管理システム
機器一覧・使用例
取扱い上の注意など
スマートリーダー バスカル
非接触キーリーダー
FeliCa リーダー
カードロック・テンキー
外出確認システム
インターロック・非常ドアシステム
ホテルカードロック
住宅用電気錠システム
防犯スイッチ錠
各種電気錠
通電金具
制御盤
キースイッチなど
防災システム
エアー錠システム
資料編
錠の性能一覧表
シリンダー互換表
その他資料
価格表

ACT-3 スイッチ付受座 ACT-3CN,3W,3CN-K

索引
仕様一覧
建物別使用例
錠の基礎知識
シリンダー
キーシステム
ゴールロックの特長
使用上の注意
▼ロック編
防犯建物部品（CP製品）
BL-bs 認定品
新製品
プッシュ・プル錠
レバーハンドル
レバーハンドル錠
ケースロック
ホテルロック
自動施錠錠
室内間仕切錠
空錠・表示錠
木製建具錠
インテグラル錠
円筒錠
面付箱錠
ウォータロック
面付本締錠
本締錠・ガード錠
グレモン錠
ガラス戸錠
非常錠
ケースハンドル錠
引戸錠
引違戸錠
アンティック錠
▼電気錠編 出入管理システム
機器一覧・使用例
取扱い上の注意など
スマートリーダー バスカル
非接触キーリーダー
FeliCa リーダー
カードロック・テンキー
外出確認システム
インターロック・
非常ドアシステム
ホテルカードロック
住宅用電気錠
システム
防犯スイッチ錠
各種電気錠
通電金具
制御盤
キースイッチなど
防災システム
エアー錠システム
資料編
錠の性能一覧表
シリンダー互換表
その他資料
価格表

■外形図・切欠図（単位mm）

〈レバーハンドル錠（AHL,LG,LGT,LX）,ケースロック（AH,AS）インテグラル錠（UC）用〉

● ACT-3CN型（防浸型）、3W型（スイッチ2ヶ付）開き扉用

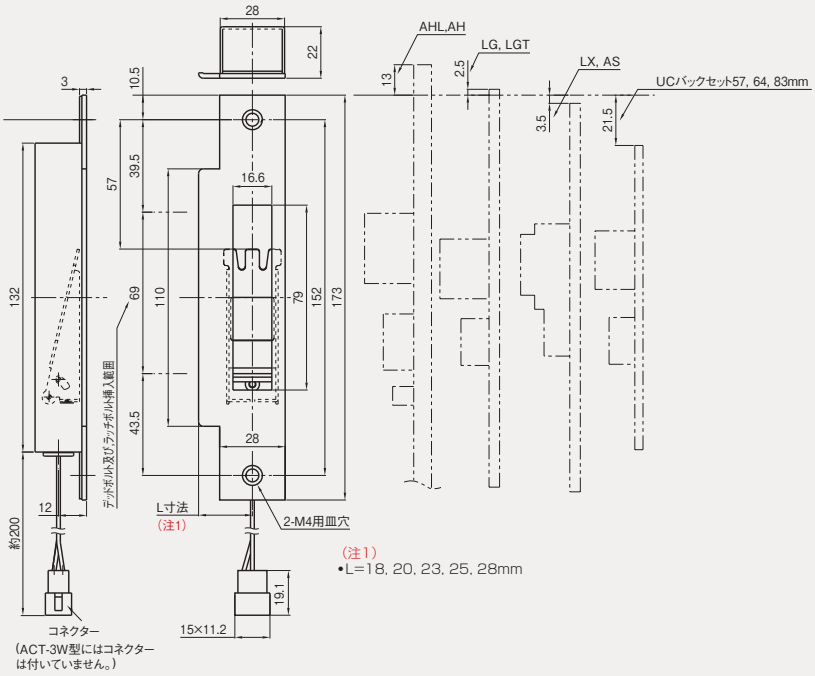

（注1）
•L=18, 20, 23, 25, 28mm

〈本締錠（LD,HD,1502/1503,LXD,AHD）用〉

● ACT-3CN-D型（本締錠用）

（記入無き寸法は、上図のACT-3CNと同じです。）

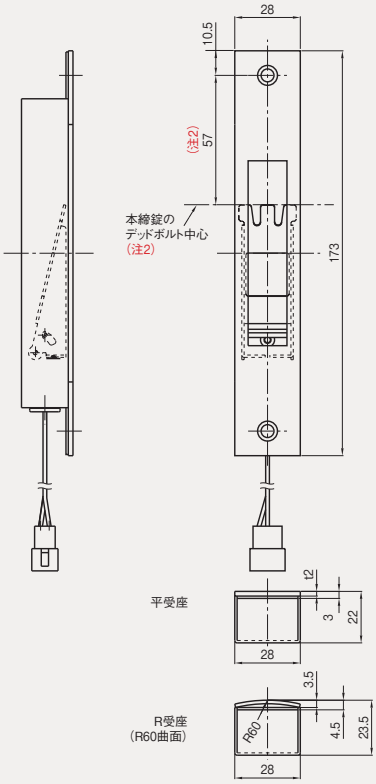

（注2）本締錠（デットボルトのみの錠）を使用する場合、
デットボルトの中心をこの寸法に合わせてください。

〈プッシュ・プル錠PXK,PZK用〉

● ACT-3CN-K型（防浸型）

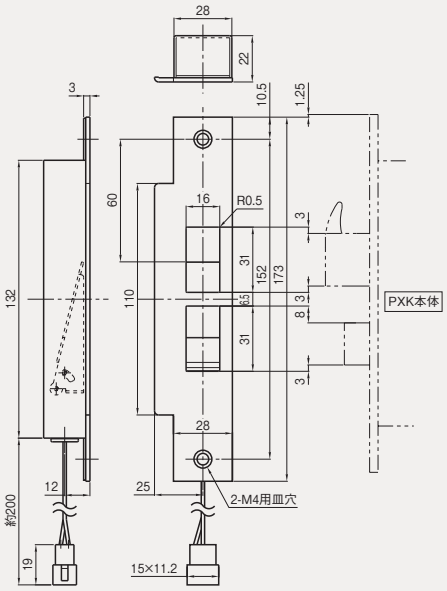

スイッチ付受座 ACT-2

本 文 P.571
価格表 P.85

■外形図・切欠図(単位mm)

● 引戸鎌錠(SX,PSS)用 **ACT-2**型

〈**SX**(バックセット51mm),**SXS**(減音タイプ)(バックセット51mm,76mm)を使用する場合〉

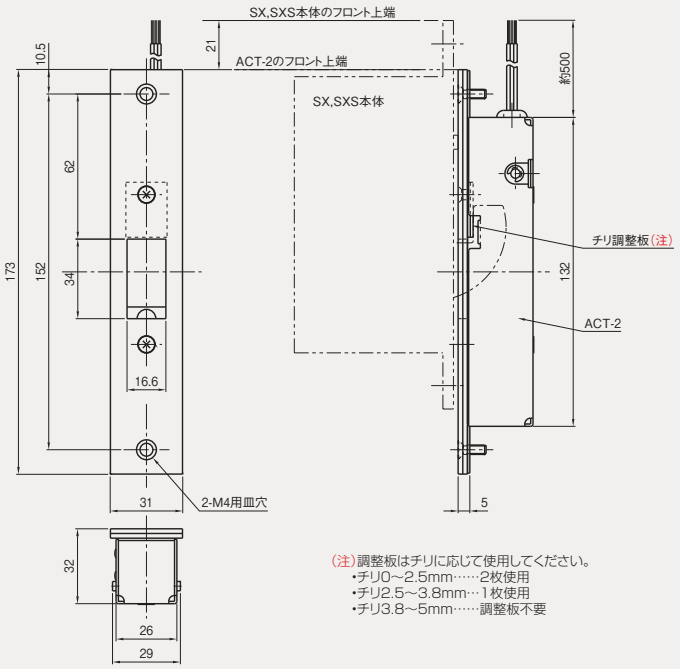

(注)調整板はチリに応じて使用してください。
- チリ0～2.5mm……2枚使用
- チリ2.5～3.8mm…1枚使用
- チリ3.8～5mm……調整板不要

〈**PSS**(バックセット38mm)を使用する場合〉

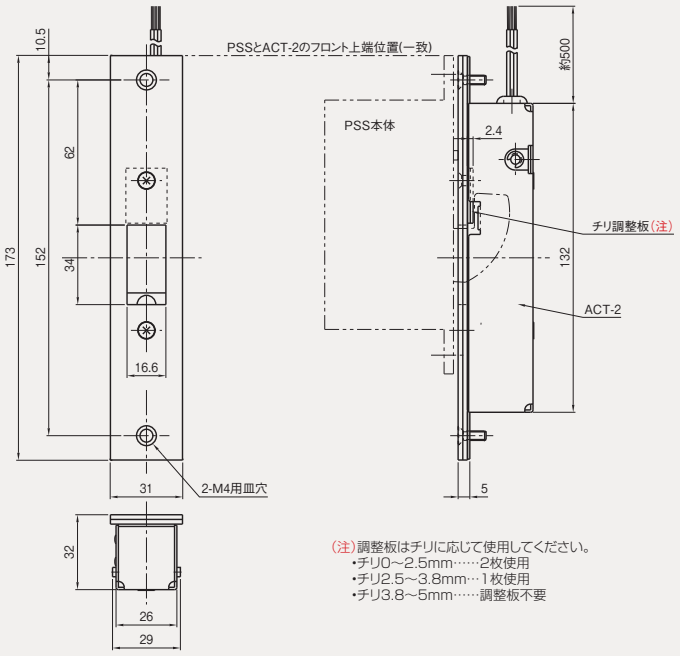

(注)調整板はチリに応じて使用してください。
- チリ0～2.5mm……2枚使用
- チリ2.5～3.8mm…1枚使用
- チリ3.8～5mm……調整板不要

索引
仕様一覧
建物別使用例
錠の基礎知識
シリンダー
キーシステム
ゴールロックの特長
使用上の注意
▼ロック編
防犯建物部品(CP製品)
BL-bs 認定品
新製品
プッシュ・プル錠
レバーハンドル
レバーハンドル錠
ケースロック
ホテルロック
自動施錠錠
室内間仕切錠
空錠・表示錠
木製建具錠
インテグラル錠
円筒錠
面付箱錠
ウォータロック
面付本締錠
本締錠・ガード錠
グレモン錠
ガラス戸錠
非常錠
ケースハンドル錠
引戸錠
引違戸錠
アンティック錠
▼電気錠編 出入管理システム
機器一覧・使用例
取扱い上の注意など
スマートリーダー バスカル
非接触キーリーダー
FeliCa リーダー
カードロック・テンキー
外出確認システム
インターロック・
非常ドアシステム
ホテルカードロック
住宅用電気錠
システム
防犯スイッチ錠
各種電気錠
通電金具
制御盤
キースイッチなど
防災システム
エアー錠システム
資料編
錠の性能一覧表
シリンダー互換表
その他資料
価格表

施解錠確認スイッチ ACT-5M（既設専用型）

本 文 P.571
価格表 P.85

索引
仕様一覧
建物別使用例
錠の基礎知識
シリンダー
キーシステム
ゴールロックの特長
使用上の注意
▼ロック編
防犯建物部品（CP 製品）
BL-bs 認定品
新製品
プッシュ・プル錠
レバーハンドル
レバーハンドル錠
ケースロック
ホテルロック
自動施錠錠
室内間仕切錠
空錠・表示錠
木製建具錠
インテグラル錠
円筒錠
面付箱錠
ウォータロック
面付本締錠
本締錠・ガード錠
グレモン錠
ガラス戸錠
非常錠
ケースハンドル錠
引戸錠
引違戸錠
アンティック錠
▼電気錠編
出入管理システム
機器一覧・使用例
取扱い上の注意など
スマートリーダー パスカル
非接触キーリーダー
FeliCa リーダー
カードロック・テンキー
外出確認システム
インターロック・
非常ドアシステム
ホテルカードロック
住宅用電気錠
システム
防犯スイッチ錠
各種電気錠
通電金具
制御盤
キースイッチなど
防災システム
エアー錠システム
資料編
錠の性能一覧表
シリンダー互換表
その他資料
価格表

■外形図・切欠図（単位mm）

● ACT-5M

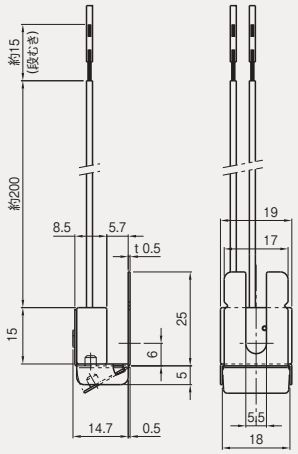

● ACT-5Mアジャスト板

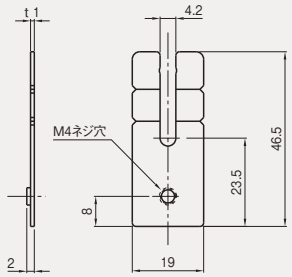

〈取付状態図〉

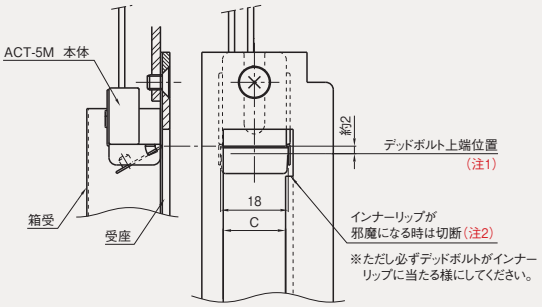

〈アジャスト板を使用した時の取付状態図〉

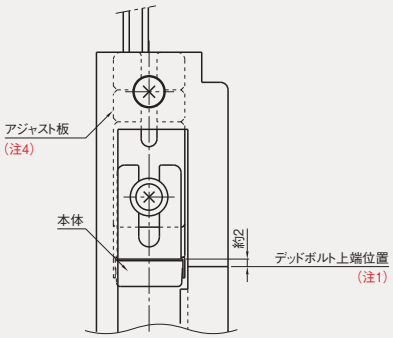

● 箱受（注3）

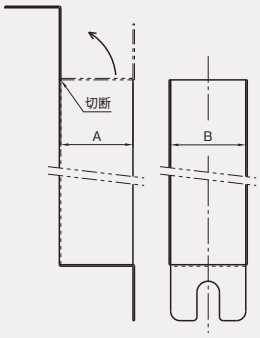

■仕様

適用機種	デッドボルトがある錠前（特殊な錠では使用できない場合がありますので必ず、事前に現地調査をしてください。）
確認スイッチの開閉容量	DC30V、0.1A
取付可能な既設時のチリ	1mm以上 但し、アジャスト板使用時は3mm以上必要です。
回路	2本のリード線は、デッドボルトにて施錠時ONになります。

（注）1.デッドボルトとラッチボルトが上下逆の場合は、本体を逆さに取付てください。

2.受座のインナーリップが邪魔になる場合は、インナーリップを切断して取付てください。また、受座穴の内寸法（C寸法）が、18mm以下であることを事前に必ず確認してください。18mmより大きいと、デッドボルトがフレームに当たり破損しますので、ACT-5Mの取付けは上図の様に、フレームが受座穴の内寸法18mmの外側になる様に取付けてください。

3.箱受は、下図A寸法が15mm以下の場合、本体が入りませんので、切断、もしくは、折曲げてください。又、下図B寸法が20以上必要ですので、本体が納まるか事前に確認してください。

4.デッドボルトに本体が届かない場合は、アジャスト板を併用してください。

5.取付ネジは、必ず付属の取付ネジを使用してください。

キースイッチ KS-2,3,5シリーズ

本 文 P.488 , 572
価格表 P.86

■外形図・切欠図(単位mm)

● キースイッチKS-2K, 2F(交流電源用)(注1)

(KS-2K…GP,V18,GV,6本ピン,7本ピンシリンダー可能
KS-2F…6本ピン,7本ピンシリンダーのみ)

〈パネル切欠穴〉

(注1)KS-2KはOFF位置でのみキーの抜き差しが可能ですが、KS-2FはON、OFFどの位置でもキーの抜き差しが可能です。外形寸法は、同じです。

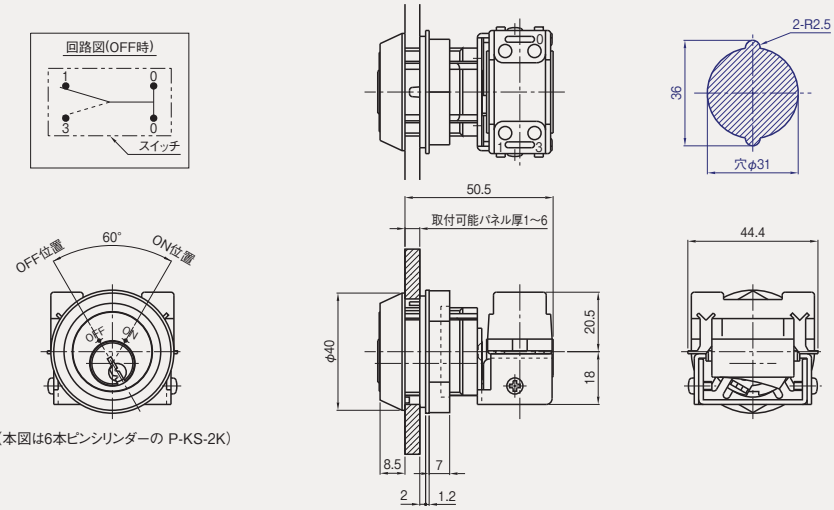

● 逆マスター装置付キースイッチKS-3R(直流電源用)
● キースイッチKS-3K, 3F(直流電源用)(注2)

(KS-3K, 3R…GP,V18,GV,6本ピン,7本ピンシリンダー可能
KS-3F…6本ピン,7本ピンシリンダーのみ)

〈パネル切欠穴〉

(注2)KS-3Kおよび3RはOFF位置でのみキーの抜き差しが可能で、3RはON位置に回わしても自動的にOFF位置に復帰し3FはON、OFFどの位置でもキーの抜き差しが可能です。

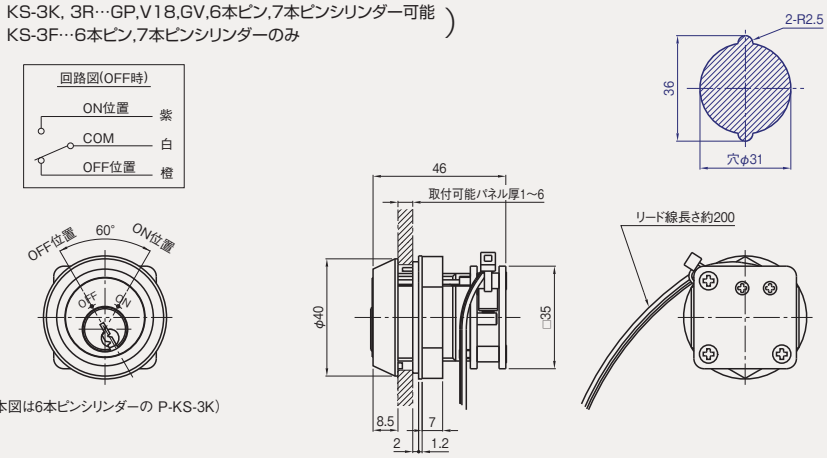

● キースイッチV-KS-5(直流電源用)

(V18,GVシリンダー可能) (※GP,6本ピン,7本ピンシリンダーはできません。)

〈パネル切欠穴〉

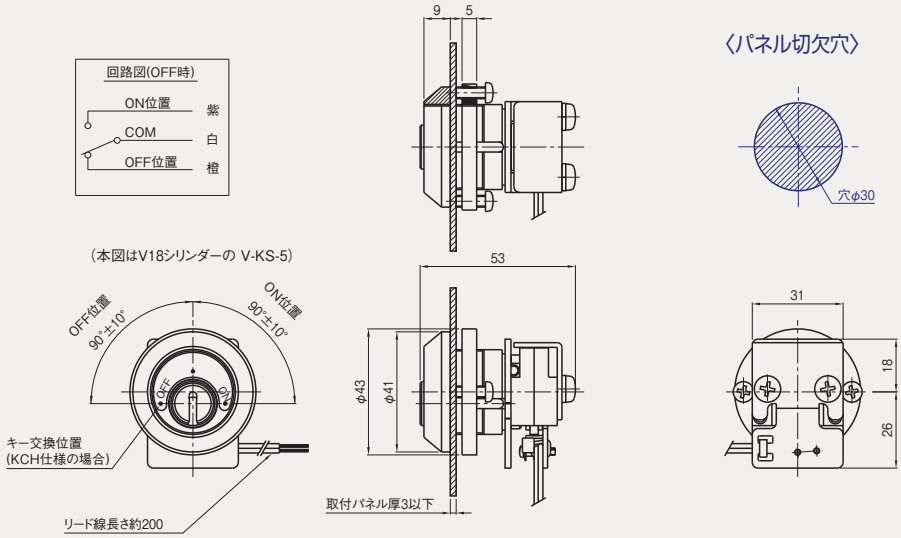

索引
仕様一覧
建物別使用例
錠の基礎知識
シリンダー
キーシステム
ゴールロックの特長
使用上の注意
▼ロック編
防犯建物部品(CP製品)
BL-bs 認定品
新製品
プッシュ・プル錠
レバーハンドル
レバーハンドル錠
ケースロック
ホテルロック
自動施錠錠
室内間仕切錠
空錠・表示錠
木製建具錠
インテグラル錠
円筒錠
面付箱錠
ウォータロック
面付本締錠
本締錠・ガード錠
グレモン錠
ガラス戸錠
非常錠
ケースハンドル錠
引戸錠
引違戸錠
アンティック錠
▼電気錠編 出入管理システム
機器一覧・使用例
取扱い上の注意など
スマートリーダー パスカル
非接触キーリーダー
FeliCa リーダー
カードロック・テンキー
外出確認システム
インターロック・非常ドアシステム
ホテルカードロック
住宅用電気錠システム
防犯スイッチ錠
各種電気錠
通電金具
制御盤
キースイッチなど
防災システム
エアー錠システム
資料編
錠の性能一覧表
シリンダー互換表
その他資料
価格表